www.ITIskill.com

Erection and Testing

Q. ID: ITISKILL9632GE

January 2026

Fitter - Second Year

Question Paper

Duration: 30 Mins **Total Marks: 19** **ID: ITISKILL9632GE**

Student Name: ______________________ Roll No: ______________________

1. What is the name of the crane shown in the figure? | ಚಿತ್ರದಲ್ಲಿ ತೋರಿಸಿರುವ ಕ್ರೇನ್‌ನ ಹೆಸರೇನು?

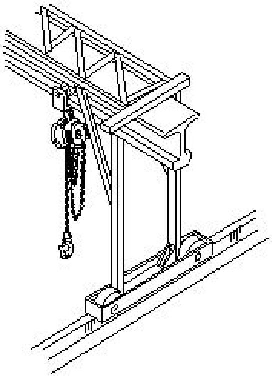

A) Bracket jib crane | ಬ್ರಾಕೆಟ್ ಜೀಬ್ ಕ್ರೇನ್
B) Pillar jib crane | ಪಿಲ್ಲರ್ ಜೀಬ್ ಕ್ರೇನ್
C) Gantry crane | ಗ್ಯಾಂಟ್ರಿ ಕ್ರೇನ್
D) Travelling crane | ಟ್ರಾವೆಲಿಂಗ್ ಕ್ರೇನ್

---

2. Why lifting pockets are provided with equipment? | ಎತ್ತುವ ಪಾಕೆಟ್‌ಗಳಿಗೆ ಉಪಕರಣಗಳನ್ನು ಏಕೆ ಒದಗಿಸಲಾಗಿದೆ?

A) Provision for bolt and nut | ಬೋಲ್ಟ್ ಮತ್ತು ನಟ್ ಅನ್ನು ಒದಗಿಸುವುದು
B) Place the crowbar for lifting | ಎತ್ತಲು ಕ್ರೌಬಾರ್ ಅನ್ನು ಇರಿಸಿ
C) Place the steel wedge | ಸ್ಟೀಲ್ ವೇಡ್ಜ್ ಇರಿಸಲು
D) Position the roller for moving | ಚಲಿಸಲು ರೋಲರ್ ಅನ್ನು ಇರಿಸಿ

---

3. Which lubricant property can withstand high pressure or load? | ಯಾವ ಲೂಬ್ರಿಕಂಟ್ ಪ್ರಾಪರ್ಟಿ ಹೆಚ್ಚಿನ ಒತ್ತಡ ಅಥವಾ ಲೋಡ್ ಅನ್ನು ತಡೆದುಕೊಳ್ಳಬಲ್ಲದು?

A) Oiliness | ತೈಲತ್ವ
B) Fire point | ಫೈರ್ ಪಾಯಿಂಟ್
C) Viscosity | ಸ್ನಿಗ್ಧತೆ
D) Flashpoint | ಫ್ಲ್ಯಾಶ್ ಪಾಯಿಂಟ್

---

4. What is the name of the lifting equipment shown in the figure? | ಚಿತ್ರದಲ್ಲಿ ತೋರಿಸಿರುವ ಎತ್ತುವ ಸಲಕರಣೆಗಳ ಹೆಸರೇನು?

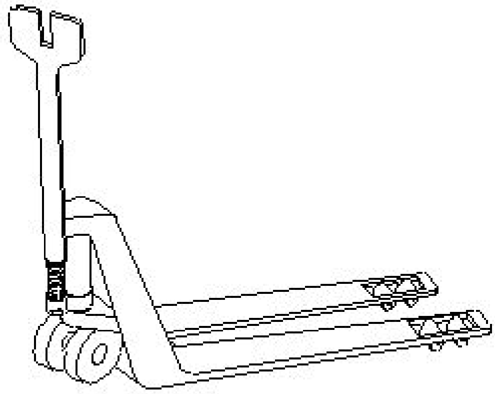

A) Fork lifter | ಫೋರ್ಕ್ ಲಿಫ್ಟರ್
B) Crane | ಕ್ರೇನ್
C) Stacker | ಸ್ಟಾಕರ್
D) Hand palate truck | ಹ್ಯಾಂಡ್ ಪಾಲ್ಲೆಟ್ ಟ್ರಕ್

---

5. What is the material of sling hooks? | ಸ್ಲಿಂಗ್ ಹುಕ್ಕಿನ ಮೆಟೀರಿಯಲ್ ಯಾವುದು?

A) Medium carbon steel | ಮಿಡಿಯಂ ಕಾರ್ಬೋನ್ ಸ್ಟೀಲ್
B) High tensile steel | ಹೈ ಟೆನ್ಸೈಲ್ ಸ್ಟೀಲ್
C) High carbon steel | ಹೈ ಕಾರ್ಬನ್ ಸ್ಟೀಲ್
D) Low carbon steel | ಲೊ ಕಾರ್ಬನ್ ಸ್ಟೀಲ್

---

6. Why packers are placed between lifting load and wire rope sling? | ಎತ್ತುವ ಹೊರೆ ಮತ್ತು ತಂತಿ ಹಗ್ಗ ಸ್ಲಿಂಗ್ ನಡುವೆ ಪ್ಯಾಕರ್‌ಗಳನ್ನು ಏಕೆ ಇರಿಸಲಾಗುತ್ತದೆ?

A) To protect the sling at the edges of the load | ಲೋಡ್ನ ಅಂಚುಗಳಲ್ಲಿ ಜೋಲಿಯನ್ನು (ಸ್ಲಿಂಗ್) ರಕ್ಷಿಸಲು
B) To maintain the centre of gravity | ಗುರುತ್ವಾಕರ್ಷಣೆಯ ಕೇಂದ್ರವನ್ನು ನಿರ್ವಹಿಸಲು
C) Lifting load will not be damage | ಎತ್ತುವ ಲೋಡ್ ಹಾನಿಯಾಗುವುದಿಲ್ಲ
D) Lifting load will be in the center | ಎತ್ತುವ ಲೋಡ್ ಮಧ್ಯದಲ್ಲಿರುತ್ತದೆ

---

7. What is the purpose of rollers placed under the equipment? | ಸಲಕರಣೆಗಳ ಅಡಿಯಲ್ಲಿ ಇರಿಸಲಾದ ರೋಲರುಗಳ ಉದ್ದೇಶವೇನು?

A) To raise easily | ಸುಲಭವಾಗಿ ಹೆಚ್ಚಿಸಲು
B) To lift easily | ಸುಲಭವಾಗಿ ಎತ್ತುವಂತೆ
C) To lower easily | ಸುಲಭವಾಗಿ ತಗ್ಗಿಸಲು
D) To move easily | ಸುಲಭವಾಗಿ ಚಲಿಸಲು

---

8. What is the name of the part marked as □ X□ shown in the figure? | ಚಿತ್ರದಲ್ಲಿ ತೋರಿಸಿರುವ □ X□ಂದು ಗುರುತಿಸಲಾದ ಭಾಗದ ಹೆಸರೇನು?

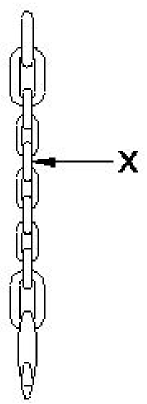

A) Master link | ಮಾಸ್ಟರ್ ಲಿಂಕ್
B) Chain | ಚೈನ್
C) Joining link | ಜಾಯ್ನಿಂಗ್ ಲಿಂಕ್
D) Intermediate link | ಮಧ್ಯಂತರ ಲಿಂಕ್

9. What is the name of the slinging device shown in the figure? | ಚಿತ್ರದಲ್ಲಿ ತೋರಿಸಿರುವ ಸ್ಲಿಂಗಿಂಗ್ ಸಾಧನದ ಹೆಸರೇನು?

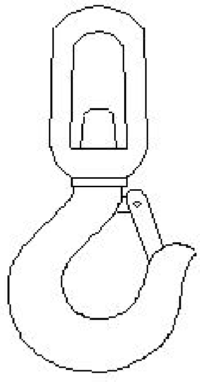

A) Eye hook | ಐ ಹುಕ್
B) Barrel hook | ಬ್ಯಾರೆಲ್ ಹುಕ್
C) Swivel spring safety hook | ಸ್ವಿವೆಲ್ ಸ್ಪ್ರಿಂಗ್ ಸುರಕ್ಷತೆ ಹುಕ್
D) Eye hook with safety catch | ಸುರಕ್ಷತಾ ಕ್ಯಾಚ್‌ನೊಂದಿಗೆ ಐ ಹುಕ್

10. Why sprit level should be placed on bridge as shown in the figure? | ತೋರಿಸಿರುವಂತೆ ಸೇತುವೆಯ ಮೇಲೆ ಸ್ಪಿರಿಟ್ ಮಟ್ಟವನ್ನು ಏಕೆ ಇಡಬೇಕು?

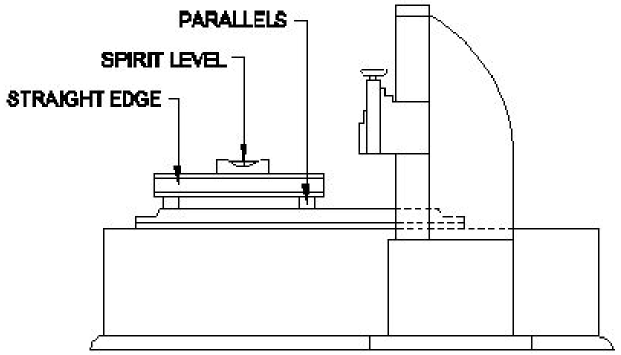

A) To check the squareness | ಚೌಕಟ್ಟನ್ನು ಪರೀಕ್ಷಿಸಲು
B) To avoid any error in spirit level | ಸ್ಪಿರಿಟ್ ಲೆವೆಲ್ಲಲ್ಲಿ ಯಾವುದೇ ದೋಷವನ್ನು ತಪ್ಪಿಸಲು
C) To correct the floor level error | ನೆಲದ ಮಟ್ಟದ ದೋಷವನ್ನು ಸರಿಪಡಿಸಲು
D) Inaccuracy of the scraped surface | ಸ್ಕ್ರ್ಯಾಪ್ ಮಾಡಿದ ಮೇಲ್ಮೈಯ ಅಸಮರ್ಪಕತೆ

11. Which wire rope strands are twisted in the same direction? | ಯಾವ ತಂತಿ ಹಗ್ಗವನ್ನು ಒಂದೇ ದಿಕ್ಕಿನಲ್ಲಿ ತಿರುಚಲಾಗುತ್ತದೆ?

A) Combined lay rope | ಕಂಬೈನ್ಡ್ ಲೇ ಹಗ್ಗ
B) Lang lay rope | ಲ್ಯಾಂಗ್ ಲೇ ಹಗ್ಗ
C) Regular lay rope | ರೆಗ್ಯುಲರ್ ಲೇ ಹಗ್ಗ
D) Rigid lay rope | ರಿಜಿಡ್ ಲೇ ಹಗ್ಗ

12. Which consists of a bridge that is constructed from several girders supporting travelling hoist? | ಟ್ರಾವೆಲಿಂಗ್ ಹಾಯ್ಸ್ಟ್ ಅನ್ನು ಬೆಂಬಲಿಸುವ ಹಲವಾರು ಗ್ರಿಡರ್‌ಗಳಿಂದ ನಿರ್ಮಿಸಲಾದ ಸೇತುವೆಯನ್ನು ಯಾವುದು ಒಳಗೊಂಡಿದೆ?

A) Frame derrick crane | ಫ್ರೇಮ್ ಡೆರಿಕ್ ಕ್ರೇನ್
B) Jib crane | ಜಿಬ್ ಕ್ರೇನ್
C) Floor crane | ಫ್ಲೋರ್ ಕ್ರೇನ್
D) Over head crane | ಓವರ್ ಹೆಡ್ ಕ್ರೇನ್

13. Which property of oil catches fire and continues to be on flame? | ತೈಲದ ಯಾವ ಗುಣವು ಬೆಂಕಿಯನ್ನು ಹಿಡಿಯುತ್ತದೆ ಮತ್ತು ಜ್ವಾಲೆಯಲ್ಲಿ ಮುಂದುವರಿಯುತ್ತದೆ?

A) Flash point | ಫ್ಲ್ಯಾಶ್ ಪಾಯಿಂಟ್
B) Fire point | ಫೈರ್ ಪಾಯಿಂಟ್
C) Oiliness | ತೈಲತ್ವ
D) Pour point | ಪಾಯಿಂಟ್ ಸುರಿಯಿರಿ

14. Which crane is mounted at the base and is supported by the bearing plate at top? | ಯಾವ ಕ್ರೇನ್ ಅನ್ನು ತಳದಲ್ಲಿ ಜೋಡಿಸಲಾಗಿದೆ ಮತ್ತು ಮೇಲ್ಭಾಗದಲ್ಲಿ ಬೇರಿಂಗ್ ಪ್ಲೇಟ್‌ನಿಂದ ಬೆಂಬಲಿತವಾಗಿದೆ?

A) Derrick crane | ಡೆರಿಕ್ ಕ್ರೇನ್
B) Gantry crane | ಗ್ಯಾಂಟ್ರಿ ಕ್ರೇನ್
C) Jib crane | ಜಿಬ್ ಕ್ರೇನ್
D) Floor crane | ಫ್ಲೋರ್ ಕ್ರೇನ್

15. Which operation is performed before geometrical tests on machines? | ಯಂತ್ರಗಳಲ್ಲಿ ಜಿಯೋಮೆಟ್ರಿಕಲ್ ಪರೀಕ್ಷೆಗಳ ಮೊದಲು ಯಾವ ಕಾರ್ಯಾಚರಣೆಯನ್ನು ನಡೆಸಲಾಗುತ್ತದೆ?

A) Erecting | ಎರೆಕ್ಟಿಂಗ್
B) Grouting | ಗ್ರೂಟಿಂಗ್
C) Inspecting | ಇನ್ಸ್ಪೆಕ್ಟಿಂಗ್
D) Levelling | ಲೆವೆಲ್ಲಿಂಗ್

16. What is the name of the foundation bolt shown in the figure? | ಚಿತ್ರದಲ್ಲಿ ತೋರಿಸಿರುವ ಫೌಂಡೇಶನ್ ಬೋಲ್ಟ್‌ನ ಹೆಸರೇನು?

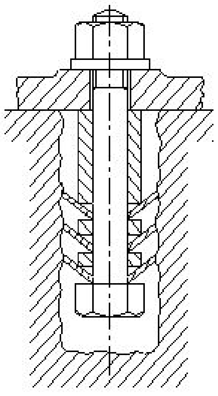

A) Eye bolt | ಕಣ್ಣಿನ ಬೋಲ್ಟ್

B) Rawl bolt | ರಾಲ್ ಬೋಲ್ಟ್

C) Conical washer foundation bolt | ಕೊನಿಕಲ್ ವಾಷರ್ ಫೌಂಡೇಶನ್ ಬೋಲ್ಟ್

D) Bent bolt | ಬಾಗಿದ ಬೋಲ್ಟ್

17. Which aligns the machine tools accurately? | ಯಾವುದು ಯಂತ್ರೋಪಕರಣಗಳನ್ನು ನಿಖರವಾಗಿ ಜೋಡಿಸುತ್ತದೆ?

A) L□ Square | ಎಲ್ □ಸ್ಕ್ವೇರ್

B) Precision spirit level | ಪ್ರಿಸಿಶನ್ ಸ್ಪಿರಿಟ್ ಲೆವೆಲ್

C) Try square | ಟ್ರೈ ಸ್ಕ್ವೇರ್

D) Steel rule | ಸ್ಟೀಲ್ ರೂಲ್

18. What is the name of the crane shown in the figure? | ಚಿತ್ರದಲ್ಲಿ ತೋರಿಸಿರುವ ಕ್ರೇನ್‌ನ ಹೆಸರೇನು?

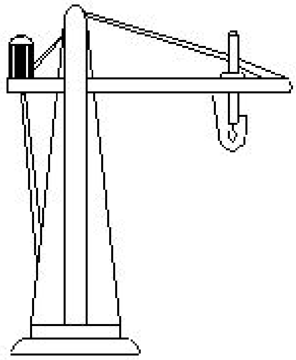

A) Pillar jib crane | ಪಿಲ್ಲರ್ ಜೀಬ್ ಕ್ರೇನ್

B) Bracket jib crane | ಬ್ರಾಕೆಟ್ ಜೀಬ್ ಕ್ರೇನ್

C) Travelling crane | ಟ್ರಾವೆಲಿಂಗ್ ಕ್ರೇನ್

D) Gantry crane | ಗ್ಯಾಂಟ್ರಿ ಕ್ರೇನ್

19. What is the purpose of foundation bolts in machine errection? | ಯಂತ್ರದ ನಿರ್ಮಾಣದಲ್ಲಿ ಅಡಿಪಾಯ ಬೋಲ್ಟ್‌ಗಳ ಉದ್ದೇಶವೇನು?

A) To increase the productivity | ಉತ್ಪಾದಕತೆಯನ್ನು ಹೆಚ್ಚಿಸಲು

B) To hold the machine firmly | ಯಂತ್ರವನ್ನು ಗಟ್ಟಿಯಾಗಿ ಹಿಡಿದುಕೊಳ್ಳಲು

C) To improve the machine life | ಯಂತ್ರದ ಜೀವನವನ್ನು ಸುಧಾರಿಸಲು

D) For better performance | ಉತ್ತಮ ಪ್ರದರ್ಶನಕ್ಕಾಗಿ