ITI Quiz - 15-Jun-2026 04:05 PM

Q. ID: ITISKILL9243FU

February 2026 | **Govt Iti Tagadoor** | Question Paper

Duration: 30 Mins | **Total Marks: 50** | **ID: ITISKILL9243FU**

Student Name: ______________________ Roll No: ______________________

1. Why copper is extensively used in electrical cables and appliances? | ವಿದ್ಯುತ್ ತಂತಿಗಳು ಮತ್ತು ಉಪಕರಣಗಳಲ್ಲಿ ತಾಮ್ರವನ್ನು ಏಕೆ ವ್ಯಾಪಕವಾಗಿ ಬಳಸಲಾಗುತ್ತದೆ?

A) Cheap in cost | ವೆಚ್ಚದಲ್ಲಿ ಅಗ್ಗವಾಗಿದೆ
B) Ductile metal | ಡಕ್ಟೈಲ್ ಲೋಹ
C) Good conductor | ಉತ್ತಮ ಕಂಡಕ್ಟರ್
D) Easy soldering | ಸುಲಭ ಬೆಸುಗೆ

2. Which metal is extracted from Bauxite ore? | ಬಾಕ್ಸೈಟ್ ಅದಿರಿನಿಂದ ಯಾವ ಲೋಹವನ್ನು ಹೊರತೆಗೆಯಲಾಗುತ್ತದೆ?

A) Brass | ಹಿತ್ತಾಳೆ
B) Copper | ತಾಮ್ರ
C) Zinc | ಸತು
D) Aluminium | ಅಲ್ಯೂಮಿನಿಯಂ

3. Which type of belt is used if the distance between the shafts are too short? | ಶಾಫ್ಟ್‌ಗಳ ನಡುವಿನ ಅಂತರವು ತುಂಬಾ ಚಿಕ್ಕದಾಗಿದ್ದರೆ ಯಾವ ರೀತಿಯ ಬೆಲ್ಟ್ ಅನ್ನು ಬಳಸಲಾಗುತ್ತದೆ?

A) Flat belt | ಫ್ಲಾಟ್ ಬೆಲ್ಟ್
B) Ribbed belt | ರಿಬ್ಬಡ್ ಬೆಲ್ಟ್
C) Link belt | ಲಿಂಕ್ ಬೆಲ್ಟ್
D) V’ belt | ವಿ □ಬೆಲ್ಟ್

4. Which is an alloy Copper and Zinc? | ತಾಮ್ರ (ಕಾಪರ್) ಮತ್ತು ಸತುವು (ಝಿಂಕ್) ಮಿಶ್ರಲೋಹ ಯಾವುದು?

A) Aluminium | ಅಲ್ಯೂಮಿನಿಯಂ
B) Gunmetal | ಗನ್‌ಮೆಟಲ್
C) Bronze | ಕಂಚು
D) Brass | ಹಿತ್ತಾಳೆ

5. What is the name of the fixture shown in the figure? | ಚಿತ್ರದಲ್ಲಿ ತೋರಿಸಿರುವ ಫಿಕ್ಚರ್‌ನ ಹೆಸರೇನು?

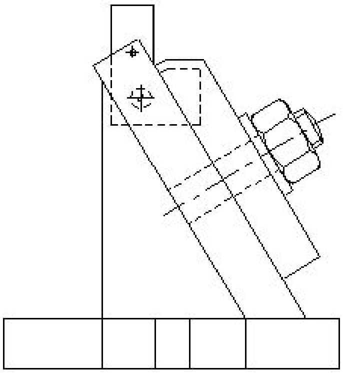

A) Modified angle plate fixture | ಮಾರ್ಪಡಿಸಿದ ಆಂಗಲ್ ಪ್ಲೇಟ್ ಫಿಕ್ಚರ್
B) Plate fixture | ಪ್ಲೇಟ್ ಫಿಕ್ಚರ್
C) Indexing plate fixture | ಸೂಚ್ಯಂಕ(index) ಪ್ಲೇಟ್ ಫಿಕ್ಚರ್
D) Angel plate fixture | ಏಂಗಲ್ ಪ್ಲೇಟ್ ಫಿಕ್ಚರ್

6. What is the purpose of setting blocks in fixture? | ಫಿಕ್ಚರ್‌ಗಳಲ್ಲಿ ಬಳಸುವ ಬ್ಲಾಕ್ಗಳನ್ನು ಹೊಂದಿಸುವ ಉದ್ದೇಶವೇನು?

A) To position the clamp and locators | ಕ್ಲ್ಯಾಂಪ್ ಮತ್ತು ಲೊಕೇಟರ್ಗಳನ್ನು ಇರಿಸಲು
B) o position the work related to cutter | ಕಟ್ಟರ್ಗೆ ಸಂಬಂಧಿಸಿದ ಪಂದ್ಯ ಮತ್ತು ಕೆಲಸವನ್ನು ಇರಿಸಲು
C) To position the balancing weight | ಸಮತೋಲನ ತೂಕವನ್ನು ಇರಿಸಲು
D) To position the fixture on machine table | ಫಿಕ್ಚರ್‌ನ್ನು ಯಂತ್ರದ ಮೇಜಿನ ಮೇಲೆ ಇರಿಸಲು

7. Which one is the ratio of stress?

A) Load and direction
B) Load and diameter
C) Load and area
D) Load and time

8. What is the ratio of change in length to original length?

A) Poisson's ratio
B) Lateral strain
C) Linear strain
D) Volumetric strain

9. What is the ratio between the change in dimension to its original dimension of the substance?

A) Poisson's ratio
B) Stress
C) Strain
D) Factor of safety

10. Which symbol is used to express change in length?

A) delta l
B) l
C) e
D) L

11. Which one of the following accommodates four pipes in a pipe fitting? | ಕೆಳಗಿನವುಗಳಲ್ಲಿ ಯಾವುದು ಪೈಪ್ ಫಿಟ್ಟಿಂಗ್‌ನಲ್ಲಿ ನಾಲ್ಕು ಪೈಪ್‌ಗಳನ್ನು ಅಳವಡಿಸುತ್ತದೆ?

A) Cross | ಅಡ್ಡ
B) Union | ಯೂನಿಯನ್
C) Tee | ಟೀ
D) Elbow | ಎಲ್ಬೋ

12. What is the name of the clamp shown in the figure? | ಚಿತ್ರದಲ್ಲಿ ತೋರಿಸಿರುವ ಕ್ಲ್ಯಾಂಪ್‌ನ ಹೆಸರೇನು?

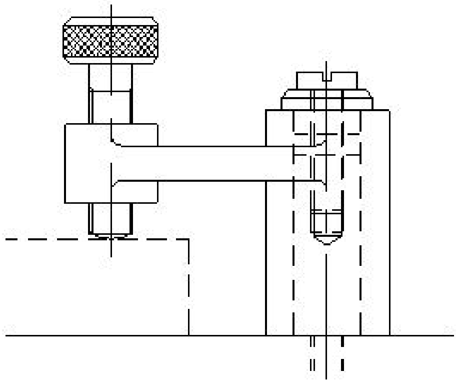

A) Wedge clamp | ವೆಡ್ಜ್ ಕ್ಲ್ಯಾಂಪ್ B) Cam clamp | ಕ್ಯಾಮ್ ಕ್ಲ್ಯಾಂಪ್

C) Toggle clamp | ಟಾಗಲ್ ಕ್ಲ್ಯಾಂಪ್ D) Screw clamp | ಸ್ಕ್ರೂ ಕ್ಲ್ಯಾಂಪ್

13. What is the name of metal alloy of Lead, Tin, Copper and Antimony? | ಸೀಸ, ತವರ, ತಾಮ್ರ ಮತ್ತು ಆಂಟಿಮನಿಗಳ ಲೋಹದ ಮಿಶ್ರಲೋಹದ ಹೆಸರೇನು?

A) Leaded bronze | ಲೀಡ್ ಕಂಚು B) Bronze | ಕಂಚು

C) Babbitt metal | ಬಾಬಿಟ್ ಮೆಟಲ್ D) Gilding metal | ಗಿಲ್ಡಿಂಗ್ ಲೋಹ

14. What causes a belt to whip excessively? | ಬೆಲ್ಟ್ ಅತಿಯಾಗಿ ವಿಪ್ ಆಗಲು ಕಾರಣವೇನು?

A) Overload | ಓವರ್ ಲೋಡ್ B) Less tension | ಕಡಿಮೆ ಒತ್ತಡ

C) Centre distance between the pulleys is more | ಪುಲ್ಲಿಗಳ ನಡುವಿನ ಮಧ್ಯದ ಅಂತರವು ಹೆಚ್ಚು D) High starting torque | ಹೆಚ್ಚಿನ ಆರಂಭಿಕ ಟಾರ್ಕ್

15. What is the name of the part marked as ‘x’ shown in the figure? | ಚಿತ್ರದಲ್ಲಿ ತೋರಿಸಿರುವ xಎಂದು ಗುರುತಿಸಲಾದ ಭಾಗದ ಹೆಸರೇನು?

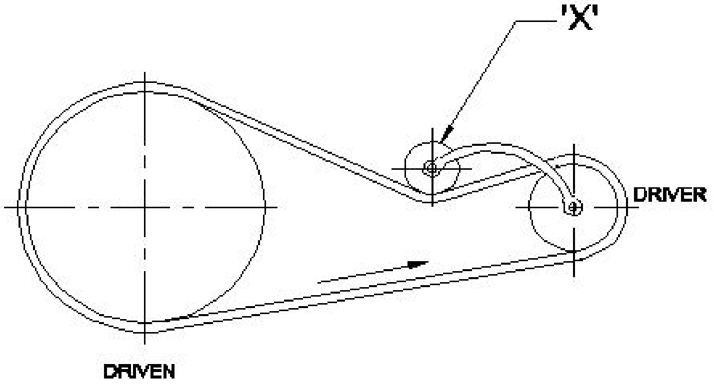

A) Jockey pulley | ಜಾಕಿ ಪುಲ್ಲಿ B) Step pulley | ಹಂತ ಪುಲ್ಲಿ

C) Driven pulley | ಡ್ರಿವನ್ ಪುಲ್ಲಿ D) Driver pulley | ಡ್ರೈವರ್ ಪುಲ್ಲಿ

16. What is the name of the jig shown in the figure? | ಚಿತ್ರದಲ್ಲಿ ತೋರಿಸಿರುವ ಜಿಗ್‌ನ ಹೆಸರೇನು?

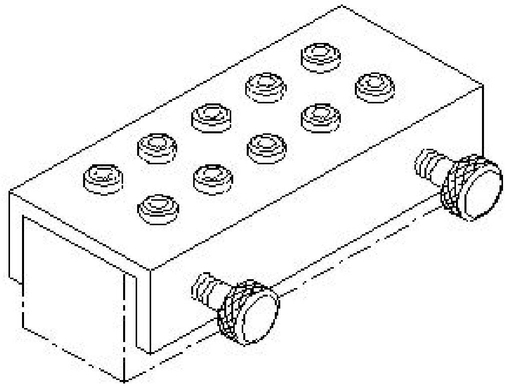

A) Solid jig | ಘನ ಜಿಗ್ B) Channel jig | ಚಾನೆಲ್ ಜಿಗ್

C) Trunnion jig | ಟ್ರನ್ನಿಯನ್ ಜಿಗ್ D) Post jig | ಪೋಸ್ಟ್ ಜಿಗ್

17. What is the ratio between lateral strain and longitudinal strain?

A) Hooks law B) Young's modulus

C) Bulk modulus D) Poisson's ratio

18. Why tenons are provided at the bottom of base plate of milling fixture? | ಮಿಲ್ಲಿಂಗ್ ಫಿಕ್ಚರ್ನ ಬೇಸ್ ಪ್ಲೇಟ್ನ ಕೆಳಭಾಗದಲ್ಲಿ ಟೆನಾನ್ಗಳನ್ನು ಏಕೆ ಒದಗಿಸಲಾಗಿದೆ?

A) For proper location of fixture | ಫಿಕ್ಚರ್‌ನ ಸರಿಯಾದ ಸ್ಥಳಕ್ಕಾಗಿ B) For balancing the workpiece | ವರ್ಕ್‌ಪೀಸ್ ಅನ್ನು ಸಮತೋಲನಗೊಳಿಸಲು

C) For clamping purpose | ಕ್ಲ್ಯಾಂಪ್ ಮಾಡುವ ಉದ್ದೇಶಕ್ಕಾಗಿ D) For guiding the tool | ಉಪಕರಣವನ್ನು ಮಾರ್ಗದರ್ಶನ ಮಾಡಲು

19. This type of section is limited by a break line____ | ಈ ರೀತಿಯ ವಿಭಾಗವು ಬ್ರೇಕ್ ಲೈನ್_ _ _ _ ಮೂಲಕ ಸೀಮಿತವಾಗಿದೆ

A) revolved section. | ಸುತ್ತುವ ವಿಭಾಗ. B) removed section | ತೆಗೆದುಹಾಕಲಾದ ವಿಭಾಗ

C) half section | ಅರ್ಧ ವಿಭಾಗ D) broken-out section | ಮುರಿದ ವಿಭಾಗ

20. The rivet head for a general purpose shown in the figure below is _____ | ಕೆಳಗಿನ ಚಿತ್ರದಲ್ಲಿ ತೋರಿಸಿರುವ ಸಾಮಾನ್ಯ ಉದ್ದೇಶಕ್ಕಾಗಿ ರಿವೆಟ್ ಹೆಡ್:

A) flat | ಫ್ಲಾಟ್ B) snap | ಸ್ನ್ಯಾಪ್

C) pan | ಪ್ಯಾನ್

D) counter sunk | ಕೌಂಟರ್ ಸುಂಕ್

21. What is the maximum percentage of stretch of its original length is allowable for elastic materials?

A) 300%
B) 400%
C) 200%
D) 100%

22. How can slip between the belt and pulley in a belt drive be reduced? | ಬೆಲ್ಟ್ ಡ್ರೈವಿನಲ್ಲಿ ಬೆಲ್ಟ್ ಮತ್ತು ರಾಟೆ (ಪುಲ್ಲಿ) ನಡುವೆ ಸ್ಲಿಪ್ ಅನ್ನು ಹೇಗೆ ಕಡಿಮೆ ಮಾಡಬಹುದು?

A) By reducing the pulley ratio | ಪುಲ್ಲಿ ಅನುಪಾತವನ್ನು ಕಡಿಮೆ ಮಾಡುವ ಮೂಲಕ
B) By increasing the pulley ratio | ಪುಲ್ಲಿ ಅನುಪಾತವನ್ನು ಹೆಚ್ಚಿಸುವ ಮೂಲಕ
C) By dressing the pulley | ಪುಲ್ಲಿ ಡ್ರೆಸ್ಸಿಂಗ್
D) By applying hard coating on pulleys | ಪುಲ್ಲಿಗಳ ಮೇಲೆ ಗಟ್ಟಿಯಾದ ಲೇಪನವನ್ನು ಅನ್ವಯಿಸುವ ಮೂಲಕ

23. Which symbol is used for butt joints? | ಬಟ್ ಕೀಲುಗಳಿಗೆ ಯಾವ ಚಿಹ್ನೆಯನ್ನು ಬಳಸಲಾಗುತ್ತದೆ?

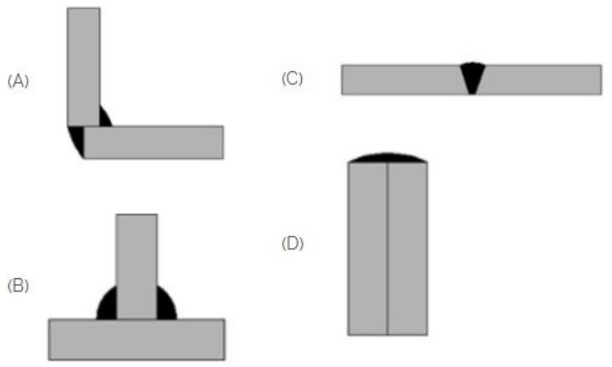

A) B
B) A
C) D
D) C

24. How the tension of belt between two fixed pulleys are adjusted? | ಎರಡು ಸ್ಥಿರವಾದ ಪುಲ್ಲಿಗಳ ನಡುವಿನ ಬೆಲ್ಟ್ ಒತ್ತಡವನ್ನು ಹೇಗೆ ಸರಿಹೊಂದಿಸಲಾಗುತ್ತದೆ?

A) By adjusting the length of belt | ಬೆಲ್ಟ್ ಉದ್ದವನ್ನು ಸರಿಹೊಂದಿಸುವ ಮೂಲಕ
B) By fixing idler pulley | ಐಡ್ಲರ್ ಪುಲ್ಲಿ ಸರಿಪಡಿಸುವ ಮೂಲಕ
C) By adjusting the screw of pulley | ತಿರುಳಿನ ಸ್ಕ್ರೂ ಸರಿಹೊಂದಿಸುವ ಮೂಲಕ
D) By sliding the pulley | ಪುಲ್ಲಿ ಜಾರುವ ಮೂಲಕ

25. What is the name of the belt fastener shown in the figure? | ಚಿತ್ರದಲ್ಲಿ ತೋರಿಸಿರುವ ಬೆಲ್ಟ್ ಫಾಸ್ಟೆನರ್‌ನ ಹೆಸರೇನು?

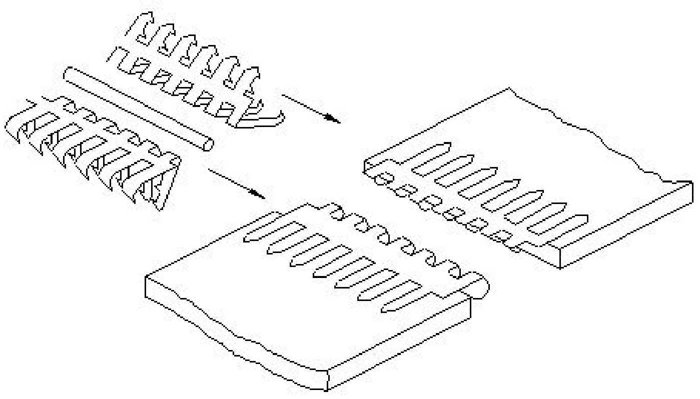

A) Crescent plate type | ಕ್ರೆಸೆಂಟ್ ಪ್ಲೇಟ್ ಪ್ರಕಾರ
B) Alligator type | ಅಲಿಗೇಟರ್ ಪ್ರಕಾರ
C) Wire type | ತಂತಿ ಪ್ರಕಾರ
D) Lagrelle type | ಲಾಗ್ರೆಲ್ ಪ್ರಕಾರ

26. What is the name of the fixture shown in the figure? | ಚಿತ್ರದಲ್ಲಿ ತೋರಿಸಿರುವ ಫಿಕ್ಚರ್‌ನ ಹೆಸರೇನು?

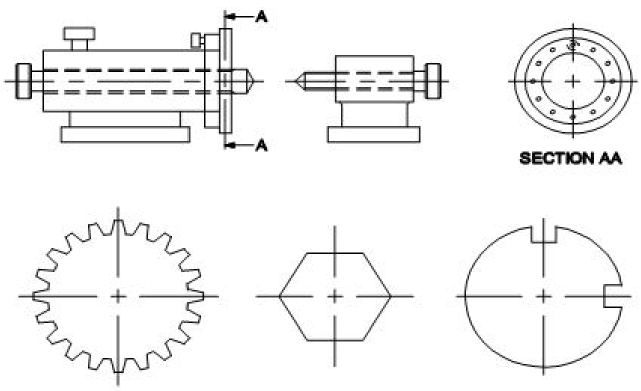

A) Indexing fixture | ಇಂಡೆಕ್ಸಿಂಗ್ ಫಿಕ್ಚರ್
B) Plate fixture | ಪ್ಲೇಟ್ ಫಿಕ್ಚರ್
C) Vice fixture | ವೈಸ್ ಫಿಕ್ಚರ್
D) Solid fixture | ಘನ ಫಿಕ್ಚರ್

27. What is the effect of excessive tension in belt drive? | ಬೆಲ್ಟ್ ಡ್ರೈವಿನಲ್ಲಿ ಅತಿಯಾದ ಒತ್ತಡದ ಪರಿಣಾಮವೇನು?

A) Speed increases | ವೇಗ ಹೆಚ್ಚುತ್ತದೆ
B) Life of belt increases | ಬೆಲ್ಟ್ ಲೈಫ್ ಹೆಚ್ಚಾಗುತ್ತದೆ
C) Life of belt decreases | ಬೆಲ್ಟ್ ಲೈಫ್ ಕಡಿಮೆಯಾಗುತ್ತದೆ
D) Speed reduces | ವೇಗ ಕಡಿಮೆಯಾಗುತ್ತದೆ

28. What is the name of the belt fastener shown in the figure? | ಚಿತ್ರದಲ್ಲಿ ತೋರಿಸಿರುವ ಬೆಲ್ಟ್ ಫಾಸ್ಟೆನರ್‌ನ ಹೆಸರೇನು?

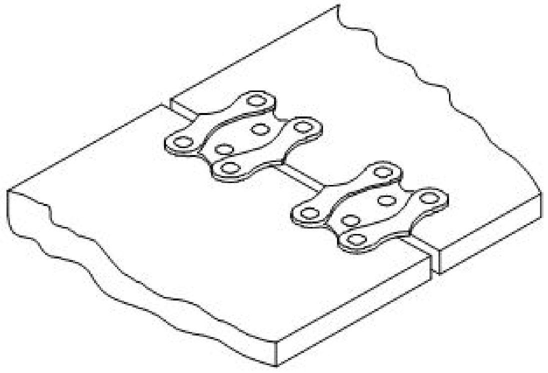

A) Jackson type belt fastener | ಜಾಕ್ಸನ್ ಪ್ರಕಾರದ ಬೆಲ್ಟ್ ಫಾಸ್ಟೆನರ್
B) Alligator type belt fastener | ಅಲಿಗೇಟರ್ ಟೈಪ್ ಬೆಲ್ಟ್ ಫಾಸ್ಟೆನರ್
C) Crescent plate belt fastener | ಕ್ರೆಸೆಂಟ್ ಪ್ಲೇಟ್ ಬೆಲ್ಟ್ ಫಾಸ್ಟೆನರ್
D) Wire type belt fastener | ವೈರ್ ಪ್ರಕಾರದ ಬೆಲ್ಟ್ ಫಾಸ್ಟೆನರ್

---

29. Why pure aluminium is not good for making threaded fasteners? | ಥ್ರೆಡ್ ಫಾಸ್ಟೆನರ್‌ಗಳನ್ನು ತಯಾರಿಸಲು ಶುದ್ಧ ಅಲ್ಯೂಮಿನಿಯಂ ಏಕೆ ಉತ್ತಮವಾಗಿಲ್ಲ ?

A) Good machinability | ಉತ್ತಮ ಯಂತ್ರಸಾಮರ್ಥ್ಯ
B) Heavy weight metal | ಭಾರೀ ತೂಕದ ಲೋಹ
C) Higher strength | ಹೆಚ್ಚಿನ ಶಕ್ತಿ
D) Low tensile strength | ಕಡಿಮೆ ಕರ್ಷಕ ಶಕ್ತಿ

---

30. The thread angle of metric thread is_____. | ಮೆಟ್ರಿಕ್ ಥ್ರೆಡ್ನ ಥ್ರೆಡ್ ಕೋನವು_ _ _ _ _ ಆಗಿದೆ.

A) 120°
B) 60°
C) 90°
D) 30°

---

31. Why aluminium is used widely in aircraft industries? | ವಿಮಾನ ಉದ್ಯಮಗಳಲ್ಲಿ ಅಲ್ಯೂಮಿನಿಯಂ ಅನ್ನು ಏಕೆ ವ್ಯಾಪಕವಾಗಿ ಬಳಸಲಾಗುತ್ತದೆ?

A) Hard and Brittle | ಹಾರ್ಡ್ ಮತ್ತು ಬ್ರಿಟ್ಟಲ್
B) Light weight | ಕಡಿಮೆ ತೂಕ
C) More strength | ಹೆಚ್ಚಿನ ಶಕ್ತಿ
D) Low thermal conductivity | ಕಡಿಮೆ ಉಷ್ಣ ವಾಹಕತೆ

---

32. Why vertical belt drive is avoided in power transmission? | ವಿದ್ಯುತ್ ಪ್ರಸರಣದಲ್ಲಿ ಲಂಬವಾದ ಬೆಲ್ಟ್ ಡ್ರೈವ್ ಅನ್ನು ಏಕೆ ತಪ್ಪಿಸಬೇಕು?

A) Because of the gravitational pull and slippage | ಗುರುತ್ವಾಕರ್ಷಣೆಯ ಪುಲ್ ಮತ್ತು ಜಾರುವಿಕೆಯಿಂದಾಗಿ
B) Because of the excessive contact | ಅತಿಯಾದ ಸಂಪರ್ಕದಿಂದಾಗಿ
C) Because of the increase in surface speed of pulleys | ಪುಲ್ಲಿಗಳ ಮೇಲ್ಮೈ ವೇಗ ಹೆಚ್ಚಾದ ಕಾರಣ
D) Because of the small wrapping of belt | ಬೆಲ್ಟ್ ಸಣ್ಣ ಸುತ್ತುವ ಕಾರಣ

---

33. What is the colour of the Aluminium metal? | ಅಲ್ಯೂಮಿನಿಯಂ ಲೋಹದ ಬಣ್ಣ ಯಾವುದು?

A) Yellow | ಹಳದಿ
B) Whitish grey | ಬಿಳಿ ಬೂದು
C) Silvery white | ಬೆಳ್ಳಿ ಬಿಳಿ
D) Reddish | ಕಂಚು

---

34. Which materials pipe is used for drainage pipe line? | ಡ್ರೈನೇಜ್ ಪೈಪ್ ಲೈನ್‌ಗೆ ಯಾವ ವಸ್ತುಗಳ ಪೈಪ್ ಅನ್ನು ಬಳಸಲಾಗುತ್ತದೆ?

A) PVC pipe | PVC ಪೈಪ್
B) Steel pipe | ಉಕ್ಕಿನ ಕೊಳವೆ.
C) Brass Pipe | ಹಿತ್ತಾಳೆ ಪೈಪ್
D) G.I. Pipe | ಜಿಐ ಪೈಪ್

---

35. Lock nut or check-nut is chamfered on____. | ಲಾಕ್ ನಟ್ ಅಥವಾ ಚೆಕ್-ನಟ್ ಅನ್ನು_ _ _ _ ರಂದು ಚೇಂಫರ್ ಮಾಡಲಾಗಿದೆ.

A) none sides | ಯಾವುದೇ ಬದಿಗಳಿಲ್ಲ
B) both side | ಎರಡೂ ಕಡೆ
C) lower side | ಕೆಳಗಿನ ಭಾಗ
D) upper side | ಮೇಲಿನ ಭಾಗ

---

36. The thread angle of B.S.W screw threads are___. | BSW ಸ್ಕ್ರೂ ಥ್ರೆಡ್‌ಗಳ ಥ್ರೆಡ್ ಕೋನವು_ _ _.

A) 55°
B) 60°
C) 45°
D) 30°

---

37. What is the purpose of drill bushes in the drill jig? | ಡ್ರಿಲ್ ಜಿಗ್ನಲ್ಲಿ ಡ್ರಿಲ್ ಬುಷ್ನ ಉದ್ದೇಶವೇನು?

A) To support the base plate | ಬೇಸ್ ಪ್ಲೇಟ್ ಅನ್ನು ಬೆಂಬಲಿಸಲು
B) To locate and guide the cutting tool | ಕತ್ತರಿಸುವ ಸಾಧನವನ್ನು ಲೋಕೇಟ್ ಮಾಡಲು ಮತ್ತು ಮಾರ್ಗದರ್ಶನ ಮಾಡಲು
C) To restrict the movement of job | ಜಾಬ್ ಚಲನೆಯನ್ನು ನಿರ್ಬಂಧಿಸಲು
D) To support the drill plate | ಡ್ರಿಲ್ ಪ್ಲೇಟ್ ಅನ್ನು ಬೆಂಬಲಿಸಲು

---

38. Which of the following is temporary fastening? | ಕೆಳಗಿನವುಗಳಲ್ಲಿ ಯಾವುದು ತಾತ್ಕಾಲಿಕ ಫಾಸ್ಟನಿಂಗ್ ?

A) Screw | ತಿರುಪು
B) Keys | ಕೀಲಿಗಳು
C) Welded | ವೆಲ್ಡೆಡ್
D) Rivets | ರಿವೆಟ್ಸ್

---

39. Which is elastic material?

A) Polycarbonates
B) Polystyrenes
C) Celluloid
D) Nylon

---

40. Which part restricts movement of the component in Jig? | ಜಿಗ್‌ನಲ್ಲಿನ ಘಟಕದ ಚಲನೆಯನ್ನು ಯಾವ ಭಾಗವು ನಿರ್ಬಂಧಿಸುತ್ತದೆ?

A) Locating pin | ಲೊಕೇಟಿಂಗ್ ಪಿನ್
B) Clamp | ಕ್ಲ್ಯಾಂಪ್ ಫಿಟ್ ಬುಷ್ ಒತ್ತಿರಿ
C) Guide plate | ಗೈಡ್ ಪ್ಲೇಟ್
D) Press fit bush | ಪ್ರೆಸ್ ಫಿಟ್ ಬುಷ್

---

41. Which nut can be easily operated with thumb and finger? | ಯಾವ ಅಡಿಕೆಯನ್ನು ಹೆಬ್ಬೆರಳು ಮತ್ತು ಬೆರಳಿನಿಂದ ಸುಲಭವಾಗಿ ನಿರ್ವಹಿಸಬಹುದು?

A) Dome nut | ಗುಮ್ಮಟ ನಟ್
B) Wing nut | ರೆಕ್ಕೆ ನಟ್
C) Capstan nut | ಕ್ಯಾಪ್ಸ್ಟಾನ್ ನಟ್
D) Lock nut | ಲಾಕ್ ನಟ್

---

42. Which device holds, supports, locates and guides the cutting tool for operation? | ಯಾವ ಸಾಧನವು ಕಾರ್ಯಾಚರಣೆಗಾಗಿ ಕತ್ತರಿಸುವ ಸಾಧನವನ್ನು ಹಿಡಿದಿಟ್ಟುಕೊಳ್ಳುತ್ತದೆ, ಬೆಂಬಲಿಸುತ್ತದೆ, ಪತ್ತೆ ಮಾಡುತ್ತದೆ ಮತ್ತು ಮಾರ್ಗದರ್ಶನ ಮಾಡುತ್ತದೆ?

A) Chuck | ಚಕ್
B) Jig | ಜಿಗ್
C) Machine vice | ಮಷಿನ್ ವೈಸ್
D) Fixture | ಫಿಕ್ಚರ್

---

43. What is the unit of strain?

A) Kg/cm²
B) No unit
C) Metre
D) Newton/metre²

44. Rivets are generally, specified by____. | ರಿವೆಟ್‌ಗಳನ್ನು ಸಾಮಾನ್ಯವಾಗಿ, _____ ಮೂಲಕ ನಿರ್ದಿಷ್ಟಪಡಿಸಲಾಗುತ್ತದೆ.

A) length of rivet | ರಿವೆಟ್ ಉದ್ದ
B) all of these | ಇವೆಲ್ಲವೂ
C) nominal diameter | ನಾಮಮಾತ್ರದ ವ್ಯಾಸ.
D) diameter of head | ಹೆಡ್ ವ್ಯಾಸ

45. The head for boiler application□ s shown in the figure given below is _____ | ಕೆಳಗಿನ ಚಿತ್ರದಲ್ಲಿ ತೋರಿಸಿರುವ ಬಾಯ್ಲರ್ ಅಪ್ಲಿಕೇಶನ್‌ನ ಹೆಡ್:

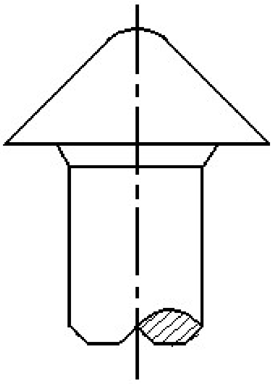

A) snap | ಸ್ನಾಪ್
B) pan | ಪ್ಯಾನ್
C) conical | ಶಂಕುವಿನಾಕಾರದ
D) steeple | ಸ್ಟೀಪಲ್

46. Which force acts on rivets?

A) Bending force
B) Shear force
C) Tensile force
D) Compressive force

47. What is the name of the jig shown in the figure? | ಚಿತ್ರದಲ್ಲಿ ತೋರಿಸಿರುವ ಜಿಗ್‌ನ ಹೆಸರೇನು?

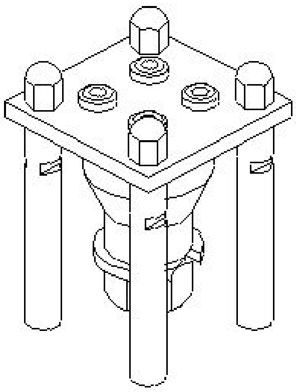

A) Sandwich jig | ಸ್ಯಾಂಡ್‌ವಿಚ್ ಜಿಗ್
B) Turn over jig | ಟರ್ನ್ ಓವರ್ ಜಿಗ್
C) Post jig | ಪೋಸ್ಟ್ ಜಿಗ್
D) Box jig | ಬಾಕ್ಸ್ ಜಿಗ್

48. Which is thermo plastic material?

A) Vinyl polymers
B) Butyl rubber
C) Neoprene
D) Nylon

49. Nut and bolts are______ | ನಟ್ ಮತ್ತು ಬೋಲ್ಟ್‌ಳು________

A) semi permanent | ಅರ್ಧ ಶಾಶ್ವತ
B) temporary fastening | ತಾತ್ಕಾಲಿಕ ಜೋಡಣೆ
C) semi temporary | ಅರ್ಧ ತಾತ್ಕಾಲಿಕ
D) permanent fastening | ಶಾಶ್ವತ ಜೋಡಣೆ

50. Why standard brass is suitable for most engineering process? | ಹೆಚ್ಚಿನ ಎಂಜಿನಿಯರಿಂಗ್ ಪ್ರಕ್ರಿಯೆಗೆ ಗುಣಮಟ್ಟದ ಹಿತ್ತಾಳೆ ಏಕೆ ಸೂಕ್ತವಾಗಿದೆ?

A) Suitable for cold working | ತಂಪು ಕೆಲಸ ಮಾಡಲು ಸೂಕ್ತವಾಗಿದೆ
B) Has less ductile property | ಕಡಿಮೆ ಡಕ್ಟೈಲ್ ಗುಣವನ್ನು ಹೊಂದಿರುವುದು
C) Suitable for hot working | ಬಿಸಿ ಕೆಲಸ ಮಾಡಲು ಸೂಕ್ತವಾಗಿದೆ
D) Has ductile property | ಹೆಚ್ಚು ಡಕ್ಟೈಲ್ ಗುಣವನ್ನು ಹೊಂದಿರುವುದು