Fitter

May 2026

Monthly Test

GOVT ITI KUKANOOR

Q. ID: ITISKILL9222CN

Answer Key

Duration: 30 Mins **Total Marks: 10** **Q.ID: ITISKILL9222CN**

1. What is the name of the part marked as □ X□ shown in the figure? | ಚಿತ್ರದಲ್ಲಿ ತೋರಿಸಿರುವ □ X□ಎಂದು ಗುರುತಿಸಲಾದ ಭಾಗದ ಹೆಸರೇನು?

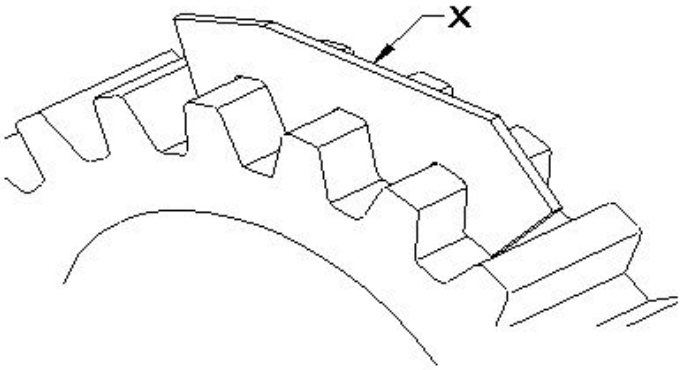

A) Template | ಟೆಂಪ್ಲೇಟ್

B) Depth gauge | ಡೆಪ್ತ್ ಗೇಜ್

C) Profile plate | ಪ್ರೊಫೈಲ್ ಪ್ಲೇಟ್

D) Pitch gauge | ಪಿಚ್ ಗೇಜ್

Answer: A) Template | ಟೆಂಪ್ಲೇಟ್

2. Which type of drive is shown in the figure? | ಯಾವ ರೀತಿಯ ಡ್ರೈವ್ ಅನ್ನು ಚಿತ್ರದಲ್ಲಿ ತೋರಿಸಲಾಗಿದೆ?

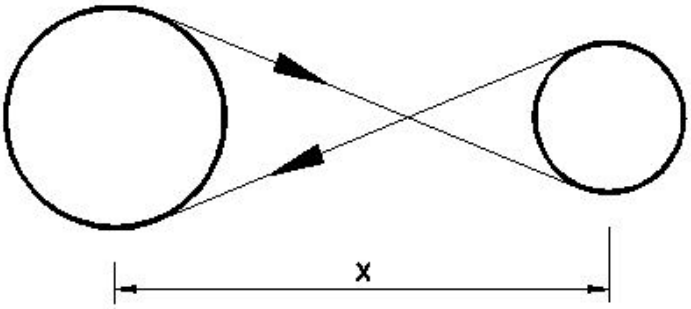

A) Right angled drive | ಬಲ ಕೋನದ ಡ್ರೈವ್

B) Stepped drive | ಸ್ಟೆಪ್ಡ್ ಡ್ರೈವ್

C) Cross-belt drive | ಕ್ರಾಸ್ ಬೆಲ್ಟ್ ಡ್ರೈವ್

D) Open belt drive | ಓಪನ್ ಬೆಲ್ಟ್ ಡ್ರೈವ್

Answer: C) Cross-belt drive | ಕ್ರಾಸ್ ಬೆಲ್ಟ್ ಡ್ರೈವ್

3. What causes rippling in gear tooth? | ಗೇರ್ ಹಲ್ಲಿನಲ್ಲಿ ಏರಿಳಿತಕ್ಕೆ ಕಾರಣವೇನು?

A) Overload exceeds tensile strength | ಓವರ್ಲೋಡ್ ಕರ್ಷಕ ಶಕ್ತಿಯನ್ನು ಮೀರುತ್ತದೆ

B) Extreme tooth loads | ಹಲ್ಲಿನ ಮೇಲೆ ವಿಪರೀತ ಹೊರೆಗಳು

C) Cyclic loads under high contact stress | ಹೆಚ್ಚಿನ ಸಂಪರ್ಕದ ಒತ್ತಡದಲ್ಲಿ ಚಕ್ರದ ಹೊರೆಗಳು

D) Misalignment of gears | ಗೇರ್‌ಗಳ ತಪ್ಪು ಜೋಡಣೆ

Answer: C) Cyclic loads under high contact stress | ಹೆಚ್ಚಿನ ಸಂಪರ್ಕದ ಒತ್ತಡದಲ್ಲಿ ಚಕ್ರದ ಹೊರೆಗಳು

4. Which term refers to the wear and tear of gear tooth having surface irregularities? | ಇರ್ರೆಗುಲರ್ ಸರ್ಫೆಸ್ ಹೊಂದಿರುವ ಗೇರ್ ಹಲ್ಲಿನ ಸವೆತ ಮತ್ತು ಟೀರ್ ಆಗುವುದನ್ನು ಯಾವ ಪದವು ಸೂಚಿಸುತ್ತದೆ?

A) Crushing |ಕ್ರಷಿಂಗ್

B) Fatigue breakage | ಫೆಟಿಗ್ ಬ್ರೇಕೇಜ್

C) Cold flow | ಕೋಲ್ಡ್ ಫ್ಲೋ

D) Rippling | ರಿಪ್ಪಲ್ಲಿಂಗ್

Answer: A) Crushing |ಕ್ರಷಿಂಗ್

5. What is the name of the clutch shown in the figure? | ಚಿತ್ರದಲ್ಲಿ ತೋರಿಸಿರುವ ಕ್ಲಚ್‌ನ ಹೆಸರೇನು?

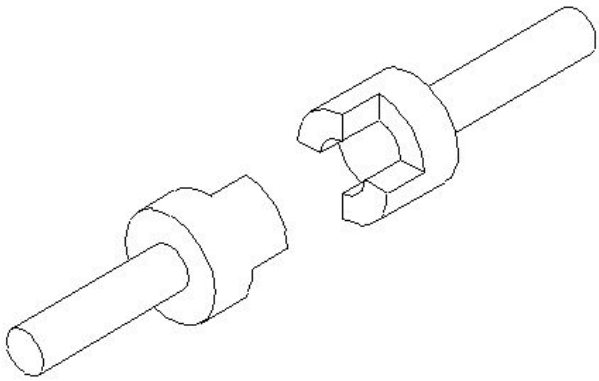

A) Air clutch | ಏರ್ ಕ್ಲಚ್

B) Single plate clutch | ಸಿಂಗಲ್ ಪ್ಲೇಟ್ ಕ್ಲಚ್

C) Dog clutch | ಡಾಗ್ ಕ್ಲಚ್

D) Cone clutch | ಕೋನ್ ಕ್ಲಚ್

Answer: C) Dog clutch | ಡಾಗ್ ಕ್ಲಚ್

6. Why is a spider coupling typically used for low power drives? | ಕಡಿಮೆ ಪವರ್ ಡ್ರೈವ್‌ಗಳಿಗೆ ಸ್ಪೈಡರ್ ಕಪ್ಲಿಂಗ್ ಅನ್ನು ಏಕೆ ಬಳಸಲಾಗುತ್ತದೆ?

A) Heavy | ಭಾರೀ

B) Rigid | ರಿಜಿಡ್

C) Rubber spacer | ರಬ್ಬರ್ ಸ್ಪೇಸರ್

D) Larger size | ದೊಡ್ಡ ಗಾತ್ರ

Answer: C) Rubber spacer | ರಬ್ಬರ್ ಸ್ಪೇಸರ್

7. What is the name of the gear shown in the figure? | ಚಿತ್ರದಲ್ಲಿ ತೋರಿಸಿರುವ ಗೇರ್‌ನ ಹೆಸರೇನು?

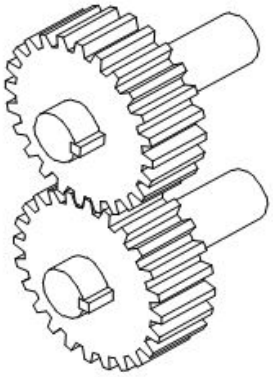

A) Bevel gear | ಬೆವೆಲ್ ಗೇರ್

B) Mitre gear | ಮಿಟರ್ ಗೇರ್

C) Spur gear | ಸ್ಪರ್ ಗೇರ್

D) Hypoid gear | ಹೈಪಾಯಿಡ್ ಗೇರ್

Answer: C) Spur gear | ಸ್ಪರ್ ಗೇರ್

8. Which law states that if the mass of gas is compressed or expanded at a constant temperature, then the absolute pressure is inversely proportional to the volume? | ಅನಿಲದ ದ್ರವ್ಯರಾಶಿಯನ್ನು ಸ್ಥಿರ ತಾಪಮಾನದಲ್ಲಿ (ಕಾನ್ಸ್ಟೆಂಟ್ ಟೆಂಪರೇಚರ್) ಸಂಕುಚಿತಗೊಳಿಸಿದರೆ ಅಥವಾ ವಿಸ್ತರಿಸಿದರೆ, ಸಂಪೂರ್ಣ ಒತ್ತಡವು ಪರಿಮಾಣಕ್ಕೆ ವಿಲೋಮ ಅನುಪಾತದಲ್ಲಿರುತ್ತದೆ (ಇನ್ವರ್ಸ್ಲಿ ಪ್ರೊಪೊರ್ಶನ್) ಎಂದು ಯಾವ ಕಾನೂನು ಹೇಳುತ್ತದೆ?

A) Boyle□ s Law ಬಾಯ್ಲ್ಸ್ ಕಾನೂನು

B) Pascal□ s Law ಪ್ಯಾಸ್ಕಲ್ ಕಾನೂನು

C) Archimedes Principle | ಆರ್ಕಿಮಿಡಿಸ್ ತತ್ವ

D) Hook□ s Law ಹುಕ್ಸ್ ಕಾನೂನು

Answer: A) Boyle□ s Law ಬಾಯ್ಲ್ಸ್ ಕಾನೂನು

9. Which system is operated by compressed air as energy inputs? | ಸಂಕುಚಿತ ಗಾಳಿಯಿಂದ (ಕಂಪ್ರೆಸ್ಡ್ ಏರ್) ಶಕ್ತಿಯ ಒಳಹರಿವಿನ ಮೂಲಕ ಯಾವ ವ್ಯವಸ್ಥೆಯನ್ನು ನಿರ್ವಹಿಸಲಾಗುತ್ತದೆ?

A) Hydraulic System | ಹೈಡ್ರಾಲಿಕ್ ವ್ಯವಸ್ಥೆ

B) Electrical System | ವಿದ್ಯುತ್ ವ್ಯವಸ್ಥೆ

C) Pneumatic System | ನ್ಯೂಮ್ಯಾಟಿಕ್ ವ್ಯವಸ್ಥೆ

D) Mechanical System | ಯಾಂತ್ರಿಕ ವ್ಯವಸ್ಥೆ

Answer: C) Pneumatic System | ನ್ಯೂಮ್ಯಾಟಿಕ್ ವ್ಯವಸ್ಥೆ

10. Which type of drive is shown in the figure? | ಯಾವ ರೀತಿಯ ಡ್ರೈವ್ ಅನ್ನು ಚಿತ್ರದಲ್ಲಿ ತೋರಿಸಲಾಗಿದೆ?

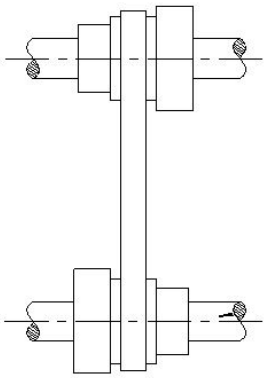

A) Right angled drive | ಬಲ ಕೋನದ ಡ್ರೈವ್

B) Open belt drive | ಕ್ರಾಸ್ ಬೆಲ್ಟ್ ಡ್ರೈವ್

C) Cross-belt drive | ಕ್ರಾಸ್ – ಬೆಲ್ಟ್ ಡ್ರೈವ್

D) Stepped drive | ಸ್ಟೆಪ್ಡ್ ಡ್ರೈವ್

Answer: D) Stepped drive | ಸ್ಟೆಪ್ಡ್ ಡ್ರೈವ್