ITI Quiz - 11-Jun-2026 11:49 AM

Q. ID: ITISKILL9040ZT

June 2026 | **GOVT ITI, BEERIHUNDI** | Answer Key

Duration: 30 Mins | **Total Marks: 10** | **Q.ID: ITISKILL9040ZT**

1. What is the name of the symbol as shown in the figure? | ಚಿತ್ರದಲ್ಲಿ ತೋರಿಸಿರುವಂತೆ ಚಿಹ್ನೆಯ ಹೆಸರೇನು?

A) Circuit Breaker (CB)
B) Coupling Capacitor (CC)
C) Lightning Arrester (LA)
D) Earth switch (ES)

Answer: C) Lightning Arrester (LA)

---

2. What is the name of the part of hydro power plant marked as X as shown in the figureಚಿತ್ರದಲ್ಲಿ ತೋರಿಸಿರುವಂತೆ X ಎಂದು ಗುರುತಿಸಲಾದ ಜಲವಿದ್ಯುತ್ ಸ್ಥಾವರದ ಭಾಗದ ಹೆಸರೇನು?

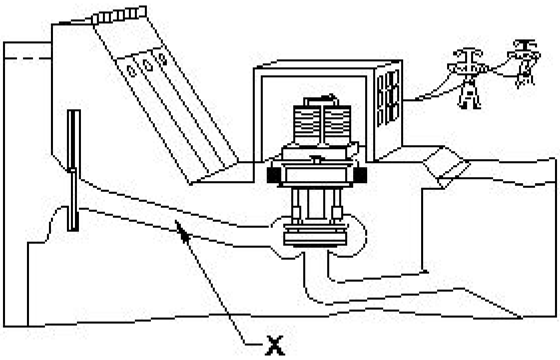

A) Penstock | ಪೆನ್ಸ್ಟಾಕ್
B) Turbine | ಟರ್ಬೈನ್
C) Control gate | ಕಂಟ್ರೋಲ್ ಗೇಟ್
D) Intake | ಇನ್ಟೇಕ್

Answer: A) Penstock | ಪೆನ್ಸ್ಟಾಕ್

---

3. Which type of line insulator is used at the dead ends of the H.T overhead lines? | H.T ಓವರ್‌ಹೆಡ್ ರೇಖೆಗಳ ಸತ್ತ ತುದಿಗಳಲ್ಲಿ ಯಾವ ರೀತಿಯ ಲೈನ್ ಇನ್ಸುಲೇಟರ್ ಅನ್ನು ಬಳಸಲಾಗುತ್ತದೆ?

A) Stay insulator | ಅವಾಹಕವಾಗಿರಿ
B) Post insulator | ಪೋಸ್ಟ್ ಅವಾಹಕ
C) Disc insulator | ಡಿಸ್ಕ್ ಅವಾಹಕ
D) Pin insulator | ಪಿನ್ ಅವಾಹಕ

Answer: C) Disc insulator | ಡಿಸ್ಕ್ ಅವಾಹಕ

---

4. What is the advantage of AC power transmission? | AC ವಿದ್ಯುತ್ ಪ್ರಸರಣದ ಪ್ರಯೋಜನವೇನು?

A) Corona loss negligible | ಕರೋನಾ ನಷ್ಟ ನಗಣ್ಯ
B) Voltages can be stepped up and stepped down easily | ವೋಲ್ಟೇಜ್‌ಗಳನ್ನು ಹೆಚ್ಚಿಸಬಹುದು ಮತ್ತು ಸುಲಭವಾಗಿ ಕೆಳಗಿಳಿಯಬಹುದು
C) Stress on transmission lines is minimum | ಪ್ರಸರಣ ಮಾರ್ಗಗಳಲ್ಲಿ ಒತ್ತಡ ಕನಿಷ್ಠ
D) Low voltage drop in transmission lines | ಪ್ರಸರಣ ರೇಖೆಗಳಲ್ಲಿ ಕಡಿಮೆ ವೋಲ್ಟೇಜ್ ಕುಸಿತ

Answer: B) Voltages can be stepped up and stepped down easily | ವೋಲ್ಟೇಜ್‌ಗಳನ್ನು ಹೆಚ್ಚಿಸಬಹುದು ಮತ್ತು ಸುಲಭವಾಗಿ ಕೆಳಗಿಳಿಯಬಹುದು

---

5. What is the voltage ratio in A.C distribution line adopted for domestic consumers? | ದೇಶೀಯ ಗ್ರಾಹಕರಿಗೆ ಅಳವಡಿಸಿಕೊಂಡ AC ವಿತರಣಾ ಸಾಲಿನಲ್ಲಿನ ವೋಲ್ಟೇಜ್ ಅನುಪಾತ ಎಷ್ಟು?

A) 415 V/110 V
B) 11 KV/415 V
C) 240 V/110 V
D) 415 V/240 V

Answer: D) 415 V/240 V

---

6. Which fuel is available in plenty in India for power generation? | ವಿದ್ಯುತ್ ಉತ್ಪಾದನೆಗೆ ಭಾರತದಲ್ಲಿ ಯಾವ ಇಂಧನ ಸಾಕಷ್ಟು ಲಭ್ಯವಿದೆ?

A) Gasoline | ಗ್ಯಾಸೋಲಿನ್
B) Diesel | ಡೀಸೆಲ್
C) Coal | ಕಲ್ಲಿದ್ದಲು
D) Gas oil | ಅನಿಲ ತೈಲ

Answer: C) Coal | ಕಲ್ಲಿದ್ದಲು

---

7. Which is the conventional power generation? | ಸಾಂಪ್ರದಾಯಿಕ ವಿದ್ಯುತ್ ಉತ್ಪಾದನೆ ಯಾವುದು?

A) Tidal power generation | ಉಬ್ಬರವಿಳಿತದ ವಿದ್ಯುತ್ ಉತ್ಪಾದನೆ
B) Wind power generation | ಗಾಳಿ ವಿದ್ಯುತ್ ಉತ್ಪಾದನೆ
C) Thermal power generation | ಉಷ್ಣ ವಿದ್ಯುತ್ ಉತ್ಪಾದನೆ
D) Solar power generation | ಸೌರ ವಿದ್ಯುತ್ ಉತ್ಪಾದನೆ

Answer: C) Thermal power generation | ಉಷ್ಣ ವಿದ್ಯುತ್ ಉತ್ಪಾದನೆ

---

8. Which turbine is used for high head in the hydro power plant? | ಜಲವಿದ್ಯುತ್ ಸ್ಥಾವರದಲ್ಲಿ ಯಾವ ಟರ್ಬೈನ್ ಅನ್ನು ಎತ್ತರಕ್ಕೆ ಬಳಸಲಾಗುತ್ತದೆ?

A) Francis turbines | ಫ್ರಾನ್ಸಿಸ್ ಟರ್ಬೈನ್ಗಳು
B) Reaction turbines | ಪ್ರತಿಕ್ರಿಯೆ ಟರ್ಬೈನ್ಗಳು
C) Kaplan turbines | ಕಪ್ಲಾನ್ ಟರ್ಬೈನ್ಗಳು
D) Impulse turbines | ಇಂಪಲ್ಸ್ ಟರ್ಬೈನ್ಗಳು

Answer: D) Impulse turbines | ಇಂಪಲ್ಸ್ ಟರ್ಬೈನ್ಗಳು

---

9. What is the major disadvantage of wind power generation? | ಪವನ ವಿದ್ಯುತ್ ಉತ್ಪಾದನೆಯ ಪ್ರಮುಖ ಅನಾನುಕೂಲತೆ ಏನು?

A) Wind power is not constant and steady | ಗಾಳಿಯ ಶಕ್ತಿ ಸ್ಥಿರ ಮತ್ತು ಸ್ಥಿರವಾಗಿಲ್ಲ
B) Plant installation more complicated | ಸಸ್ಯ ಸ್ಥಾಪನೆ ಹೆಚ್ಚು ಸಂಕೀರ್ಣವಾಗಿದೆ

C) Pollution effect is more | ಮಾಲಿನ್ಯಪರಿಣಾಮ

D) Requires high technology | ಉನ್ನತ ತಂತ್ರಜ್ಞಾನದ ಅಗತ್ಯವಿದೆ

Answer: A) Wind power is not constant and steady | ಗಾಳಿಯ ಶಕ್ತಿ ಸ್ಥಿರ ಮತ್ತು ಸ್ಥಿರವಾಗಿಲ್ಲ

---

10. What is ACSR stands for? | ACSR ಎಂದರೆ ಏನು?

A) Aluminium Core Steel Reinforced

B) Aluminium Covered Steel Reinforced

C) Aluminium Conductor Steel Reinforced

D) All Conductors Steel Reinforced

Answer: C) Aluminium Conductor Steel Reinforced