# GOVERNMENT ITI KUKANOOR

Q. ID: ITISKILL6890QF

October 2025

**MONTHLY TEST**

Answer Key

**Duration: 30 Mins** **Total Marks: 25** **Q.ID: ITISKILL6890QF**

**1.** What is the name of the instrument shown in the figure? | ಚಿತ್ರದಲ್ಲಿ ತೋರಿಸಿರುವ ಉಪಕರಣದ ಹೆಸರೇನು?

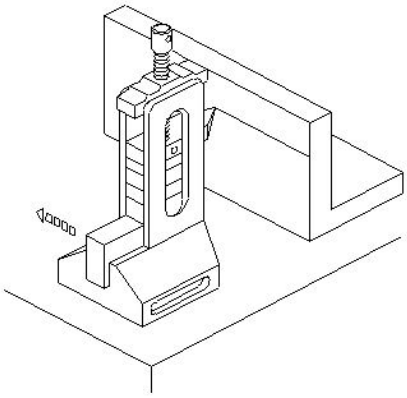

A) Height gauge with slip gauge holder | ಸ್ಲಿಪ್ ಗೇಜ್ ಹೋಲ್ಡರ್ನೊಂದಿಗಿನ ಹೈಟ್ ಗೇಜ್

B) Clamp type height gauge | ಕ್ಲಾಂಪ್ ಟೈಪ್ ಹೈಟ್ ಗೇಜ್

C) Depth vernier gauge | ಡೆಪ್ತ್ ವರ್ನಿಯರ್ ಗೇಜ್

D) Vernier height gauge | ವರ್ನಿಯರ್ ಹೈಟ್ ಗೇಜ್

**Answer: A) Height gauge with slip gauge holder | ಸ್ಲಿಪ್ ಗೇಜ್ ಹೋಲ್ಡರ್ನೊಂದಿಗಿನ ಹೈಟ್ ಗೇಜ್**

**2.** Which material is used for manufacturing sine bar? | ಸೈನ್ ಬಾರ್ ಅನ್ನು ತಯಾರಿಸಲು ಯಾವ ವಸ್ತುವನ್ನು ಬಳಸಲಾಗುತ್ತದೆ?

A) High carbon steel | ಹೈ ಕಾರ್ಬನ್ ಸ್ಟೀಲ್

B) High speed steel | ಹೈ ಸ್ಪೀಡ್ ಸ್ಟೀಲ್

C) Stabilized chromium steel | ಸ್ಥಿರವಾದ ಕ್ರೋಮಿಯಂ ಉಕ್ಕಿನ

D) Invar steel | ಇನ್ವಾರ್ ಸ್ಟೀಲ್

**Answer: C) Stabilized chromium steel | ಸ್ಥಿರವಾದ ಕ್ರೋಮಿಯಂ ಉಕ್ಕಿನ**

**3.** Which surface is being lapped using the split bush shown in the figure? | ಚಿತ್ರದಲ್ಲಿ ತೋರಿಸಿರುವ ಸ್ಪ್ಲಿಟ್ ಬುಷ್ ಅನ್ನು ಬಳಸಿಕೊಂಡು ಯಾವ ಸರ್ಫೆಸನ್ನು ಲ್ಯಾಪ್ ಮಾಡಲಾಗುತ್ತಿದೆ?

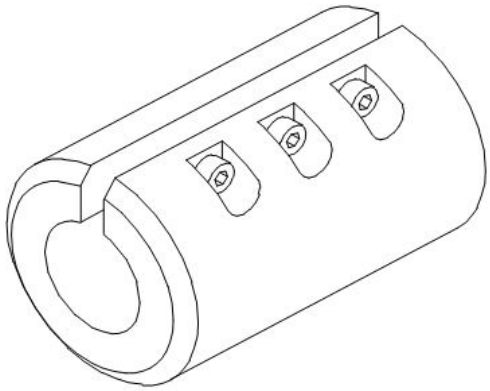

A) Internal cylindrical surface | ಇಂಟರ್ನಲ್ ಸಿಲಿಂಡ್ರಿಕಲ್ ಸರ್ಫೆಸ್

B) Flat surface | ಫ್ಲಾಟ್ ಸರ್ಫೆಸ್

C) External cylindrical surface | ಎಕ್ಸ್ಟರ್ನಲ್ ಸಿಲಿಂಡ್ರಿಕಲ್ ಸರ್ಫೆಸ್

D) External taper surface | ಎಕ್ಸ್ಟರ್ನಲ್ ಟೇಪರ್ ಸರ್ಫೆಸ್

**Answer: C) External cylindrical surface | ಎಕ್ಸ್ಟರ್ನಲ್ ಸಿಲಿಂಡ್ರಿಕಲ್ ಸರ್ಫೆಸ್**

**4.** Which process is carried out with abrasive sticks to correct the profile of internal cylindrical surfaces? | ಆಂತರಿಕ ಸಿಲಿಂಡರಾಕಾರದ ಸರ್ಫೆಸ್ಗಳ ಪ್ರೊಫೈಲ್ ಅನ್ನು ಸರಿಪಡಿಸಲು ಅಬ್ರಸಿವ್ ಕೋಲುಗಳೊಂದಿಗೆ ಯಾವ ಪ್ರಕ್ರಿಯೆಯನ್ನು ಕೈಗೊಳ್ಳಲಾಗುತ್ತದೆ?

A) Grinding | ಗ್ರೈಂಡಿಂಗ್

B) Filing | ಫೈಲಿಂಗ್

C) Honing | ಹೊನಿಂಗ್

D) Lapping | ಲಾಪ್ಪಿಂಗ್

**Answer: C) Honing | ಹೊನಿಂಗ್**

**5.** Which grade of slip gauge is used for inspection? | ತಪಾಸಣೆಗಾಗಿ ಯಾವ ದರ್ಜೆಯ ಸ್ಲಿಪ್ ಗೇಜ್ ಅನ್ನು ಬಳಸಲಾಗುತ್ತದೆ?

A) Grade '00' accuracy | ಗ್ರೇಡ್ □00□ ನಿಖರತೆ (ಅಕ್ಯುರೆಸಿ)

B) Grade I accuracy | ಗ್ರೇಡ್ I ನಿಖರತೆ (ಅಕ್ಯುರೆಸಿ)

C) Grade II accuracy | ಗ್ರೇಡ್ II ನಿಖರತೆ (ಅಕ್ಯುರೆಸಿ)

D) Grade '0' accuracy | ಗ್ರೇಡ್ □0□ ನಿಖರತೆ (ಅಕ್ಯುರೆಸಿ)

**Answer: D) Grade '0' accuracy | ಗ್ರೇಡ್ □0□ ನಿಖರತೆ (ಅಕ್ಯುರೆಸಿ)**

**6.** Which material protects slip gauge from rusting? | ಯಾವ ವಸ್ತುವು ಸ್ಲಿಪ್ ಗೇಜ್ ಅನ್ನು ತುಕ್ಕು ಹಿಡಿಯದಂತೆ ರಕ್ಷಿಸುತ್ತದೆ?

A) Wax | ವ್ಯಾಕ್ಸ್

B) Kerosene | ಸೀಮೆಎಣ್ಣೆ

C) Petroleum jelly | ಪೆಟ್ರೋಲಿಯಂ ಜೆಲ್ಲಿ

D) Oil | ತೈಲ

**Answer: C) Petroleum jelly | ಪೆಟ್ರೋಲಿಯಂ ಜೆಲ್ಲಿ**

**7.** Which method of surface hardening is shown in the figure? | ಸರ್ಫೆಸ್ ಹಾರ್ಡನಿಂಗಿನ ಯಾವ ವಿಧಾನವನ್ನು ಚಿತ್ರದಲ್ಲಿ ತೋರಿಸಲಾಗಿದೆ?

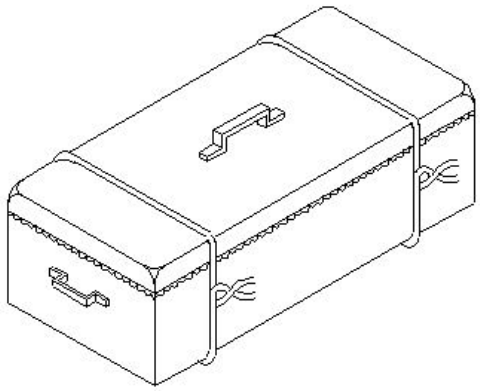

A) Nitriding | ನೈಟ್ರೈಡಿಂಗ್

B) Pack-carburising | ಪ್ಯಾಕ್ – ಕಾರ್ಬರೈಸಿಂಗ್

C) Flame hardening | ಫ್ಲೇಮ್ ಹಾರ್ಡೆನಿಂಗ್

D) Induction hardening | ಇಂಡಕ್ಷನ್ ಹಾರ್ಡೆನಿಂಗ್

**Answer: B) Pack-carburising | ಪ್ಯಾಕ್ – ಕಾರ್ಬರೈಸಿಂಗ್**

---

**8.** What is the purpose of annealing? | ಅನೆಲಿಂಗ್ ಮಾಡುವ ಉದ್ದೇಶವೇನು?

A) To refine the grain structure of the steel | ಉಕ್ಕಿನ ಧಾನ್ಯ (ಸ್ಟೀಲ್ ಗ್ರೇನ್) ರಚನೆಯನ್ನು ಸಂಸ್ಕರಿಸಲು

B) To add cutting ability | ಕತ್ತರಿಸುವ ಸಾಮರ್ಥ್ಯವನ್ನು ಸೇರಿಸಲು

C) To increase wear resistance | ಸವೆತ ಪ್ರತಿರೋಧವನ್ನು ಹೆಚ್ಚಿಸಲು

D) To soften the steel | ಉಕ್ಕನ್ನು (ಸ್ಟೀಲ್) ಮೃದುಗೊಳಿಸಲು

**Answer: D) To soften the steel | ಉಕ್ಕನ್ನು (ಸ್ಟೀಲ್) ಮೃದುಗೊಳಿಸಲು**

---

**9.** Which precision finishing operation carried out using fine abrasive materials? | ಸೂಕ್ಷ್ಮವಾದ ಅಬ್ರಸಿವ್ ಮೆಟೀರಿಯಲ್ ಬಳಸಿ ಯಾವ ನಿಖರವಾದ ಫಿನಿಶಿಂಗ್ ಕಾರ್ಯಾಚರಣೆಯನ್ನು ಕೈಗೊಳ್ಳಲಾಗುತ್ತದೆ?

A) Grinding | ಗ್ರೈಂಡಿಂಗ್

B) Filing | ಫೈಲಿಂಗ್

C) Lapping | ಲಾಪ್ಪಿಂಗ್

D) Reaming | ರೀಮಿಂಗ್

**Answer: C) Lapping | ಲಾಪ್ಪಿಂಗ್**

---

**10.** What is the name of the operation that corrects the profiles of cylindrical surfaces and removes taper? | ಸಿಲಿಂಡರಾಕಾರದ ಸರ್ಫೆಸ್ ಪ್ರೊಫೈಲ್‌ಗಳನ್ನು ಸರಿಪಡಿಸುವ ಮತ್ತು ಟೇಪರ್ ಅನ್ನು ತೆಗೆದುಹಾಕುವ ಕಾರ್ಯಾಚರಣೆಯ ಹೆಸರೇನು?

A) Honing | ಹೋನಿಂಗ್

B) Grinding | ಗ್ರೈಂಡಿಂಗ್

C) Boring | ಬೋರಿಂಗ್

D) Reaming | ರೀಮಿಂಗ್

**Answer: A) Honing | ಹೋನಿಂಗ್**

---

**11.** Which is the hardest of all abrasive materials? | ಎಲ್ಲಾ ಅಬ್ರಸಿವ್ ವಸ್ತುಗಳಲ್ಲಿ ಯಾವುದು ಕಠಿಣವಾಗಿದೆ?

A) Boron carbide | ಬೋರಾನ್ ಕಾರ್ಬೈಡ್

B) Aluminium oxide | ಅಲ್ಯೂಮಿನಿಯಂ ಆಕ್ಸೈಡ್

C) Silicon carbide | ಸಿಲಿಕಾನ್ ಕಾರ್ಬೈಡ್

D) Diamond | ಡೈಮಂಡ್

**Answer: D) Diamond | ಡೈಮಂಡ್**

---

**12.** Which material is used to make slip gauge block? | ಸ್ಲಿಪ್ ಗೇಜ್ ಬ್ಲಾಕ್ ಮಾಡಲು ಯಾವ ವಸ್ತುವನ್ನು ಬಳಸಲಾಗುತ್ತದೆ?

A) High carbon steel | ಹೈ ಕಾರ್ಬನ್ ಸ್ಟೀಲ್

B) Tool steel | ಟೂಲ್ ಸ್ಟೀಲ್

C) Low grade steel | ಲೊ ಗ್ರೇಡ್ ಸ್ಟೀಲ್

D) High grade steel | ಹೈ ಗ್ರೇಡ್ ಸ್ಟೀಲ್

**Answer: D) High grade steel | ಹೈ ಗ್ರೇಡ್ ಸ್ಟೀಲ್**

---

**13.** Which type of abrasive is used in honing cast iron and non-ferrous materials? | ಕಾಸ್ಟ್ ಐರನ್ ಮತ್ತು ನಾನ್–ಫೆರಸ್ ವಸ್ತುಗಳನ್ನು ಹೊನಿಂಗ್ ಮಾಡಲು ಯಾವ ರೀತಿಯ ಅಬ್ರಸ್ಸಿವನ್ನು ಬಳಸಲಾಗುತ್ತದೆ?

A) Diamond | ಡೈಮಂಡ್

B) Aluminium oxide | ಅಲ್ಯೂಮಿನಿಯಂ ಆಕ್ಸೈಡ್

C) Boron carbide | ಬೋರಾನ್ ಕಾರ್ಬೈಡ್

D) Silicon carbide | ಸಿಲಿಕಾನ್ ಕಾರ್ಬೈಡ್

**Answer: D) Silicon carbide | ಸಿಲಿಕಾನ್ ಕಾರ್ಬೈಡ್**

---

**14.** What is the name of the structure if hot steel is rapidly cooled? | ಬಿಸಿ ಉಕ್ಕನ್ನು (ಸ್ಟೀಲ್) ತ್ವರಿತವಾಗಿ ತಂಪಾಗಿಸಿದರೆ ರಚನೆಯ (ಸ್ಟ್ರಕ್ಚರ್) ಹೆಸರೇನು?

A) Ferrite | ಫೆರೆಟ್

B) Pearlite | ಪರ್ಲೈಟ್

C) Martensite | ಮಾರ್ಟೆನ್ಸೈಟ್

D) Austenite | ಆಸ್ಟೆನೈಟ್

**Answer: C) Martensite | ಮಾರ್ಟೆನ್ಸೈಟ್**

---

**15.** What is the use of frosting operation? | ಫ್ರಾಸ್ಟಿಂಗ್ ಕಾರ್ಯಾಚರಣೆಯ ಬಳಕೆ ಏನು?

A) To increase the oil retention on scraped surfaces | ಸ್ಕ್ರಾಪ್ ಮಾಡಿದ ಮೇಲ್ಮೈಗಳಲ್ಲಿ ತೈಲ ಧಾರಣವನ್ನು ಹೆಚ್ಚಿಸುವುದು

B) To increase the oil retention on milled surfaces | ಮಿಲ್ಡ್ ಮೇಲ್ಮೈಗಳಲ್ಲಿ ತೈಲ ಧಾರಣವನ್ನು ಹೆಚ್ಚಿಸುವುದು

C) To decrease the oil retention on scraped surfaces | ಸ್ಕ್ರಾಪ್ ಮಾಡಿದ ಮೇಲ್ಮೈಗಳಲ್ಲಿ ತೈಲ ಧಾರಣವನ್ನು ಕಡಿಮೆ ಮಾಡುವುದು

D) To decrease the oil retention on milled surfaces | ಮಿಲ್ಡ್ ಮೇಲ್ಮೈಗಳಲ್ಲಿ ತೈಲ ಧಾರಣವನ್ನು ಕಡಿಮೆ ಮಾಡುವುದು

**Answer: A) To increase the oil retention on scraped surfaces | ಸ್ಕ್ರಾಪ್ ಮಾಡಿದ ಮೇಲ್ಮೈಗಳಲ್ಲಿ ತೈಲ ಧಾರಣವನ್ನು ಹೆಚ್ಚಿಸುವುದು**

---

**16.** Which is used to clean the slip gauge? | ಸ್ಲಿಪ್ ಗೇಜ್ ಅನ್ನು ಸ್ವಚ್ಛಗೊಳಿಸಲು ಯಾವುದನ್ನು ಬಳಸಲಾಗುತ್ತದೆ?

A) Carbon tetrachloride | ಕಾರ್ಬನ್ ಟೆಟ್ರಾ ಕ್ಲೋರೈಡ್

B) Wax | ವ್ಯಾಕ್ಸ್

C) Kerosene | ಸೀಮೆಎಣ್ಣೆ

D) Soluble oil | ಕರಗುವ ತೈಲ

**Answer: A) Carbon tetrachloride | ಕಾರ್ಬನ್ ಟೆಟ್ರಾ ಕ್ಲೋರೈಡ್**

---

**17.** Which finishing operation is performed by the tool that rotates and reciprocates simultaneously? | ಏಕಕಾಲದಲ್ಲಿ ತಿರುಗುವ ಮತ್ತು ಪರಸ್ಪರ ವಿನಿಮಯ ಮಾಡುವ ಸಾಧನದಿಂದ ಯಾವ ಫಿನಿಶಿಂಗ್ ಆಪರೇಷನ್ ನಡೆಸಲಾಗುತ್ತದೆ?

A) Drilling | ಡ್ರಿಲ್ಲಿಂಗ್

B) Lapping | ಲಾಪ್ಪಿಂಗ್

C) Honing | ಹೊನಿಂಗ್

D) Grinding | ಗ್ರೈಂಡಿಂಗ್

**Answer: C) Honing | ಹೊನಿಂಗ್**

---

**18.** What is the name of the part marked as □ x□ shown in the figure? | ಚಿತ್ರದಲ್ಲಿ ತೋರಿಸಿರುವ □ x□ಂದು ಗುರುತಿಸಲಾದ ಭಾಗದ ಹೆಸರೇನು?

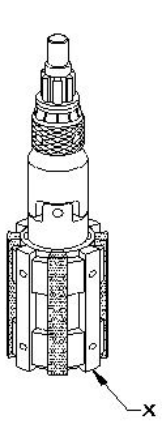


A) Universal joint | ಯುನಿವರ್ಸಲ್ ಜಾಯಿಂಟ್

B) Bronze guide | ಬ್ರೊನ್ಜ್ ಗೈಡ್

C) Expanding body | ಎಕ್ಸ್ಪಾಂಡಿಂಗ್ ಬಾಡಿ

D) Stone | ಕಲ್ಲು

**Answer: B) Bronze guide | ಬ್ರೊನ್ಜ್ ಗೈಡ್**

**19.** What is the purpose of slit provided in the lapping tool? | ಲ್ಯಾಪಿಂಗ್ ಉಪಕರಣದಲ್ಲಿ ಒದಗಿಸಲಾದ ಸ್ಲಿಟ್ನ ಉದ್ದೇಶವೇನು?

A) For expansion | ವಿಸ್ತರಣೆಗೆ

B) To adjust the sleeve | ಸ್ಲೀವ್ಅನ್ನು ಅಡ್ಜಸ್ಟ್ ಮಾಡಲು

C) For clearance | ಕ್ಲಿಯರೆನ್ಸಾಗಿ

D) To retain abrasive | ಅಬ್ರಸಿವನ್ನು ಉಳಿಸಿಕೊಳ್ಳಲು

**Answer: A) For expansion | ವಿಸ್ತರಣೆಗೆ**

**20.** Which is called as super finishing process? | ಸೂಪರ್ ಫಿನಿಶಿಂಗ್ ಪ್ರಕ್ರಿಯೆ ಎಂದು ಯಾವುದನ್ನು ಕರೆಯುತ್ತಾರೆ?

A) Honing | ಹೋನಿಂಗ್

B) Milling | ಮಿಲ್ಲಿಂಗ್

C) Turning | ಟರ್ನಿಂಗ್

D) Grinding | ಗ್ರೈಂಡಿಂಗ್

**Answer: A) Honing | ಹೋನಿಂಗ್**

**21.** Which grade of slip gauge is used in general workshop? | ಸಾಮಾನ್ಯ ಕಾರ್ಯಾಗಾರದಲ್ಲಿ ಯಾವ ದರ್ಜೆಯ ಸ್ಲಿಪ್ ಗೇಜ್ ಅನ್ನು ಬಳಸಲಾಗುತ್ತದೆ?

A) Grade '0' accuracy | ಗ್ರೇಡ್ □0□ ನಿಖರತೆ (ಅಕ್ಯುರೆಸಿ)

B) Grade II accuracy | ಗ್ರೇಡ್ II ನಿಖರತೆ (ಅಕ್ಯುರೆಸಿ)

C) Grade I accuracy | ಗ್ರೇಡ್ I ನಿಖರತೆ (ಅಕ್ಯುರೆಸಿ)

D) Grade '00' accuracy | ಗ್ರೇಡ್ □00□ ನಿಖರತೆ (ಅಕ್ಯುರೆಸಿ)

**Answer: B) Grade II accuracy | ಗ್ರೇಡ್ II ನಿಖರತೆ (ಅಕ್ಯುರೆಸಿ)**

**22.** Which heat treatment process affects the strength, toughness and ductility of steel? | ಯಾವ ಶಾಖ ಚಿಕಿತ್ಸೆ (ಹೀಟ್ ಟ್ರೀಟ್ಮೆಂಟ್) ಪ್ರಕ್ರಿಯೆಯು ಉಕ್ಕಿನ ಶಕ್ತಿ, ಗಟ್ಟಿತನ ಮತ್ತು ಡಕ್ಟಿಲಿಟಿ ಮೇಲೆ ಪರಿಣಾಮ ಬೀರುತ್ತದೆ?

A) Normalising | ನಾರ್ಮಲೈಸಿಂಗ್

B) Annealing | ಅನೀಲಿಂಗ್

C) Hardening | ಹಾರ್ಡನಿಂಗ್

D) Tempering | ಟೆಂಪರಿಂಗ್

**Answer: C) Hardening | ಹಾರ್ಡನಿಂಗ್**

**23.** Which abrasive is used for lapping soft steel and non-ferrous metals? | ಸಾಫ್ಟ್ ಸ್ಟೀಲ್ ಮತ್ತು ನಾನ್-ಫೆರಸ್ ಲೋಹಗಳನ್ನು ಲ್ಯಾಪಿಂಗ್ ಮಾಡಲು ಯಾವ ಅಬ್ರಸಿವನ್ನು ಬಳಸಲಾಗುತ್ತದೆ?

A) Diamond | ಡೈಮಂಡ್

B) Fused alumina | ಫ್ಯೂಸ್ಡ್ ಅಲ್ಯೂಮಿನಾ

C) Silicon carbide | ಸಿಲಿಕಾನ್ ಕಾರ್ಬೈಡ್

D) Boron carbide | ಬೋರಾನ್ ಕಾರ್ಬೈಡ್

**Answer: B) Fused alumina | ಫ್ಯೂಸ್ಡ್ ಅಲ್ಯೂಮಿನಾ**

**24.** What is carried out to produce a brighter and smoother deposit in electroplating? | ಎಲೆಕ್ಟ್ರೋಪ್ಲೇಟಿಂಗ್‌ನಲ್ಲಿ ಪ್ರಕಾಶಮಾನವಾದ ಮತ್ತು ಮೃದುವಾದ ಡೆಪಾಸಿಟ್ ಉತ್ಪಾದಿಸಲು ಏನು ನಡೆಸಲಾಗುತ್ತದೆ?

A) High voltage | ಅಧಿಕ ವೋಲ್ಟೇಜ್

B) High current density | ಹೈ ಕರೆಂಟ್ ಡೆನ್ಸಿಟಿ

C) Low voltage | ಕಡಿಮೆ ವೋಲ್ಟೇಜ್

D) Low current density | ಲೋ ಕರೆಂಟ್ ಡೆನ್ಸಿಟಿ

**Answer: B) High current density | ಹೈ ಕರೆಂಟ್ ಡೆನ್ಸಿಟಿ**

**25.** Which process refines the structure of steel component? | ಸ್ಟೀಲ್ ಕಾಂಪೊನೆಂಟಿನ ರಚನೆಯನ್ನು ಯಾವ ಪ್ರಕ್ರಿಯೆಯು ಸಂಸ್ಕರಿಸುತ್ತದೆ?

A) Normalising | ನಾರ್ಮಲೈಸಿಂಗ್

B) Hardening | ಹಾರ್ಡನಿಂಗ್

C) Annealing | ಅನೀಲಿಂಗ್

D) Tempering | ಟೆಂಪರಿಂಗ್

**Answer: A) Normalising | ನಾರ್ಮಲೈಸಿಂಗ್**