MONTHLY TEST

Q. ID: ITISKILL6022QQ

January 2026 **Shree Sarvagnya ITI Devar Hipparagi a** Answer Key

Duration: 60 Mins **Total Marks: 35** **Q.ID: ITISKILL6022QQ**

1. Sultan is a skilled electrician. He is looking for platform based gig work that matches his skills. Which of the following platforms would be most suitable for Sultan to find job opportunities?

A) Urban Company for offering home repair services
B) Uber for driving people
C) Zoom for video calls
D) Amazon for selling products online

Answer: A) Urban Company for offering home repair services

2. What is the centre of gravity of a semi circle of diameter 12 cm?

A) 2.75 cm
B) 2.24 cm
C) 2.54 cm
D) 3.25 cm

Answer: C) 2.54 cm

3. Which bearing is used in the limited bearing space? | ಸೀಮಿತ ಬೇರಿಂಗ್ ಜಾಗದಲ್ಲಿ ಯಾವ ಬೇರಿಂಗ್ ಅನ್ನು ಬಳಸಲಾಗುತ್ತದೆ?

A) Needle bearing | ಸೂಜಿ (ನೀಡಲ್) ಬೇರಿಂಗ್
B) Taper roller bearing | ಟೇಪರ್ ರೋಲರ್ ಬೇರಿಂಗ್
C) Thrust ball bearing | ಥ್ರಸ್ಟ್ ಬಾಲ್ ಬೇರಿಂಗ್
D) Angular contact ball bearing | ಕೋನೀಯ (ಆಂಗುಲಾರ್) ಸಂಪರ್ಕ ಬಾಲ್ ಬೇರಿಂಗ್

Answer: A) Needle bearing | ಸೂಜಿ (ನೀಡಲ್) ಬೇರಿಂಗ್

4. What is the name of the part marked as X shown in the figure? | ಚಿತ್ರದಲ್ಲಿ Xಎಂದು ಗುರುತಿಸಲಾದ ಭಾಗದ ಹೆಸರೇನು?

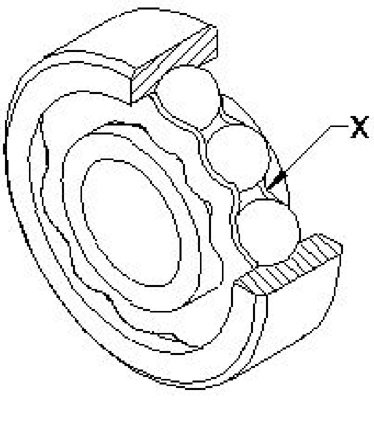

A) Outer race | ಔಟರ್ ರೇಸ್
B) Ball cage | ಬಾಲ್ ಗೇಜ್
C) Inner race | ಇನ್ನರ್ ರೇಸ್
D) Ball | ಬಾಲ್

Answer: B) Ball cage | ಬಾಲ್ ಗೇಜ್

5. The head for boiler application s shown in the figure given below is _____ | ಕೆಳಗಿನ ಚಿತ್ರದಲ್ಲಿ ತೋರಿಸಿರುವ ಬಾಯ್ಲರ್ ಅಪ್ಲಿಕೇಶನ್‌ನ ಹೆಡ್:

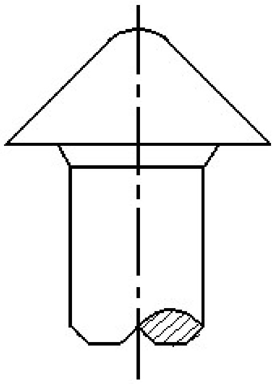

A) conical | ಶಂಕುವಿನಾಕಾರದ
B) steeple | ಸ್ಟೀಪಲ್
C) snap | ಸ್ನಾಪ್
D) pan | ಪ್ಯಾನ್

Answer: B) steeple | ಸ್ಟೀಪಲ್

6. What are green jobs?

A) Jobs shared in green colours
B) Jobs that harm the environment
C) Jobs that conserve resources and help the environment
D) Jobs that ignore waste separation and recycling

Answer: C) Jobs that conserve resources and help the environment

7. What is the reason it is recommended to use back-to-back or face-to-face matched pairs in double row angular contact ball bearings? | ಎರಡು ಸಾಲಿನ ಕೋನೀಯ ಕಾಂಟ್ಯಾಕ್ಟ್ ಬಾಲ್ ಬೇರಿಂಗ್‌ಗಳಲ್ಲಿ ಬ್ಯಾಕ್–ಟು–ಬ್ಯಾಕ್ ಅಥವಾ ಮುಖಾಮುಖಿ ಹೊಂದಾಣಿಕೆಯ ಜೋಡಿಗಳನ್ನು ಬಳಸಲು ಶಿಫಾರಸು ಮಾಡಲು ಕಾರಣವೇನು?

A) Carries radial and axial load in one direction | ಒಂದು ದಿಕ್ಕಿನಲ್ಲಿ ರೇಡಿಯಲ್ ಮತ್ತು ಆಕ್ಸಿಯಲ್ ಲೋಡ್ ಅನ್ನು ಒಯ್ಯುತ್ತದೆ
B) Carries radial load only | ರೇಡಿಯಲ್ ಲೋಡ್ ಅನ್ನು ಮಾತ್ರ ಒಯ್ಯುತ್ತದೆ
C) Carries radial and axial load in both direction | ಎರಡೂ ದಿಕ್ಕಿನಲ್ಲಿ ರೇಡಿಯಲ್ ಮತ್ತು ಆಕ್ಸಿಯಲ್ ಲೋಡ್ ಅನ್ನು ಒಯ್ಯುತ್ತದೆ
D) Carries axial load only | ಆಕ್ಸಿಯಲ್ ಲೋಡ್ ಅನ್ನು ಮಾತ್ರ ಒಯ್ಯುತ್ತದೆ

Answer: C) Carries radial and axial load in both direction | ಎರಡೂ ದಿಕ್ಕಿನಲ್ಲಿ ರೇಡಿಯಲ್ ಮತ್ತು ಆಕ್ಸಿಯಲ್ ಲೋಡ್ ಅನ್ನು ಒಯ್ಯುತ್ತದೆ

8. Which bearing material is used for connecting rods and electrical motors? | ರಾಡ್‌ಗಳು ಮತ್ತು ವಿದ್ಯುತ್ ಮೋಟರ್‌ಗಳನ್ನು ಸಂಪರ್ಕಿಸಲು ಯಾವ ಬೇರಿಂಗ್ ವಸ್ತುವನ್ನು ಬಳಸಲಾಗುತ್ತದೆ?

A) White metal | ಬಿಳಿ ಲೋಹ
B) Aluminium alloy | ಅಲ್ಯುಮಿನಿಯಮ್ ಮಿಶ್ರಲೋಹ (ಅಲ್ಲಾಯ್)

C) Sintered alloy | ಸಿಂಟರ್ಡ್ ಮಿಶ್ರಲೋಹಗಳು (ಅಲ್ಲಾಯ್)

D) Copper lead alloy | ಕಾಪರ್ ಲೆಡ್ ಅಲ್ಲೊಯ್ಸ್

Answer: D) Copper lead alloy | ಕಾಪರ್ ಲೆಡ್ ಅಲ್ಲೊಯ್ಸ್

---

9. Which bearing material needs no lubrication? | ಯಾವ ಬೇರಿಂಗ್ ವಸ್ತುವಿಗೆ ಲ್ಯೂಬ್ರಿಕೇಷನ್ ಅಗತ್ಯವಿಲ್ಲ?

A) White metal | ವೈಟ್ ಮೆಟಲ್

B) Plastics | ಪ್ಲಾಸ್ಟಿಕ್ಸ್

C) Cast iron | ಕಾಸ್ಟ್ ಐರನ್

D) Aluminium alloy | ಅಲ್ಯೂಮಿನಿಯಂ ಮಿಶ್ರಲೋಹ (ಅಲ್ಲಾಯ್)

Answer: B) Plastics | ಪ್ಲಾಸ್ಟಿಕ್ಸ್

---

10. Where the centre of gravity of a circle lies?

A) Any where on its radius

B) Any where on its diameter

C) At its centre

D) Any where on its circumference

Answer: C) At its centre

---

11. Why is the Go end made longer than the No go end in a Go and No-go gauge? | ಗೋ ಎಂಡ್ ಅನ್ನು ಗೋ ಮತ್ತು ನೋ-ಗೋ ಗೇಜ್‌ನಲ್ಲಿ ನೋ ಗೋ ಎಂಡ್‌ಗಿಂತ ಉದ್ದವಾಗಿ ಏಕೆ ಮಾಡಲಾಗಿದೆ?

A) To check the taper on the dimensions | ಆಯಾಮಗಳಲ್ಲಿ ಟೇಪರ್ ಅನ್ನು ಪರಿಶೀಲಿಸಿ

B) To check the part for longer length | ಹೆಚ್ಚಿನ ಉದ್ದಕ್ಕಾಗಿ ಭಾಗವನ್ನು ಪರಿಶೀಲಿಸಿ

C) To check the part for correct dimension | ಸರಿಯಾದ ಆಯಾಮಕ್ಕಾಗಿ (ಡೈಮೆನ್ಸನ್) ಭಾಗವನ್ನು ಪರಿಶೀಲಿಸಿ

D) To distinguish easily | ಸುಲಭವಾಗಿ ಪ್ರತ್ಯೇಕಿಸಲು

Answer: D) To distinguish easily | ಸುಲಭವಾಗಿ ಪ್ರತ್ಯೇಕಿಸಲು

---

12. Which metal is used for electroplating to resist corrosion for a long period and to retain high polish? | ದೀರ್ಘಕಾಲದವರೆಗೆ ತುಕ್ಕು ತಡೆಯಲು ಮತ್ತು ಹೆಚ್ಚಿನ ಹೊಳಪು ಉಳಿಸಿಕೊಳ್ಳಲು ಎಲೆಕ್ಟ್ರೋಪ್ಲೇಟಿಂಗ್‌ಗಾಗಿ ಯಾವ ಲೋಹವನ್ನು ಬಳಸಲಾಗುತ್ತದೆ?

A) Nickel | ನಿಕಲ್

B) Aluminium | ಅಲ್ಯೂಮಿನಿಯಮ್

C) Chromium | ಕ್ರೋಮಿಯಂ

D) Lead | ಲೆಡ್

Answer: C) Chromium | ಕ್ರೋಮಿಯಂ

---

13. Why extra clearance is provided between bearing and journal in the aluminium alloy bearing? | ಅಲ್ಯೂಮಿನಿಯಂ ಅಲ್ಲಾಯ್ ಬೇರಿಂಗ್‌ನಲ್ಲಿ ಬೇರಿಂಗ್ ಮತ್ತು ಜರ್ನಲ್ ನಡುವೆ ಹೆಚ್ಚುವರಿ ಕ್ಲಿಯರೆನ್ಸ್ ಅನ್ನು ಏಕೆ ಒದಗಿಸಲಾಗಿದೆ?

A) To overcome high thermal expansion | ಹೆಚ್ಚಿನ ಉಷ್ಣ ವಿಸ್ತರಣೆಯನ್ನು ಜಯಿಸಲು

B) Lubricant to flow freely | ಲೂಬ್ರಿಕಂಟ್ ಮುಕ್ತವಾಗಿ ಹರಿಯುವಂತೆ ಮಾಡಲು

C) To prevent wear resistance | ಸವೆತ ಪ್ರತಿರೋಧವನ್ನು ತಡೆಗಟ್ಟಲು

D) For corrosion resistance | ತುಕ್ಕು ನಿರೋಧಕತೆಗಾಗಿ (ರೆಸಿಸ್ಟೆನ್ಸ್)

Answer: A) To overcome high thermal expansion | ಹೆಚ್ಚಿನ ಉಷ್ಣ ವಿಸ್ತರಣೆಯನ್ನು ಜಯಿಸಲು

---

14. Which of the following best describes the gig economy?

A) A system where workers take on part-time or temporary jobs

B) A system where workers are paid a fixed monthly salary

C) A system where employees work full-time for a single employer

D) A system where workers have fixed work hours and locations

Answer: A) A system where workers take on part-time or temporary jobs

---

15. What is the name of the bearing shown in the figure? | ಚಿತ್ರದಲ್ಲಿ ತೋರಿಸಿರುವ ಬೇರಿಂಗ್ ಹೆಸರೇನು?

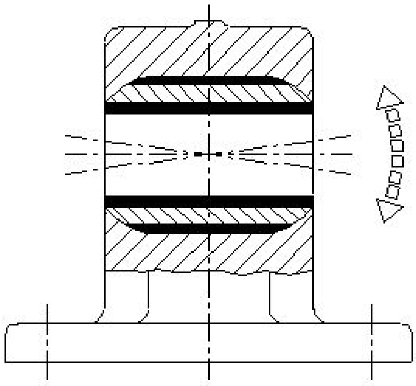

A) Bush bearing | ಬುಷ್ ಬೇರಿಂಗ್

B) Self aligning bush bearing | ಸ್ವಯಂ ಜೋಡಿಸುವ ಬುಷ್ ಬೇರಿಂಗ್

C) Plain bearing | ಪ್ಲೇನ್ ಬೇರಿಂಗ್

D) Solid bearing | ಸಾಲಿಡ್ ಬೇರಿಂಗ್

Answer: B) Self aligning bush bearing | ಸ್ವಯಂ ಜೋಡಿಸುವ ಬುಷ್ ಬೇರಿಂಗ್

---

16. What is the name of the bearing shown in the figure? | ಚಿತ್ರದಲ್ಲಿ ತೋರಿಸಿರುವ ಬೇರಿಂಗ್ ಹೆಸರೇನು?

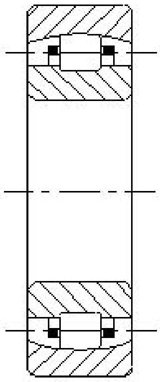

A) Roller bearing | ರೋಲರ್ ಬೇರಿಂಗ್

B) Needle bearing | ಸೂಜಿ (ನೀಡಲ್) ಬೇರಿಂಗ್

C) Angular contact bearing | ಕೋನೀಯ ಸಂಪರ್ಕ (ಆಂಗುಲಾರ್ ಕಾಂಟ್ಯಾಕ್ಟ್) ಬೇರಿಂಗ್

D) Self aligning roller contact bearing | ಸ್ವಯಂ ಜೋಡಿಸುವ ರೋಲರ್ ಸಂಪರ್ಕ ಬೇರಿಂಗ್

Answer: D) Self aligning roller contact bearing | ಸ್ವಯಂ ಜೋಡಿಸುವ ರೋಲರ್ ಸಂಪರ್ಕ ಬೇರಿಂಗ್

---

17. Which bearing material has poor thermal conductivity? | ಯಾವ ಬೇರಿಂಗ್ ವಸ್ತುವು ಕಳಪೆ ಉಷ್ಣ ವಾಹಕತೆಯನ್ನು ಹೊಂದಿದೆ?

A) Teflon | ಟೆಫ್ಲಾನ್

B) Nylon | ನೈಲಾನ್

C) Sintered alloys | ಸಿಂಟರ್ಡ್ ಮಿಶ್ರಲೋಹಗಳು (ಅಲ್ಲಾಯ್)

D) Laminated phenolic | ಲ್ಯಾಮಿನೇಟ್ ಫೀನಾಲಿಕ್ಸ್

Answer: D) Laminated phenolic | ಲ್ಯಾಮಿನೇಟ್ ಫೀನಾಲಿಕ್ಸ್

---

18. What is the name of the limit gauge shown in the figure? | ಚಿತ್ರದಲ್ಲಿ ತೋರಿಸಿರುವ ಮಿತಿ ಗೇಜ್‌ನ ಹೆಸರೇನು?

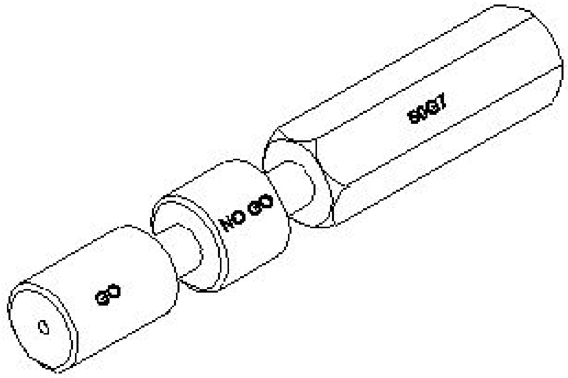

A) Plain ring gauge | ಪ್ಲೈನ್ ರಿಂಗ್ ಗೇಜ್

B) Taper plug gauge | ಟಪೆರ್ ಪ್ಲಗ್ ಗೇಜ್

C) Double ended plug gauge | ಡಬಲ್ ಎಂಡ್ ಪ್ಲಗ್ ಗೇಜ್

D) Progressive plug gauge | ಪ್ರೋಗ್ರೆಸಿವ್ ಪ್ಲಗ್ ಗೇಜ್

Answer: D) Progressive plug gauge | ಪ್ರೋಗ್ರೆಸಿವ್ ಪ್ಲಗ್ ಗೇಜ್

---

19. Ravi has the following habits. Which of these is a green practice?

A) Buying unnecessary items

B) Leaving lights and fans on when leaving a room

C) Buying single- use plastic water bottles

D) Carrying a cloth bag to buy groceries

Answer: D) Carrying a cloth bag to buy groceries

---

20. Which symbol is used for lap joint? | ಲ್ಯಾಪ್ ಜಾಯಿಂಟ್ಗೆ ಯಾವ ಚಿಹ್ನೆಯನ್ನು ಬಳಸಲಾಗುತ್ತದೆ?

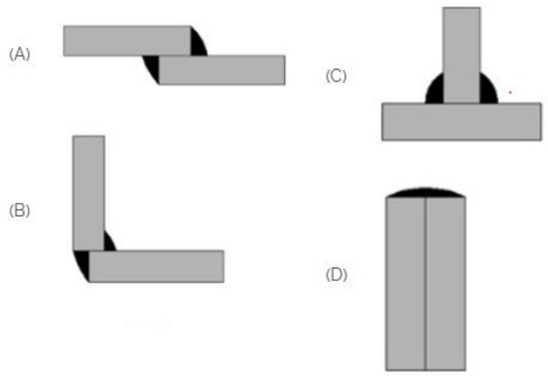

A) D

B) C

C) B

D) A

Answer: D) A

---

21. What is the centre of gravity of a sphere?

A) On the circumference

B) At the diameter

C) At the radius

D) At the centre

Answer: D) At the centre

---

22. Which nut can be easily operated with thumb and finger? | ಯಾವ ಅಡಿಕೆಯನ್ನು ಹೆಬ್ಬೆರಳು ಮತ್ತು ಬೆರಳಿನಿಂದ ಸುಲಭವಾಗಿ ನಿರ್ವಹಿಸಬಹುದು?

A) Wing nut | ರೆಕ್ಕೆ ನಟ್

B) Capstan nut | ಕ್ಯಾಪ್ಸ್ಟನ್ ನಟ್

C) Dome nut | ಗುಮ್ಮಟ ನಟ್

D) Lock nut | ಲಾಕ್ ನಟ್

Answer: A) Wing nut | ರೆಕ್ಕೆ ನಟ್

---

23. Which materials pipe is used for drainage pipe line? | ಡ್ರೈನೇಜ್ ಪೈಪ್ ಲೈನ್‌ಗೆ ಯಾವ ವಸ್ತುಗಳ ಪೈಪ್ ಅನ್ನು ಬಳಸಲಾಗುತ್ತದೆ?

A) G.I. Pipe | ಜಿಐ ಪೈಪ್

B) PVC pipe | PVC ಪೈಪ್

C) Steel pipe | ಉಕ್ಕಿನ ಕೊಳವೆ.

D) Brass Pipe | ಹಿತ್ತಾಳೆ ಪೈಪ್

Answer: B) PVC pipe | PVC ಪೈಪ್

---

24. Which bearing material is an alloy of tin or lead-based? | ಯಾವ ಬೇರಿಂಗ್ ವಸ್ತುವು ತವರ (ಟಿನ್) ಅಥವಾ ಸೀಸದ (ಲೆಡ್) ಮಿಶ್ರಲೋಹವಾಗಿದೆ?

A) Sintered alloy | ಸಿಂಟರ್ಡ್ ಮಿಶ್ರಲೋಹ (ಅಲ್ಲಾಯ್)

B) Cadmium-based alloy | ಕ್ಯಾಡ್ಮಿಯಮ್ ಆಧಾರಿತ ಮಿಶ್ರಲೋಹ (ಅಲ್ಲಾಯ್)

C) White metal | ವೈಟ್ ಮೆಟಲ್

D) Aluminium alloy | ಅಲ್ಯೂಮಿನಿಯಂ ಮಿಶ್ರಲೋಹ (ಅಲ್ಲಾಯ್)

Answer: C) White metal | ವೈಟ್ ಮೆಟಲ್

---

25. How the wear in adjustable bearing is rectified as shown in the figure? | ಹೊಂದಾಣಿಕೆ ಬೇರಿಂಗ್‌ನಲ್ಲಿನ ಸವೆತವನ್ನು ಹೇಗೆ ಸರಿಪಡಿಸಲಾಗುತ್ತದೆ?

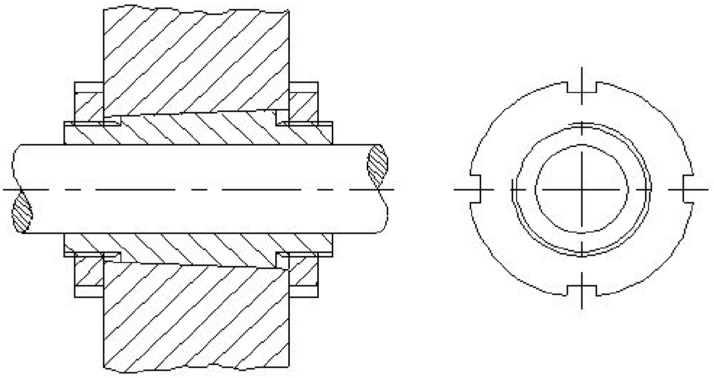

A) By coating hard material on the housing | ಹೌಸಿಂಗ್ ಮೇಲೆ ಗಟ್ಟಿಯಾದ ವಸ್ತುಗಳನ್ನು ಲೇಪಿಸುವುದು

B) By punching the housing at equal intervals | ಸಮಾನ ಮಧ್ಯಂತರದಲ್ಲಿ ಹೌಸಿಂಗ್ ಪಂಚಿಂಗ್ ಮಾಡುವ ಮೂಲಕ

C) By adjusting the slotted nut? | ಸ್ಲಾಟೆಡ್ ನಟ್ ಹೊಂದಿಸುವ ಮೂಲಕ

D) By placing the shim at equal intervals | ಶಿಮ್ ಅನ್ನು ಸಮಾನ ಮಧ್ಯಂತರದಲ್ಲಿ ಇರಿಸುವ ಮೂಲಕ

Answer: C) By adjusting the slotted nut? | ಸ್ಲಾಟೆಡ್ ನಟ್ ಹೊಂದಿಸುವ ಮೂಲಕ

---

26. What is the name of the bearing shown in the figure? | ಚಿತ್ರದಲ್ಲಿ ತೋರಿಸಿರುವ ಬೇರಿಂಗ್ ಹೆಸರೇನು?

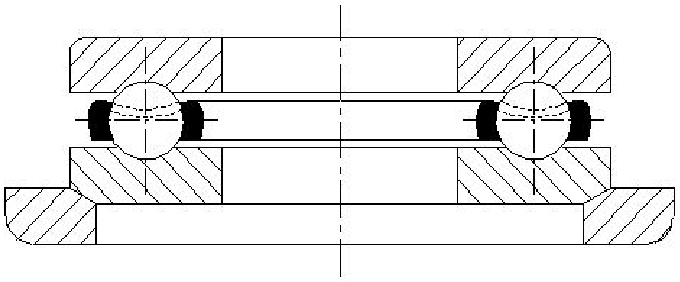

A) Double roller bearing | ಡಬಲ್ ರೋಲರ್ ಬೇರಿಂಗ್
B) Thrust bearing | ಥ್ರಸ್ಟ್ ಬೇರಿಂಗ್
C) Roller bearing | ರೋಲರ್ ಬೇರಿಂಗ್
D) Special thrust bearing | ವಿಶೇಷ ಒತ್ತಡ ಬೇರಿಂಗ್

Answer: D) Special thrust bearing | ವಿಶೇಷ ಒತ್ತಡ ಬೇರಿಂಗ್

---

27. What is the name of the gauge shown in the figure? | ಚಿತ್ರದಲ್ಲಿ ತೋರಿಸಿರುವ ಗೇಜ್‌ನ ಹೆಸರೇನು?

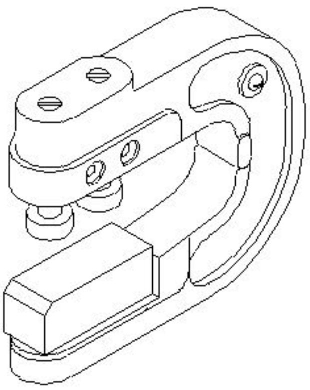

A) Caliper gauge | ಕ್ಯಾಲಿಪರ್ ಗೇಜ್
B) Threaded snap gauge | ಥ್ರೆಡೆಡ್ ಸ್ನಾಪ್ ಗೇಜ್
C) Plain snap gauge | ಪ್ಲೈನ್ ಸ್ನಾಪ್ ಗೇಜ್
D) Adjustable snap gauge | ಹೊಂದಿಸಬಹುದಾದ (ಅಡ್ಜಸ್ಟಬಲ್) ಸ್ನಾಪ್ ಗೇಜ್

Answer: D) Adjustable snap gauge | ಹೊಂದಿಸಬಹುದಾದ (ಅಡ್ಜಸ್ಟಬಲ್) ಸ್ನಾಪ್ ಗೇಜ್

---

28. Which type of bearing is used for taking high axial thrust load? | ಹೆಚ್ಚಿನ ಅಕ್ಷೀಯ ಒತ್ತಡವನ್ನು (ಅಕ್ಸಿಯಲ್ ತ್ರಸ್ಟ್ ಲೋಡ್) ತೆಗೆದುಕೊಳ್ಳಲು ಯಾವ ರೀತಿಯ ಬೇರಿಂಗ್ ಅನ್ನು ಬಳಸಲಾಗುತ್ತದೆ?

A) Angular contact ball bearing | ಕೋನೀಯ (ಆಂಗುಲಾರ್) ಸಂಪರ್ಕ ಬಾಲ್ ಬೇರಿಂಗ್
B) Tapered roller bearing | ಟೇಪರ್ ರೋಲರ್ ಬೇರಿಂಗ್
C) Self align roller bearing | ಸ್ವತಃ ಅಲೈನ್ ರೋಲರ್ ಬೇರಿಂಗ್
D) Roller bearing | ರೋಲರ್ ಬೇರಿಂಗ್

Answer: B) Tapered roller bearing | ಟೇಪರ್ ರೋಲರ್ ಬೇರಿಂಗ್

---

29. GMAW stands for_____ | GMAW ಎಂದರೆ______

A) Gun Metal Arc Welding
B) Gas Metal Arc Welding
C) Gas Tungsten Arc Welding
D) Germanium Metal Arc Welding

Answer: B) Gas Metal Arc Welding

---

30. A green practice involves any activity that______________?.

A) generates pollution
B) protects and takes care of the environment and resources
C) causes harm to the environment
D) involves consuming too much

Answer: B) protects and takes care of the environment and resources

---

31. What is the name of the part marked as □ X□ shown in the figure? | ಚಿತ್ರದಲ್ಲಿ ತೋರಿಸಿರುವ □ X□ಂದು ಗುರುತಿಸಲಾದ ಭಾಗದ ಹೆಸರೇನು?

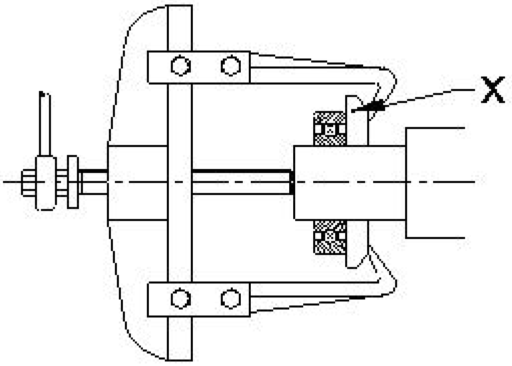

A) Leg | ಲೆಗ್
B) Bearing | ಬೇರಿಂಗ್
C) Puller plate | ಪುಲ್ಲರ್ ಪ್ಲೇಟ್
D) Puller | ಪುಲ್ಲರ್

Answer: C) Puller plate | ಪುಲ್ಲರ್ ಪ್ಲೇಟ್

---

32. Which bearing material has poor resistance to corrosion? | ಯಾವ ಬೇರಿಂಗ್ ವಸ್ತುವು ತುಕ್ಕುಗೆ ಕಳಪೆ ಪ್ರತಿರೋಧವನ್ನು ಹೊಂದಿದೆ?

A) Cadmium-based alloy | ಕ್ಯಾಡ್ಮಿಯಮ್ ಆಧಾರಿತ ಮಿಶ್ರಲೋಹ (ಅಲ್ಲಾಯ್)
B) Aluminium alloy | ಅಲ್ಯೂಮಿನಿಯಂ ಮಿಶ್ರಲೋಹ (ಅಲ್ಲಾಯ್)
C) Sintered alloy | ಸಿಂಟರ್ಡ್ ಮಿಶ್ರಲೋಹ (ಅಲ್ಲಾಯ್)
D) White metal | ವೈಟ್ ಮೆಟಲ್

Answer: A) Cadmium-based alloy | ಕ್ಯಾಡ್ಮಿಯಮ್ ಆಧಾರಿತ ಮಿಶ್ರಲೋಹ (ಅಲ್ಲಾಯ್)

---

33. What is the name of the point at which all the weight of the body concentrated?

A) Central point
B) Initial point
C) Centre of gravity
D) Centroid

Answer: C) Centre of gravity

---

34. How to overcome the defect of decreased load-carrying capacity with increasing temperature using white metal bearings? | ಬಿಳಿ ಲೋಹದ ಬೇರಿಂಗ್‌ಗಳನ್ನು ಬಳಸಿಕೊಂಡು ಹೆಚ್ಚುತ್ತಿರುವ ತಾಪಮಾನದೊಂದಿಗೆ ಕಡಿಮೆ ಹೊರೆ-ಸಾಗಿಸುವ ಸಾಮರ್ಥ್ಯದ ದೋಷವನ್ನು ನಿವಾರಿಸುವುದು ಹೇಗೆ?

A) Heat treated to increase the temper | ಟೆಂಪರ್ ಹೆಚ್ಚಿಸಲು ಶಾಖ ಚಿಕಿತ್ಸೆ
B) Heat treated to increase the hardness | ಗಡಸುತನವನ್ನು ಹೆಚ್ಚಿಸಲು ಶಾಖ ಚಿಕಿತ್ಸೆ
C) Coated with high strength material | ಹೆಚ್ಚಿನ ಸಾಮರ್ಥ್ಯದ ವಸ್ತುಗಳೊಂದಿಗೆ ಲೇಪಿಸಲಾಗಿದೆ
D) Coated with bronze material | ಕಂಚಿನ ವಸ್ತುಗಳಿಂದ ಲೇಪಿಸಲಾಗಿದೆ

Answer: C) Coated with high strength material | ಹೆಚ್ಚಿನ ಸಾಮರ್ಥ್ಯದ ವಸ್ತುಗಳೊಂದಿಗೆ ಲೇಪಿಸಲಾಗಿದೆ

---

35. What is the centre of gravity of a rectangular body?

A) At the corners

B) Longer side of rectangle

C) At the point of intersection of its diagonals

D) Shorter side of rectangle

Answer: C) At the point of intersection of its diagonals