ITI Quiz - 27-May-2026 06:36 PM

May 2026 **GOVT ITI MEN MANGALORE** Question Paper

Duration: 30 Mins **Total Marks: 50** **ID: ITISKILL6005QA**

Student Name: ______________________ Roll No: ______________________

1. What is the name of the part of alternator as shown in the figure? | ಚಿತ್ರದಲ್ಲಿ ತೋರಿಸಿರುವಂತೆ ಆಲ್ಟರ್ನೇಟರ್‌ನ ಭಾಗದ ಹೆಸರೇನು?

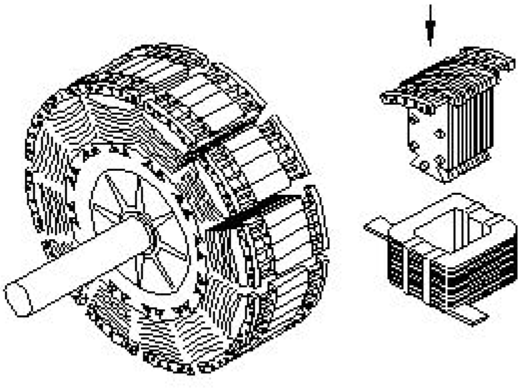

A) Exciter | ಎಕ್ಸೈಟರ್

B) Salient pole rotor | ಪ್ರಮುಖ ಧ್ರುವ ರೋಟರ್

C) Smooth cylindrical rotor | ಸ್ಮೂತ್ ಸಿಲಿಂಡರಾಕಾರದ ರೋಟರ್

D) Stator | ಸ್ಟೇಟರ್

2. Which type of the transformer is used for high frequency application? | ಹೆಚ್ಚಿನ ಆವರ್ತನ ಅಪ್ಲಿಕೇಶನ್‌ಗೆ ಯಾವ ರೀತಿಯ ಟ್ರಾನ್ಸ್‌ಫಾರ್ಮರ್ ಅನ್ನು ಬಳಸಲಾಗುತ್ತದೆ?

A) Ferrite core transformer | ಫೆರೈಟ್ ಕೋರ್ ಟ್ರಾನ್ಸ್ಫಾರ್ಮರ್

B) Silicon steel core transformer | ಸಿಲಿಕಾನ್ ಸ್ಟೀಲ್ ಕೋರ್ ಟ್ರಾನ್ಸ್ಫಾರ್ಮರ್

C) Ring core transformer | ರಿಂಗ್ ಕೋರ್ ಟ್ರಾನ್ಸ್ಫಾರ್ಮರ್

D) Grain oriented core transformer | ಧಾನ್ಯ ಆಧಾರಿತ ಕೋರ್ ಪರಿವರ್ತಕ

3. What is the name of the part marked as □ x□ of hysteresis motor as shown in the figure? | ಚಿತ್ರದಲ್ಲಿ ತೋರಿಸಿರುವಂತೆ ಹಿಸ್ಟರೆಸಿಸ್ ಮೋಟಾರ್‌ನ □ x□ಎಂದು ಗುರುತಿಸಲಾದ ಭಾಗದ ಹೆಸರೇನು?

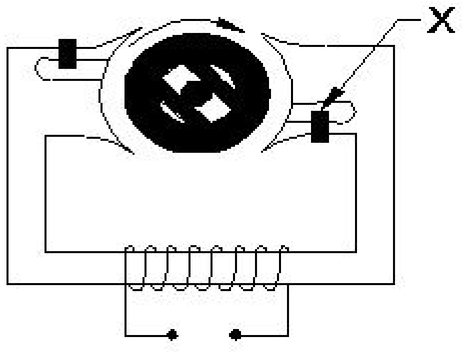

A) Laminated iron stator | ಲ್ಯಾಮಿನೇಟೆಡ್ ಐರನ್ ಸ್ಟೇಟರ್

B) Shading coil | ಶೇಡಿಂಗ್ ಕಾಯಿಲ್

C) Hard steel rotor | ಹಾರ್ಡ್ ಸ್ಟೀಲ್ ರೋಟರ್

D) Stator winding | ಸ್ಟೇಟರ್ ವಿಂಡಿಂಗ್

4. Which factor decides the thickness of insulation of the cables? | ಕೇಬಲ್‌ಗಳ ನಿರೋಧನದ ದಪ್ಪವನ್ನು ಯಾವ ಅಂಶವು ನಿರ್ಧರಿಸುತ್ತದೆ?

A) Power factor | ಪವರ್ ಫ್ಯಾಕ್ಟರ್

B) Voltage | ವೋಲ್ಟೇಜ್

C) Current | ಕರೆಂಟ್

D) Temperature | ಟೆಂಪರೇಚರ್

5. What is the name of the test as shown in the figure? | ಚಿತ್ರದಲ್ಲಿ ತೋರಿಸಿರುವಂತೆ ಪರೀಕ್ಷೆಯ ಹೆಸರೇನು?

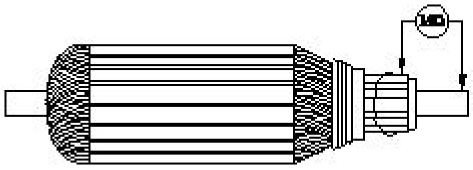

A) Short circuit test | ಶಾರ್ಟ್ ಸರ್ಕ್ಯೂಟ್ ಟೆಸ್ಟ್

B) Insulation resistance test | ನಿರೋಧನ ಪ್ರತಿರೋಧ ಟೆಸ್ಟ್

C) Open circuit test | ಓಪನ್ ಸರ್ಕ್ಯೂಟ್ ಟೆಸ್ಟ್

D) Armature winding resistance test | ಆರ್ಮೇಚರ್ ವಿಂಡಿಂಗ್ ಪ್ರತಿರೋಧ ಟೆಸ್ಟ್

6. What is the purpose of U bend marked as ‘X’ in geyser as shown in the figure? | ಚಿತ್ರದಲ್ಲಿ ತೋರಿಸಿರುವಂತೆ ಗೀಸರ್‌ನಲ್ಲಿ □ X□ ಎಂದು ಗುರುತಿಸಲಾದ U ಬೆಂಡ್‌ನ ಉದ್ದೇಶವೇನು?

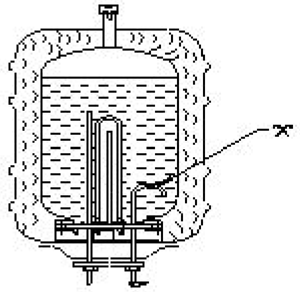

A) Avoids the forming of scales | ಮಾಪನಗಳನ್ನು ರೂಪಿಸುವ ತಪ್ಪಿಸುತ್ತದೆ

B) Restricts the air locking inside the tank | ತೊಟ್ಟಿಯೊಳಗೆ ಏರ್ ಲಾಕಿಂಗ್ ಅನ್ನು ನಿರ್ಬಂಧಿಸುತ್ತದೆ

C) Prevents draining of water | ನೀರಿನ ಬರಿದಾಗುತ್ತಿರುವಿಕೆಯನ್ನು ತಡೆಯುತ್ತದೆ

D) Reduces the pressure of outlet pipe | ಔಟ್ಲೆಟ್ ಪೈಪ್ನ ಒತ್ತಡವನ್ನು ಕಡಿಮೆ ಮಾಡುತ್ತದೆ

7. What is the name of the symbol as shown in the figure? | ಚಿತ್ರದಲ್ಲಿ ತೋರಿಸಿರುವಂತೆ ಚಿಹ್ನೆಯ ಹೆಸರೇನು?

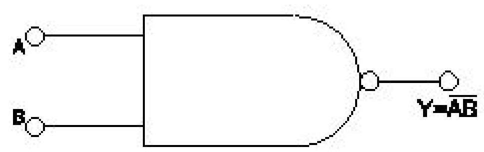

A) Two input OR gate	B) Two input NOR gate
C) Two input AND gate	D) Two input NAND gate

---

8. Which term refers that the mass of a substance liberated from an electrolyte by one coulomb of electricity? | ವಿದ್ಯುದ್ವಿಚ್ from ದ್ಯದಿಂದ ಒಂದು ಕೊಲೊಂಬ್ ವಿದ್ಯುಚ್ by ಕ್ತಿಯಿಂದ ಮುಕ್ತವಾದ ವಸ್ತುವಿನ ದ್ರವ್ಯರಾಶಿಯನ್ನು ಯಾವ ಪದವು ಸೂಚಿಸುತ್ತದೆ?

A) Electrolysis | ವಿದ್ಯುದ್ವಿಭಜನೆ	B) Electro copying | ಎಲೆಕ್ಟ್ರೋ ನಕಲು
C) Electro plating | ಎಲೆಕ್ಟ್ರೋ ಲೇಪನ	D) Electro chemical equivalent | ಎಲೆಕ್ಟ್ರೋ ರಾಸಾಯನಿಕ ಸಮಾನ

---

9. What will happen to PVC insulation in cable carries excess current continuously for long period? | ಕೇಬಲ್ನಲ್ಲಿ ಪಿವಿಸಿ ನಿರೋಧನಕ್ಕೆ ಏನಾಗುವುದು ದೀರ್ಘಾವಧಿಯವರೆಗೆ ನಿರಂತರ ಪ್ರವಾಹವನ್ನು ಸಾಗಿಸುತ್ತದೆ?

A) Insulation resistance increases | ನಿರೋಧನ ಪ್ರತಿರೋಧ ಹೆಚ್ಚಿಸುತ್ತದೆ	B) Voltage drop decreases | ವೋಲ್ಟೇಜ್ ಡ್ರಾಪ್ ಕಡಿಮೆಯಾಗುತ್ತದೆ
C) Voltage drop increases | ವೋಲ್ಟೇಜ್ ಡ್ರಾಪ್ ಹೆಚ್ಚಾಗುತ್ತದೆ	D) Insulation resistance decreases | ನಿರೋಧನ ಪ್ರತಿರೋಧ ಕಡಿಮೆಯಾಗುತ್ತದೆ

---

10. Which load condition the phase currents of a 3 phase circuit are same? | 3 ಹಂತದ ಸರ್ಕ್ಯೂಟ್‌ನ ಹಂತದ ಪ್ರವಾಹಗಳು ಯಾವ ಲೋಡ್ ಸ್ಥಿತಿ ಒಂದೇ ಆಗಿರುತ್ತವೆ?

A) At balanced load | ಸಮತೋಲಿತ ಹೊರೆಯಲ್ಲಿ	B) At unbalanced resistive load | ಅಸಮತೋಲಿತ ಪ್ರತಿರೋಧಕ ಹೊರೆಯಲ್ಲಿ
C) At unbalanced inductive load | ಅಸಮತೋಲಿತ ಇಂಡಕ್ಟಿವ್ ಲೋಡ್‌ನಲ್ಲಿ	D) At unbalanced RLC load | ಅಸಮತೋಲಿತ RLC ಲೋಡ್‌ನಲ್ಲಿ

---

11. Why the primary of a distribution transformers are connected in delta and the secondary in star? | ಡಿಸ್ಟ್ರಿಬ್ಯೂಷನ್ ಟ್ರಾನ್ಸ್‌ಫಾರ್ಮರ್‌ಗಳ ಪ್ರಾಥಮಿಕವನ್ನು ಡೆಲ್ಟಾದಲ್ಲಿ ಮತ್ತು ಸೆಕೆಂಡರಿ ಸ್ಟಾರ್ ದಲ್ಲಿ ಏಕೆ ಸಂಪರ್ಕಪಡಿಸಲಾಗಿದೆ?

A) To reduce the transformer losses | ಟ್ರಾನ್ಸ್ಫಾರ್ಮರ್ ನಷ್ಟವನ್ನು ಕಡಿಮೆ ಮಾಡಲು	B) To avoid the over loading | ಓವರ್ ಲೋಡಿಂಗ್ ತಪ್ಪಿಸಲು
C) To maintain the constant load | ನಿರಂತರ ಲೋಡ್ ನಿರ್ವಹಿಸಲು	D) To distribute the 3 phase 4 wire system | 3 ಹಂತ 4 ವೈರ್ ವ್ಯವಸ್ಥೆಯನ್ನು ವಿತರಿಸಲು

---

12. Which instrument is used to check short circuit faults in electronic circuit in voltage stabilizer? | ವೋಲ್ಟೇಜ್ ಸ್ಟೆಬಿಲೈಜರ್‌ನಲ್ಲಿ ಎಲೆಕ್ಟ್ರಾನಿಕ್ ಸರ್ಕ್ಯೂಟ್‌ನಲ್ಲಿ ಶಾರ್ಟ್ ಸರ್ಕ್ಯೂಟ್ ದೋಷಗಳನ್ನು ಪರೀಕ್ಷಿಸಲು ಯಾವ ಸಾಧನವನ್ನು ಬಳಸಲಾಗುತ್ತದೆ?

A) Voltmeter | ವೋಲ್ಟ್ಮೀಟರ್	B) Multimeter | ಮಲ್ಟಿಮೀಟರ್
C) Ohmmeter | ಓಮ್ಮೀಟರ್	D) Ammeter | ಅಮ್ಮೀಟರ್

---

13. What is the reading of the voltmeter 'V'? | ವೋಲ್ಟ್ಮೀಟರ್ □ V□ಅನ್ನು ಓದುವುದು ಏನು?

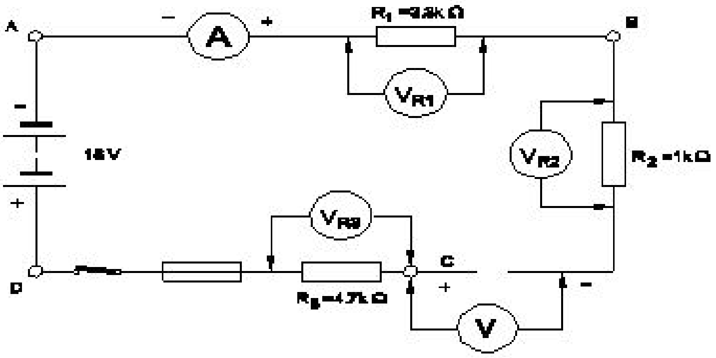

A) 0 V	B) 18 V
C) 6 V	D) 9 V

---

14. What is the purpose of JOG key in control panel of D.C drive? | DC ಡ್ರೈವ್‌ನ ನಿಯಂತ್ರಣ JOG ಫಲಕದಲ್ಲಿ ಜೆಒಜಿ ಕೀಲಿಯ ಉದ್ದೇಶವೇನು?

A) Restart the motor | ಮೋಟಾರ್ ಅನ್ನು ಮರುಪ್ರಾರಂಭಿಸಿ	B) Reverse the direction of motor | ಮೋಟರ್ನ ದಿಕ್ಕನ್ನು ಹಿಮ್ಮುಖಗೊಳಿಸಿ
C) Stop the motor | ಮೋಟಾರ್ ನಿಲ್ಲಿಸಿ	D) Inching operation | ಇಂಚಿಂಗ್ ಕಾರ್ಯಾಚರಣೆ

---

15. What is the name of the generator as shown in the circuit? | ಸರ್ಕ್ಯೂಟ್ನಲ್ಲಿ ತೋರಿಸಿರುವಂತೆ ಜನರೇಟರ್ ಹೆಸರೇನು?

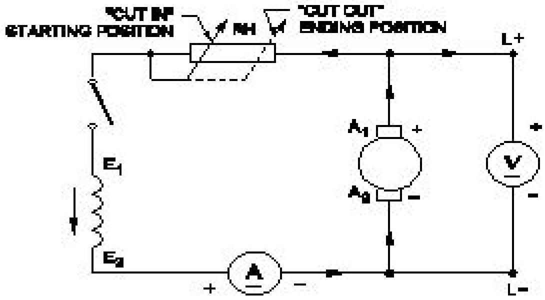

A) DC shunt generator | DC ಷಂಟ್ ಜನರೇಟರ್	B) DC series generator | DC ಸಿರೀಸ್ ಜನರೇಟರ್
C) Separately excited DC generator | ಪ್ರತ್ಯೇಕವಾಗಿ ಉತ್ತುಕ DC ಜನರೇಟರ್	D) DC compound generator | DC ಕಾಂಪೌಂಡ್ ಜನರೇಟರ್

---

16. What is the name of the regulator circuit as shown in the figure? | ಚಿತ್ರದಲ್ಲಿ ತೋರಿಸಿರುವಂತೆ ರೆಗ್ಯುಲೇಟರ್ ಸರ್ಕ್ಯೂಟ್‌ನ ಹೆಸರೇನು?

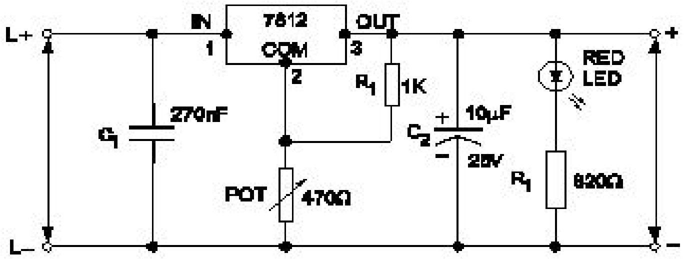

A) Basic positive regulator | ಮೂಲ ಧನಾತ್ಮಕ ನಿಯಂತ್ರಕ
B) Variable output voltage regulator | ವೇರಿಯಬಲ್ ಔಟ್‌ಪುಟ್ ವೋಲ್ಟೇಜ್ ರೆಗ್ಯುಲೇಟರ್
C) Adjustable regulator | ಹೊಂದಾಣಿಕೆ ರೆಗ್ಯುಲೇಟರ್
D) Fixed output voltage regulator | ಸ್ಥಿರ ಔಟ್‌ಪುಟ್ ವೋಲ್ಟೇಜ್ ರೆಗ್ಯುಲೇಟರ್

---

17. What is the name of the symbol as shown in the figure? | ಚಿತ್ರದಲ್ಲಿ ತೋರಿಸಿರುವಂತೆ ಚಿಹ್ನೆಯ ಹೆಸರೇನು?

A) Lightning Arrester (LA)
B) Earth switch (ES)
C) Circuit Breaker (CB)
D) Coupling Capacitor (CC)

---

18. What is the relationship between the primary voltage (E□ , V□) and secondary voltage (E□ , V□) in a ideal transformer? | ಐಡಿಯಲ್ ಟ್ರಾನ್ಸ್‌ಫಾರ್ಮರ್‌ನಲ್ಲಿ ಪ್ರಾಥಮಿಕ ವೋಲ್ಟೇಜ್ (E□ , V□ಮತ್ತು ದ್ವಿತೀಯ ವೋಲ್ಟೇಜ್ (E□ , V□ನಡುವಿನ ಸಂಬಂಧವೇನು?

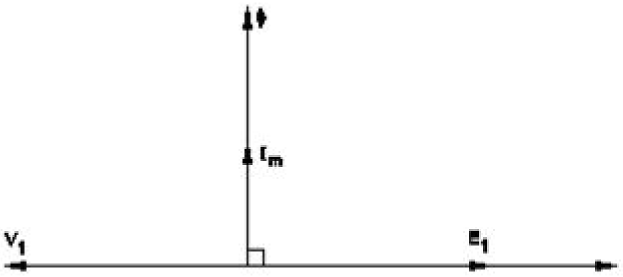

A) E□ < V□ and E□ < V□
B) E□ = V□ and E□ = V□
C) E□ = V□ and E□ = V□
D) E□ > V□ and E□ > V□

---

19. Which is the speed of the rotating magnetic field of a 3 phase squirrel cage induction motor? | 3 ಫೇಸ್ ಸ್ಕ್ವಿರಲ್ ಕೇಜ್ ಇಂಡಕ್ಷನ್ ಮೋಟರ್‌ನ ತಿರುಗುವ ಮ್ಯಾಗ್ನೆಟಿಕ್ ಕ್ಷೇತ್ರದ ವೇಗ ಯಾವುದು

A) Synchronous speed | ಸಿಂಕ್ರೊನಸ್ ವೇಗ
B) Slip speed | ಸ್ಲಿಪ್ ವೇಗ
C) Rotor speed | ರೋಟರ್ ವೇಗ
D) Actual speed | ವಾಸ್ತವಿಕ ವೇಗ

---

20. What is the name of the error if the energy meter disc rotating continuously on no load? | ಎನರ್ಜಿ ಮೀಟರ್ ಡಿಸ್ಕ್ ಯಾವುದೇ ಹೊರೆ ಇಲ್ಲ ನಿರಂತರವಾಗಿ ತಿರುಗುತ್ತಿದ್ದರೆ ದೋಷದ ಹೆಸರೇನು?

A) Friction error | ಘರ್ಷಣೆ ದೋಷ
B) Phase error | ಹಂತ ದೋಷ
C) Speed error | ಸ್ಪೀಡ್ ದೋಷ
D) Creeping error | ತೆವಳುವ ದೋಷ

---

21. What is the type of the instrument as shown in the figure? | ಚಿತ್ರದಲ್ಲಿ ತೋರಿಸಿರುವಂತೆ ಉಪಕರಣದ ಪ್ರಕಾರ ಯಾವುದು?

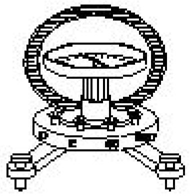

A) Absolute instrument | ಸಂಪೂರ್ಣ ವಾದ್ಯ
B) Integrating instrument | ಸಲಕರಣೆ ಸಂಯೋಜನೆ
C) Recording instrument | ರೆಕಾರ್ಡಿಂಗ್ ವಾದ್ಯ
D) Indicating instrument | ಸಲಕರಣೆ ಸೂಚಿಸುತ್ತದೆ

---

22. Which type of conduit is used for gas tight explosive installation? | ಅನಿಲ ಬಿಗಿಯಾದ ಸ್ಫೋಟಕ ಅನುಸ್ಥಾಪನೆಗೆ ಯಾವ ರೀತಿಯ ವಾಹಿನಿಗೆ ಬಳಸಲಾಗುತ್ತದೆ?

A) Flexible non-metallic conduits | ಹೊಂದಿಕೊಳ್ಳುವ ಲೋಹೀಯ ಕವಾಟುಗಳು
B) Flexible conduits | ಹೊಂದಿಕೊಳ್ಳುವ ಕವಾಟುಗಳು
C) Rigid non-metallic conduits | ಕಠಿಣವಾದ ಲೋಹೀಯ ಕಣಗಳು
D) Rigid steel conduits | ರಿಜಿಡ್ ಸ್ಟೀಲ್ ಕನ್ವಿಟ್ಸ್

---

23. Which material is used to make the control spring in measuring instruments? | ಅಳತೆ ಉಪಕರಣಗಳಲ್ಲಿ ನಿಯಂತ್ರಣ ಸ್ಪ್ರಿಂಗ್ ಅನ್ನು ಮಾಡಲು ಯಾವ ವಸ್ತುವನ್ನು ಬಳಸಲಾಗುತ್ತದೆ?

A) Silver | ಸಿಲ್ವರ್
B) Steel | ಸ್ಟೀಲ್
C) Tinned copper | ಟಿನ್ಡ್ ತಾಮ್ರ
D) Phosphor bronze | ಫಾಸ್ಫರ್ ಕಂಚಿನ

---

24. Which method of earth resistance measurement is illustrated as shown in the figure? | ಚಿತ್ರದಲ್ಲಿ ತೋರಿಸಿರುವಂತೆ ಭೂಮಿಯ ಪ್ರತಿರೋಧವನ್ನು ಅಳೆಯುವ ಯಾವ ವಿಧಾನವನ್ನು ವಿವರಿಸಲಾಗಿದೆ?

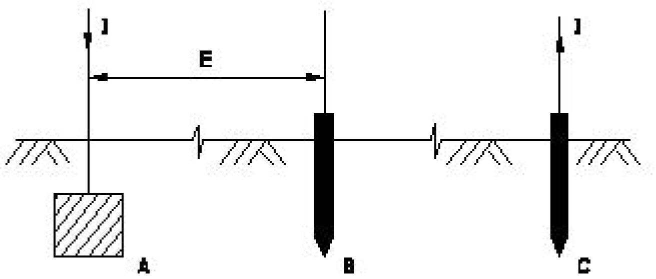

A) Rise of current | ಕರೆಂಟ್ ಏರಿಕೆ
B) Fall of potential | ಸಂಭಾವ್ಯ ಪತನ
C) Fall of current | ಪ್ರಸ್ತುತ ಪತನ
D) Current dividing | ಪ್ರಸ್ತುತ ವಿಭಜನೆ

---

25. What is the value of phase current if the line current is 20 Amp in delta connection? | ಡೆಲ್ಟಾ ಕನೆಕ್ಷನದಲ್ಲಿ ಲೈನ್ ಕರೆಂಟ್ 20

ಆಂಪ್ಸ್ ಆಗಿದ್ದರೆ ಹಂತದ ಕರೆಂಟ್‌ನ ಮೌಲ್ಯ ಎಷ್ಟು?

A) 15.6 A
B) 11.55 A
C) 20 A
D) 10 A

---

26. Which accessory prevents the flare out of stripped stranded cables in the panel board wiring? | ಪ್ಯಾನೆಲ್ ಬೋರ್ಡ್ ವೈರಿಂಗ್‌ನಲ್ಲಿ ಸ್ಟ್ರಿಪ್ಡ್ ಸ್ಟ್ರಾಂಡೆಡ್ ಕೇಬಲ್‌ಗಳ ಜ್ವಾಲೆಯನ್ನು ಯಾವ ಆಕ್ಸೆಸರಿ ತಡೆಯುತ್ತದೆ?

A) Sleeves | ತೋಳುಗಳು
B) Wire ferrules | ವೈರ್ ಫೆರುಲ್ಸ್
C) Cable binding straps and button | ಕೇಬಲ್ ಬೈಂಡಿಂಗ್ ಪಟ್ಟಿಗಳು ಮತ್ತು ಬಟನ್
D) Lugs and thimbles | ಲುಗ್ಸ್ ಮತ್ತು ಥಿಂಬಲ್ಸ್

---

27. What is the effect in a D.C shunt motor, if its supply terminals are interchanged? | DC ಷಂಟ್ ಮೋಟರ್‌ನಲ್ಲಿ ಅದರ ಸರಬರಾಜು ಟರ್ಮಿನಲ್‌ಗಳು ಪರಸ್ಪರ ವಿನಿಮಯವಾಗಿದ್ದರೆ ಏನು ಪರಿಣಾಮ?

A) Runs in the same direction | ಒಂದೇ ದಿಕ್ಕಿನಲ್ಲಿ ರನ್ ಆಗುತ್ತದೆ
B) Runs in slow speed | ನಿಧಾನ ವೇಗದಲ್ಲಿ ರನ್ನಗಳು
C) Runs in the reverse direction | ಹಿಮ್ಮುಖ ದಿಕ್ಕಿನಲ್ಲಿ ರನ್ನಗಳು
D) Runs in high speed | ಹೆಚ್ಚಿನ ವೇಗದಲ್ಲಿ ಚಲಿಸುತ್ತದೆ

---

28. Which types of accessories are used to tap the supply for a portable appliance? | ಪೋರ್ಟಬಲ್ ಅಪ್ಲೈಯನ್ಸ್‌ಗೆ ಪೂರೈಕೆಯನ್ನು ಟ್ಯಾಪ್ ಮಾಡಲು ಯಾವ ರೀತಿಯ ಪರಿಕರಗಳನ್ನು ಬಳಸಲಾಗುತ್ತದೆ?

A) Outlet accessories | ಔಟ್ಲೆಟ್ ಬಿಡಿಭಾಗಗಳು
B) Safety accessories | ಸುರಕ್ಷತಾ ಬಿಡಿಭಾಗಗಳು
C) Controlling accessories | ನಿಯಂತ್ರಿಸುವ ಬಿಡಿಭಾಗಗಳು
D) Holding accessories | ಹೋಲ್ಡಿಂಗ್ ಬಿಡಿಭಾಗಗಳು

---

29. What is the value of current (I) flowing through the circuit? | ಸರ್ಕ್ಯೂಟ್ ಮೂಲಕ ಹರಿಯುವ ಕರೆಂಟ್ (I) ಮೌಲ್ಯ ಏನು?

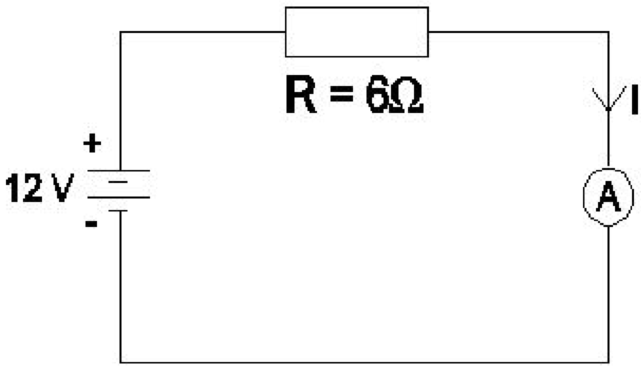

A) 1 A
B) 2 A
C) 6 A
D) 3 A

---

30. What is the name of the test as shown in the figure? | ಚಿತ್ರದಲ್ಲಿ ತೋರಿಸಿರುವಂತೆ ಪರೀಕ್ಷೆಯ ಹೆಸರೇನು?

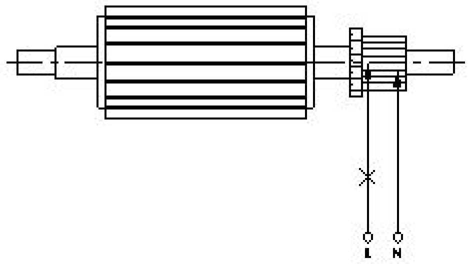

A) Grounded commutator test | ಗ್ರೌಂಡ್ಡ್ ಕಮ್ಯುಟೇಟರ್ ಪರೀಕ್ಷೆ
B) Shorted commutator test | ಸಂಕ್ಷಿಪ್ತ ಕಮ್ಯುಟೇಟರ್ ಪರೀಕ್ಷೆ
C) Open circuit test | ಓಪನ್ ಸರ್ಕ್ಯೂಟ್ ಪರೀಕ್ಷೆ
D) Drop test | ಡ್ರಾಪ್ ಪರೀಕ್ಷೆ

---

31. What is the effect of armature reaction at zero leading power factor in an alternator? | ಆಲ್ಟರ್ನೇಟರ್ ದಲ್ಲಿ ಶೂನ್ಯ ಲೀಡಿಂಗ್ ಪವರ್ ಫ್ಯಾಕ್ಟರ್ ದಲ್ಲಿ ಆರ್ಮೇಚರ್ ರಿಯಾಕ್ಷನ್ ಪರಿಣಾಮವೇನು?

A) Cross magnetising | ಕ್ರಾಸ್ ಮ್ಯಾಗ್ನೆಟೈಸಿಂಗ್
B) Demagnetising | ಡಿಮ್ಯಾಗ್ನೆಟೈಸಿಂಗ್
C) Magnetising | ಮ್ಯಾಗ್ನೆಟೈಸಿಂಗ್
D) No effect | ಪರಿಣಾಮವಿಲ್ಲ

---

32. What indicates the shape of a BH curve (Hysteresis loop) of material? | ವಸ್ತುವಿನ BH ಕರ್ವ್ (ಹೈಟೆರೆಸಿಸ್ ಲೂಪ್) ಆಕಾರವನ್ನು ಯಾವುದು ಸೂಚಿಸುತ್ತದೆ?

A) Pulling power of the magnetic material | ಆಯಸ್ಕಾಂತೀಯ ವಸ್ತುಗಳ ಶಕ್ತಿಯನ್ನು ಎಳೆಯುವುದು
B) Magnetic properties of the material | ವಸ್ತುಗಳ ಮ್ಯಾಗ್ನೆಟಿಕ್ ಗುಣಲಕ್ಷಣಗಳು
C) Field intensity of the substance | ವಸ್ತುವಿನ ಕ್ಷೇತ್ರ ತೀವ್ರತೆ
D) Reluctance of the material | ವಸ್ತುಗಳ ರಿಲಕ್ಟನ್ಸ್

---

33. Which rule is used to find the direction of induced emf in D.C generator? | DC ಜನರೇಟರ್‌ನಲ್ಲಿ ಪ್ರೇರಿತ ಎಮ್‌ಎಫ್ ನಿರ್ದೇಶನವನ್ನು ಕಂಡುಹಿಡಿಯಲು ಯಾವ ನಿಯಮವನ್ನು ಬಳಸಲಾಗುತ್ತದೆ?

A) Fleming's right hand rule | ಫ್ಲೆಮಿಂಗ್ನ ಬಲಗೈ ನಿಯಮ
B) Cork screw rule | ಕಾರ್ಕ್ ತಿರುಪು ನಿಯಮ
C) Right hand palm rule | ಬಲಗೈ ಪಾಮ್ ನಿಯಮ
D) Fleming's left hand rule | ಫ್ಲೆಮಿಂಗ್ನ ಎಡಗೈ ನಿಯಮ

---

34. What is the name of the compound generator, if the shunt field is connected in parallel with armature? | ಆರ್ಮೇಚರ್‌ನೊಂದಿಗೆ ಸಮಾನಾಂತರವಾಗಿ ಷಂಟ್ ಫೀಲ್ಡ್ ಅನ್ನು ಸಂಪರ್ಕಿಸಿದ್ದರೆ, ಸಂಯುಕ್ತ ಜನರೇಟರ್‌ನ ಹೆಸರೇನು?

A) Short shunt compound generator | ಶಾರ್ಟ್ ಷಂಟ್ ಕಾಂಪೌಂಡ್ ಜನರೇಟರ್
B) Separately excited generator | ಪ್ರತ್ಯೇಕವಾಗಿ ಎಕ್ಸೈಟೆಡ್ ಜನರೇಟರ್
C) Long shunt compound generator | ಲಾಂಗ್ ಷಂಟ್ ಕಾಂಪೌಂಡ್ ಜನರೇಟರ್
D) Shunt generator | ಷಂಟ್ ಜನರೇಟರ್

---

35. Which condition of the victim is referred as COMA stage? | ಬಲಿಯಾದ ಯಾವ ಸ್ಥಿತಿಯನ್ನು ಕಾಮಾ ಹಂತ ಎಂದು ಕರೆಯಲಾಗುತ್ತದೆ?

A) Unconscious but can respond to calls | ಅಜ್ಞಾತ ಆದರೆ ಕರೆಗಳಿಗೆ ಪ್ರತಿಕ್ರಿಯಿಸಬಹುದು

B) Breathing and respond to calls | ಉಸಿರಾಟ ಮತ್ತು ಕರೆಗಳಿಗೆ ಪ್ರತಿಕ್ರಿಯಿಸಿ

C) Conscious but cannot respond to calls | ಜಾಗೃತ ಆದರೆ ಕರೆಗಳಿಗೆ ಪ್ರತಿಕ್ರಿಯಿಸಲು ಸಾಧ್ಯವಿಲ್ಲ

D) Lie totally senseless and do not respond to calls | ಸುಳ್ಳು ಸಂಪೂರ್ಣವಾಗಿ ಮೂರ್ಖತನವಿಲ್ಲ ಮತ್ತು ಕರೆಗಳಿಗೆ ಪ್ರತಿಕ್ರಿಯಿಸಬೇಡಿ

---

36. What is the minimum voltage required in the base emitter junction to conduct a silicon transistor? | ಸಿಲಿಕಾನ್ ಟ್ರಾನ್ಸಿಸ್ಟರ್ ನಡೆಸಲು ಬೇಸ್ ಎಮಿಟರ್ ಜಂಕ್ಷನ್‌ನಲ್ಲಿ ಅಗತ್ಯವಿರುವ ಕನಿಷ್ಠ ವೋಲ್ಟೇಜ್ ಎಷ್ಟು?

A) 0.2 V – 0.3 V

B) 0.6 V – 0.7 V

C) 0.8 V – 0.9 V

D) 0.4 V – 0.5 V

---

37. What is the name of the single phase motor as shown in the diagram? | ರೇಖಾಚಿತ್ರದಲ್ಲಿ ತೋರಿಸಿರುವಂತೆ ಸಿಂಗಲ್ ಫೇಸ್ ಮೋಟರ್ ಹೆಸರೇನು?

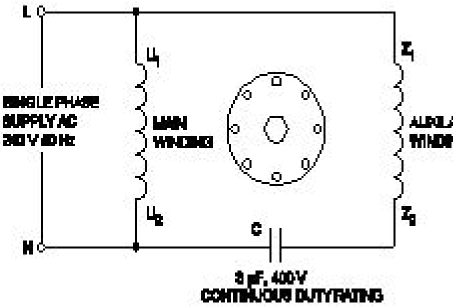

A) Permanent capacitor motor | ಶಾಶ್ವತ ಕೆಪಾಸಿಟರ್ ಮೋಟಾರ್

B) Capacitor start capacitor run motor | ಕೆಪಾಸಿಟರ್ ಸ್ಟಾರ್ಟ್ ಕೆಪಾಸಿಟರ್ ರನ್ ಮೋಟಾರ್

C) Resistance start induction run motor | ಪ್ರತಿರೋಧ ಪ್ರಾರಂಭ ಇಂಡಕ್ಷನ್ ರನ್ ಮೋಟಾರ್

D) Capacitor start induction run motor | ಕೆಪಾಸಿಟರ್ ಸ್ಟಾರ್ಟ್ ಇಂಡಕ್ಷನ್ ರನ್ ಮೋಟಾರ್

---

38. How the no volt coil is connected in a three point starter with DC shunt motor? | DC ಷಂಟ್ ಮೋಟಾರ್‌ನೊಂದಿಗೆ ಮೂರು ಪಾಯಿಂಟ್ ಸ್ಟಾರ್ಟರ್‌ನಲ್ಲಿ ವೋಲ್ಟ್ ಇಲ್ಲ ಕಾಯಿಲ್ ಅನ್ನು ಹೇಗೆ ಸಂಪರ್ಕಿಸಲಾಗಿದೆ?

A) Connected in series with the armature | ಆರ್ಮೇಚರ್‌ನೊಂದಿಗೆ ಸರಣಿಯಲ್ಲಿ ಸಂಪರ್ಕಿಸಲಾಗಿದೆ

B) Connected in series with the shunt field | ಷಂಟ್ ಕ್ಷೇತ್ರದೊಂದಿಗೆ ಸರಣಿಯಲ್ಲಿ ಸಂಪರ್ಕಿಸಲಾಗಿದೆ

C) Connected in parallel with the armature | ಆರ್ಮೇಚರ್‌ನೊಂದಿಗೆ ಸಮಾನಾಂತರವಾಗಿ ಸಂಪರ್ಕಿಸಲಾಗಿದೆ

D) Directly connected to the supply | ಪೂರೈಕೆಗೆ ನೇರವಾಗಿ ಸಂಪರ್ಕ ಹೊಂದಿದೆ

---

39. Which electronic circuit is used in a automatic voltage stabilizer to produce the constant output voltage? | ಕಾನ್ಸ್ಟಂಟ್ ಔಟ್ಪುಟ್ ವೋಲ್ಟೇಜ್ ಅನ್ನು ಉತ್ಪಾದಿಸಲು ಆಟೋಮ್ಯಾಟಿಕ್ ವೋಲ್ಟೇಜ್ ಸ್ಟೆಬಿಲೈಸರ್‌ನಲ್ಲಿ ಯಾವ ಎಲೆಕ್ಟ್ರಾನಿಕ್ ಸರ್ಕ್ಯೂಟ್ ಅನ್ನು ಬಳಸಲಾಗುತ್ತದೆ?

A) Oscillator circuit | ಆಂದೋಲಕ ಸರ್ಕ್ಯೂಟ್

B) Rectifier circuit | ರೆಕ್ಟಿಫೈಯರ್ ಸರ್ಕ್ಯೂಟ್

C) Zener diode and transistor circuit | ಝೀನರ್ ಡಯೋಡ್ ಮತ್ತು ಟ್ರಾನ್ಸಿಸ್ಟರ್ ಸರ್ಕ್ಯೂಟ್

D) Amplifier circuit | ಆಂಪ್ಲಿಫಯರ್ ಸರ್ಕ್ಯೂಟ್

---

40. What is the formula for the Quantity of electricity (Q)? | ಕ್ವಾಂಟಿಟಿ ಆಫ್ ಎಲೆಕ್ಟ್ರಿಸಿಟಿ (Q) ಗಾಗಿ ಸೂತ್ರ ಯಾವುದು?

A) Voltage x Current

B) Current x Resistance

C) Voltage x Resistance

D) Current x Time

---

41. Why solid pole shoes are used in D.C generator? | DC ಜನರೇಟರ್‌ನಲ್ಲಿ ಏಕೆ ಘನ ಧ್ರುವ ಶೂಗಳನ್ನು ಬಳಸಲಾಗುತ್ತದೆ?

A) To increase the residual magnetism | ಉಳಿಕೆ ಕಾಂತೀಯತೆಯನ್ನು ಹೆಚ್ಚಿಸಲು

B) To decrease the residual magnetism | ಉಳಿಕೆ ಕಾಂತೀಯತೆಯನ್ನು ಕಡಿಮೆ ಮಾಡಲು

C) To reduce the copper loss | ತಾಮ್ರದ ನಷ್ಟವನ್ನು ಕಡಿಮೆ ಮಾಡಲು

D) To reduce the reluctance of magnetic path | ಆಯಸ್ಕಾಂತೀಯ ಪಥವನ್ನು ಇಷ್ಟಪಡದಿರಲು

---

42. What is the name of the speed control method as shown in the circuit? | ಸರ್ಕ್ಯೂಟ್‌ನಲ್ಲಿ ತೋರಿಸಿರುವ ವೇಗ ನಿಯಂತ್ರಣ ವಿಧಾನದ ಹೆಸರೇನು?

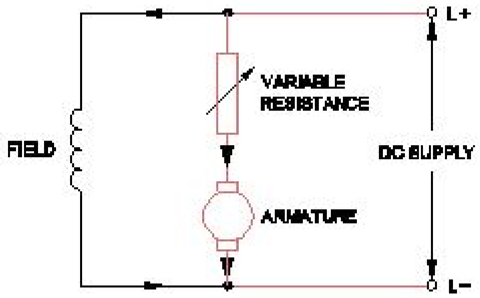

A) Armature control method | ಆರ್ಮೇಚರ್ ಕಂಟ್ರೋಲ್ ವಿಧಾನ

B) Field diverter control method | ಫೀಲ್ಡ್ ಡೈವರ್ಟರ್ ಕಂಟ್ರೋಲ್ ವಿಧಾನ

C) Field control method | ಕ್ಷೇತ್ರ ಕಂಟ್ರೋಲ್ ವಿಧಾನ

D) Field tapping control method | ಫೀಲ್ಡ್ ಟ್ಯಾಪಿಂಗ್ ಕಂಟ್ರೋಲ್ ವಿಧಾನ

---

43. What is the name of the starter symbol as shown in the figure? | ಚಿತ್ರದಲ್ಲಿ ತೋರಿಸಿರುವಂತೆ ಸ್ಟಾರ್ಟರ್ ಚಿಹ್ನೆಯ ಹೆಸರೇನು?

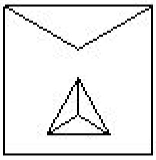

A) Rheostatic starter | ರಿಯೊಸ್ಟಟಿಕ್ ಸ್ಟಾರ್ಟರ್

B) Star delta starter | ಸ್ಟಾರ್ ಡೆಲ್ಟಾ ಸ್ಟಾರ್ಟರ್

C) Autotransformer starter | ಆಟೋಟ್ರಾನ್ಸ್‌ಫಾರ್ಮರ್ ಸ್ಟಾರ್ಟರ್

D) Direct on-line starter | ನೇರ ಆನ್ ಲೈನ್ ಸ್ಟಾರ್ಟರ್

---

44. Where the service mains are to be connected in the

domestic installation? | ಗ್ರಾಹಕ ಸಂಪರ್ಕ ಮಂಡಳಿಯಲ್ಲಿ ಸೇವೆ ಸಂಪರ್ಕ ಸರಬರಾಜು ಮಾಡಲು ಯಾವ ಸ್ಥಳವನ್ನು ಸಂಪರ್ಕಿಸುತ್ತದೆ?

A) Energy meter | ಎನರ್ಜಿ ಮೀಟರ್
B) Main switch | ಮುಖ್ಯ ಸ್ವಿಚ್
C) IC cut out | ಐಸಿ ಕತ್ತರಿಸಿ
D) Distribution board | ವಿತರಣಾ ಮಂಡಳಿ

45. What is the formula to calculate the back EMF in a DC motor? | ಡಿಸಿ ಮೋಟಾರ್‌ನಲ್ಲಿ ಬ್ಯಾಕ್ emf ಅನ್ನು ಲೆಕ್ಕಾಚಾರ ಮಾಡಲು ಸೂತ್ರ ಯಾವುದು?

A) A
B) D
C) B
D) C

46. When the no current will flow through the galvanometer in the wheat stone bridge? | ವೀಟ್‌ಸ್ಟೋನ್ ಬ್ರಿಡ್ಜ್ ಯಲ್ಲಿ ಗ್ಯಾಲ್ವನೋಮೀಟರ್ ಮೂಲಕ ಯಾವುದೇ ಕರೆಂಟ್ ಯಾವಾಗ ಹರಿಯುವುದಿಲ್ಲ?

A) In short- circuited condition | ಶಾರ್ಟ್ ಸರ್ಕ್ಯೂಟ್ ಸ್ಥಿತಿಯಲ್ಲಿ
B) In open- circuited condition | ಓಪನ್-ಸರ್ಕ್ಯೂಟ್ ಸ್ಥಿತಿಯಲ್ಲಿ
C) In unbalanced condition | ಅಸಮತೋಲಿತ ಸ್ಥಿತಿಯಲ್ಲಿ
D) In balanced condition | ಸಮತೋಲಿತ ಸ್ಥಿತಿಯಲ್ಲಿ

47. Where the air capacitors are used? | ಏರ್ ಕೆಪಾಸಿಟರ್‌ಗಳನ್ನು ಎಲ್ಲಿ ಬಳಸಲಾಗುತ್ತದೆ?

A) In oscillator | ಆಂದೋಲಕದಲ್ಲಿ
B) In VHF unit | VHF ಯೂನಿಟ್‌ನಲ್ಲಿ
C) In radio receiver | ರೇಡಿಯೊ ರಿಸೀವರ್‌ನಲ್ಲಿ
D) In loudspeaker | ಧ್ವನಿವರ್ಧಕದಲ್ಲಿ

48. What is the name of conductor used on overhead lines? | ಓವರ್‌ಹೆಡ್ ರೇಖೆಗಳಲ್ಲಿ ಬಳಸುವ ಕಂಡಕ್ಟರ್ ಹೆಸರೇನು?

A) Hard drawn copper | ಹಾರ್ಡ್ ಡ್ರಾ ತಾಮ್ರ
B) ACSR | ಎಸಿಎಸ್ಆರ್
C) Galvanised iron | ಕಲಾಯಿ ಕಬ್ಬಿಣ
D) Aluminium | ಅಲ್ಯೂಮಿನಿಯಂ

49. What is the purpose of additional covering over the insulation of insulated conductor? | ಇನ್ಸುಲೇಟೆಡ್ ಕಂಡಕ್ಟರ್ನ ನಿರೋಧನದ ಮೇಲೆ ಹೆಚ್ಚುವರಿ ಹೊದಿಕೆಯ ಉದ್ದೇಶವೇನು?

A) To reduce the power loss | ವಿದ್ಯುತ್ ನಷ್ಟವನ್ನು ಕಡಿಮೆ ಮಾಡಲು
B) To reduce the conductor resistance | ಕಂಡಕ್ಟರ್ ಪ್ರತಿರೋಧವನ್ನು ಕಡಿಮೆ ಮಾಡಲು
C) To increase the voltage drop | ವೋಲ್ಟೇಜ್ ಡ್ರಾಪ್ ಹೆಚ್ಚಿಸಲು
D) To increase dielectric strength | ಡೈಎಲೆಕ್ಟ್ರಿಕ್ ಶಕ್ತಿಯನ್ನು ಹೆಚ್ಚಿಸಲು

50. What is the fuse rate to run a 10 HP in three phase induction motor at full load? | ಫುಲ್ ಲೋಡ್‌ನಲ್ಲಿ ಮೂರು ಫೇಸ್ ಇಂಡಕ್ಷನ್ ಮೋಟಾರ್‌ನಲ್ಲಿ 10 HP ಅನ್ನು ಚಲಾಯಿಸಲು ಫ್ಯೂಸ್ ರೇಟ್ ಎಷ್ಟು?

A) 30 A
B) 25 A
C) 10 A
D) 15 A