ITI Quiz - 01-May-2026 07:35 PM

Q. ID: ITISKILL5971WJ

May 2026

Answer Key

Duration: 30 Mins **Total Marks: 25** **Q.ID: ITISKILL5971WJ**

1. Which power of AC supply is measured by the wattmeter? | AC ಪೂರೈಕೆಯ ಯಾವ ಪವರ್ ಅನ್ನು ವ್ಯಾಟ್‌ಮೀಟರ್‌ನಿಂದ ಅಳೆಯಲಾಗುತ್ತದೆ?

A) Instantaneous power | ತತ್‌ಕ್ಷಣದ ಶಕ್ತಿ
B) Reactive power | ಪ್ರತಿಕ್ರಿಯಾತ್ಮಕ ಶಕ್ತಿ
C) True power | ನಿಜವಾದ ಶಕ್ತಿ
D) Apparent power | ಸ್ಪಷ್ಟ ಶಕ್ತಿ

Answer: C) True power | ನಿಜವಾದ ಶಕ್ತಿ

---

2. Where the recording instrument is used? | ರೆಕಾರ್ಡಿಂಗ್ ಉಪಕರಣವನ್ನು ಎಲ್ಲಿ ಬಳಸಲಾಗುತ್ತದೆ?

A) To indicate the quantity | ಪ್ರಮಾಣವನ್ನು ಸೂಚಿಸಲು
B) To display the quantity | ಪ್ರಮಾಣವನ್ನು ಪ್ರದರ್ಶಿಸಲು
C) To register the quantity | ಪ್ರಮಾಣವನ್ನು ನೋಂದಾಯಿಸಲು
D) To measure the quantity | ಪ್ರಮಾಣವನ್ನು ಅಳೆಯಲು

Answer: C) To register the quantity | ಪ್ರಮಾಣವನ್ನು ನೋಂದಾಯಿಸಲು

---

3. Which type of energy meter works with neutral connection? | ಯಾವ ರೀತಿಯ ಶಕ್ತಿಯ ಮೀಟರ್ ನರ ಸಂಪರ್ಕದೊಂದಿಗೆ ಕಾರ್ಯನಿರ್ವಹಿಸುತ್ತದೆ?

A) Single phase single element | ಒಂದೇ ಹಂತದ ಒಂದೇ ಅಂಶ
B) Three phase three element | ಮೂರು ಹಂತ ಮೂರು ಅಂಶ
C) Three phase two element with CT & PT | CT & PT ಯೊಂದಿಗಿನ ಮೂರು ಹಂತದ ಎರಡು ಅಂಶ
D) Three phase two element | ಮೂರು ಹಂತದ ಎರಡು ಅಂಶ

Answer: A) Single phase single element | ಒಂದೇ ಹಂತದ ಒಂದೇ ಅಂಶ

---

4. How to identify the moving iron type instrument? | ಚಲಿಸುವ ಕಬ್ಬಿಣದ ರೀತಿಯ ಸಲಕರಣೆಗಳನ್ನು ಹೇಗೆ ಗುರುತಿಸುವುದು?

A) Terminal marked (+) only | ಟರ್ಮಿನಲ್ ಗುರುತು (+) ಮಾತ್ರ
B) Terminal marked (+) and (-) | ಟರ್ಮಿನಲ್ ಗುರುತು (+) ಮತ್ತು (−)
C) No terminal marking | ಟರ್ಮಿನಲ್ ಗುರುತು ಇಲ್ಲ
D) One terminal coloured red | ಒಂದು ಟರ್ಮಿನಲ್ ಬಣ್ಣದ ಕೆಂಪು

Answer: C) No terminal marking | ಟರ್ಮಿನಲ್ ಗುರುತು ಇಲ್ಲ

---

5. Which electrical quantity is unable to measure directly by the multimeter? | ಮಲ್ಟಿಮೀಟರ್‌ನಿಂದ ಯಾವ ವಿದ್ಯುತ್ ಪ್ರಮಾಣವನ್ನು ನೇರವಾಗಿ ಅಳೆಯಲು ಸಾಧ್ಯವಿಲ್ಲ?

A) Resistance | ರೆಸಿಸ್ಟೆನ್ಸ್
B) AC voltage | ಎಸಿ ವೋಲ್ಟೇಜ್
C) DC voltage | ಡಿಸಿ ವೋಲ್ಟೇಜ್
D) Power | ಪವರ್

Answer: D) Power | ಪವರ್

---

6. Which is the position to use the instrument provided with gravity control? | ಗುರುತ್ವ ನಿಯಂತ್ರಣದೊಂದಿಗೆ ಒದಗಿಸಲಾದ ಸಾಧನವನ್ನು ಬಳಸುವ ಸ್ಥಾನ ಯಾವುದು?

A) Any position | ಯಾವುದೇ ಸ್ಥಾನ
B) Vertical position | ಲಂಬ ಸ್ಥಾನ
C) Inclined position | ಇಳಿಜಾರಾದ ಸ್ಥಾನ
D) Horizontal position | ಅಡ್ಡ ಸ್ಥಾನ

Answer: B) Vertical position | ಲಂಬ ಸ್ಥಾನ

---

7. Which factor is affected due to the loading effect on measuring instruments? | ಅಳತೆ ಉಪಕರಣಗಳ ಮೇಲೆ ಲೋಡಿಂಗ್ ಪರಿಣಾಮದಿಂದಾಗಿ ಯಾವ ಅಂಶವು ಪ್ರಭಾವಿತವಾಗಿರುತ್ತದೆ?

A) Low sensitivity | ಕಡಿಮೆ ಸಂವೇದನೆ
B) High influence error | ಅಧಿಕ ಪ್ರಭಾವ ದೋಷ
C) High sensitivity | ಹೆಚ್ಚಿನ ಸಂವೇದನೆ
D) Low influence error | ಕಡಿಮೆ ಪ್ರಭಾವ ದೋಷ

Answer: A) Low sensitivity | ಕಡಿಮೆ ಸಂವೇದನೆ

---

8. What is the type of wattmeter as shown in the figure? | ಚಿತ್ರದಲ್ಲಿ ತೋರಿಸಿರುವಂತೆ ವ್ಯಾಟ್ಮೀಟರ್ ಪ್ರಕಾರ ಯಾವುದು?

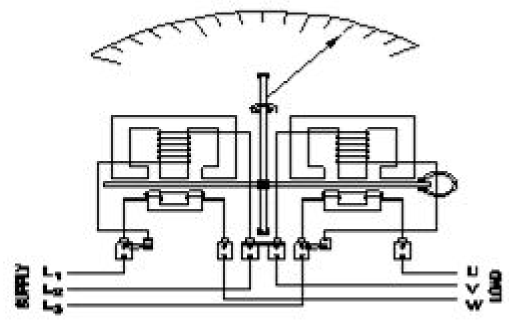

A) Three phase two element with C.T & P.T | ಸಿ.ಟಿ ಮತ್ತು ಪಿ.ಟಿ.ಯೊಂದಿಗೆ ಮೂರು ಹಂತದ ಎರಡು ಅಂಶ
B) Three element 3 phase wattmeter | ಮೂರು ಅಂಶ 3 ಹಂತದ ವ್ಯಾಟ್ಮೀಟರ್
C) Three element 4 wire wattmeter | ಮೂರು ಅಂಶ 4 ತಂತಿ ವ್ಯಾಟ್ಮೀಟರ್
D) Two element 3 phase wattmeter | ಎರಡು ಅಂಶ 3 ಹಂತದ ವ್ಯಾಟ್ಮೀಟರ್

Answer: D) Two element 3 phase wattmeter | ಎರಡು ಅಂಶ 3 ಹಂತದ ವ್ಯಾಟ್ಮೀಟರ್

---

9. What is the type of the instrument as shown in the figure? | ಚಿತ್ರದಲ್ಲಿ ತೋರಿಸಿರುವಂತೆ ಉಪಕರಣದ ಪ್ರಕಾರ ಯಾವುದು?

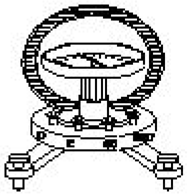

A) Integrating instrument | ಸಲಕರಣೆ ಸಂಯೋಜನೆ
B) Indicating instrument | ಸಲಕರಣೆ ಸೂಚಿಸುತ್ತದೆ
C) Absolute instrument | ಸಂಪೂರ್ಣ ವಾದ್ಯ
D) Recording instrument | ರೆಕಾರ್ಡಿಂಗ್ ವಾದ್ಯ

Answer: C) Absolute instrument | ಸಂಪೂರ್ಣ ವಾದ್ಯ

---

10. What is the reason for the moving coil meter having uniform scale? | ಚಲಿಸುವ ಕಾಯಿಲ್ ಮೀಟರ್ ಏಕರೂಪದ ಪ್ರಮಾಣವನ್ನು ಹೊಂದಿರುವ ಕಾರಣವೇನು?

A) Deflecting torque is inversely proportional to the current | ತಿರುಚುವಿಕೆಯನ್ನು ಟಾರ್ಕ್ ಪ್ರಸ್ತುತಕ್ಕೆ ವಿಲೋಮ ಅನುಪಾತದಲ್ಲಿರುತ್ತದೆ
B) Deflecting torque is directly proportional to the square of the current | ಡಿಕ್ಲೆಕ್ಟಿಂಗ್ ಟಾರ್ಕ್ ಪ್ರಸ್ತುತ ಪ್ರವಾಹಕ್ಕೆ ಅನುಗುಣವಾಗಿರುತ್ತದೆ
C) Deflecting torque is inversely proportional to the square of the current | ತಿರುಚುವಿಕೆಯು ಪ್ರಸ್ತುತದ ಚೌಕಕ್ಕೆ ವಿಲೋಮ ಪ್ರಮಾಣದಲ್ಲಿರುತ್ತದೆ
D) Deflecting torque is directly proportional to the current | ಡಿಕ್ಲೆಕ್ಟಿಂಗ್ ಟಾರ್ಕ್ ಪ್ರಸ್ತುತಕ್ಕೆ ನೇರವಾಗಿ ಅನುಪಾತದಲ್ಲಿರುತ್ತದೆ

Answer: D) Deflecting torque is directly proportional to the current | ಡಿಕ್ಲೆಕ್ಟಿಂಗ್ ಟಾರ್ಕ್ ಪ್ರಸ್ತುತಕ್ಕೆ ನೇರವಾಗಿ ಅನುಪಾತದಲ್ಲಿರುತ್ತದೆ

---

11. Which material is used to make the control spring in measuring instruments? | ಅಳತೆ ಉಪಕರಣಗಳಲ್ಲಿ ನಿಯಂತ್ರಣ ಸ್ಪ್ರಿಂಗ್ ಅನ್ನು ಮಾಡಲು ಯಾವ ವಸ್ತುವನ್ನು ಬಳಸಲಾಗುತ್ತದೆ?

A) Phosphor bronze | ಫಾಸ್ಫರ್ ಕಂಚಿನ
B) Steel | ಸ್ಟೀಲ್
C) Tinned copper | ಟಿನ್ಡ್ ತಾಮ್ರ
D) Silver | ಸಿಲ್ವರ್

Answer: A) Phosphor bronze | ಫಾಸ್ಫರ್ ಕಂಚಿನ

---

12. Which type of meter is used to test the polarity of battery? | ಬ್ಯಾಟರಿಯ ಧ್ರುವೀಯತೆಯನ್ನು ಪರೀಕ್ಷಿಸಲು ಯಾವ ವಿಧದ ಮೀಟರ್ ಅನ್ನು ಬಳಸಲಾಗುತ್ತದೆ?

A) Moving iron ammeter | ಕಬ್ಬಿಣದ ಅಮ್ಮೀಟರ್ ಚಲಿಸುತ್ತದೆ
B) Moving iron voltmeter | ಕಬ್ಬಿಣದ ವೋಲ್ಟ್ಮೀಟರ್ ಚಲಿಸುವ
C) Dynamo meter type wattmeter | ಡೈನಮೋ ಮೀಟರ್ ಟೈಪ್ ವ್ಯಾಟ್ಮೀಟರ್
D) Moving coil voltmeter | ಕಾಯಿಲ್ ವೋಲ್ಟ್ಮೀಟರ್ ಚಲಿಸುತ್ತದೆ

Answer: D) Moving coil voltmeter | ಕಾಯಿಲ್ ವೋಲ್ಟ್ಮೀಟರ್ ಚಲಿಸುತ್ತದೆ

---

13. What is the unit of sensitivity in voltmeter? | ವೋಲ್ಟ್ಮೀಟರ್ ನಲ್ಲಿ ಸೆನ್ಸಿಟಿವಿಟಿ ಯ ಘಟಕ ಯಾವುದು?

A) Volt / ohm
B) Ohm / metre
C) Ohm metre
D) Ohm / volt

Answer: D) Ohm / volt

---

14. Which quantity is measured by an electrodynamo type instrument? | ಇಲೆಕ್ಟ್ರೋಡೈನಮೋ ವಿಧದ ಸಲಕರಣೆಗಳಿಂದ ಮಾಪನ ಮಾಡುವ ಅಳತೆ ಯಾವುದು?

A) Capacitance | ಕೆಪ್ಯಾಸಿಟನ್ಸ್
B) Power | ಪವರ್
C) Resistance | ಪ್ರತಿರೋಧ
D) Speed | ವೇಗ

Answer: B) Power | ಪವರ್

---

15. Why the damping force is required in a moving coil instrument? | ಚಲಿಸುವ ಕಾಯಿಲ್ ಉಪಕರಣದಲ್ಲಿ ಡ್ಯಾಂಪಿಂಗ್ ಫೋರ್ಸ್ ಏಕೆ ಅಗತ್ಯವಿದೆ?

A) Helps the deflecting force to act fast | ವೇಗವರ್ಧಕ ಬಲವನ್ನು ವೇಗವಾಗಿ ಕಾರ್ಯನಿರ್ವಹಿಸಲು ಸಹಾಯ ಮಾಡುತ್ತದೆ
B) Bring the needle to rest at final value | ಅಂತಿಮ ಮೌಲ್ಯದಲ್ಲಿ ಸೂಜಿಯನ್ನು ವಿಶ್ರಾಂತಿಗೆ ತನ್ನಿ
C) Brings the needle to its zero position | ಸೂಜಿ ತನ್ನ ಶೂನ್ಯ ಸ್ಥಾನಕ್ಕೆ ತರುತ್ತದೆ
D) Makes the needle movement faster | ಸೂಜಿ ಚಲನೆಯನ್ನು ವೇಗವಾಗಿ ಮಾಡುತ್ತದೆ

Answer: B) Bring the needle to rest at final value | ಅಂತಿಮ ಮೌಲ್ಯದಲ್ಲಿ ಸೂಜಿಯನ್ನು ವಿಶ್ರಾಂತಿಗೆ ತನ್ನಿ

---

16. Which force is required to move the pointer from the zero position in an indicating instrument? | ಸೂಚಿಸುವ ಉಪಕರಣದಲ್ಲಿ ಪಾಯಿಂಟರ್ ಅನ್ನು ಶೂನ್ಯ ಸ್ಥಾನದಿಂದ ಸರಿಸಲು ಯಾವ ಬಲದ ಅಗತ್ಯವಿದೆ?

A) Controlling force | ನಿಯಂತ್ರಿಸುವ ಬಲ
B) Air friction damping | ಏರ್ ಘರ್ಷಣೆ ಡ್ಯಾಂಪಿಂಗ್
C) Deflecting force | ಬಲವನ್ನು ತಿರುಗಿಸುವುದು
D) Eddy current damping | ಎಡ್ಡಿ ಪ್ರವಾಹದ ಡ್ಯಾಂಪಿಂಗ್

Answer: C) Deflecting force | ಬಲವನ್ನು ತಿರುಗಿಸುವುದು

---

17. Why the scale of the moving iron instrument is having non-uniform scale? | ಚಲಿಸುವ ಕಬ್ಬಿಣದ ಉಪಕರಣದ ಮಾಪಕವು ಏಕರೂಪವಲ್ಲದ ಮಾಪಕವನ್ನು ಏಕೆ ಹೊಂದಿದೆ?

A) Deflection of force is directly proportional to the square of the Current | ಬಲದ ನಿಷ್ಪತ್ತಿಯು ಪ್ರಸ್ತುತದ ವರ್ಗಕ್ಕೆ ನೇರವಾಗಿ ಅನುಪಾತದಲ್ಲಿರುತ್ತದೆ
B) Deflecting force is inversely proportional to the Current | ಪ್ರಸ್ತುತಪಡಿಸುವ ಬಲವು ಪ್ರಸ್ತುತಕ್ಕೆ ವಿಲೋಮ ಪ್ರಮಾಣದಲ್ಲಿರುತ್ತದೆ
C) Deflection force is inversely proportional to the square of the Current | ಡಿಫ್ಲೆಕ್ಷನ್ ಫೋರ್ಸ್ ಪ್ರಸ್ತುತದ ವರ್ಗಕ್ಕೆ ವಿಲೋಮ ಅನುಪಾತದಲ್ಲಿರುತ್ತದೆ
D) Deflecting force is directly proportional to the Current | ಪ್ರಸ್ತುತಪಡಿಸುವ ಬಲವು ಪ್ರಸ್ತುತಕ್ಕೆ ನೇರವಾಗಿ ಅನುಪಾತದಲ್ಲಿರುತ್ತದೆ

Answer: A) Deflection of force is directly proportional to the square of the Current | ಬಲದ ನಿಷ್ಪತ್ತಿಯು ಪ್ರಸ್ತುತದ ವರ್ಗಕ್ಕೆ ನೇರವಾಗಿ ಅನುಪಾತದಲ್ಲಿರುತ್ತದೆ

---

18. What is the type of instrument as shown in the figure? | ಚಿತ್ರದಲ್ಲಿ ತೋರಿಸಿರುವಂತೆ ಉಪಕರಣದ ಪ್ರಕಾರ ಯಾವುದು?

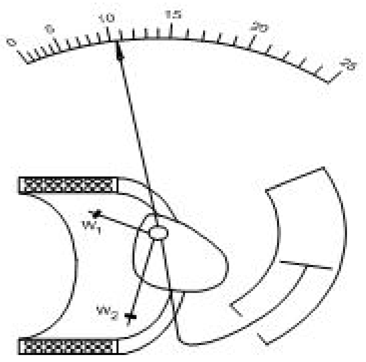

A) Attraction type moving iron | ಆಕರ್ಷಣೆಯ ಪ್ರಕಾರ ಚಲಿಸುವ ಕಬ್ಬಿಣ

B) Dynamo meter type moving coil | ಡೈನಮೋ ಮೀಟರ್ ಟೈಪಿಂಗ್ ಕಾಯಿಲ್

C) Repulsion type moving iron | ವಿಕರ್ಷಣ ಪ್ರಕಾರದ ಕಬ್ಬಿಣವನ್ನು ಚಲಿಸುತ್ತದೆ

D) Permanent magnet moving coil | ಶಾಶ್ವತ ಮ್ಯಾಗ್ನೆಟ್ ಚಲಿಸುವ ಸುರುಳಿ

Answer: A) Attraction type moving iron | ಆಕರ್ಷಣೆಯ ಪ್ರಕಾರ ಚಲಿಸುವ ಕಬ್ಬಿಣ

---

19. How the creeping error is controlled in energy meter? | ಇಂಧನ ಮೀಟರ್ನಲ್ಲಿ ತೆವಳುವ ದೋಷವನ್ನು ಹೇಗೆ ನಿಯಂತ್ರಿಸಲಾಗುತ್ತದೆ?

A) By removing the brake magnet | ಬ್ರೇಕ್ ಮ್ಯಾಗ್ನೆಟ್ ಅನ್ನು ತೆಗೆದುಹಾಕುವ ಮೂಲಕ

B) By reducing rated voltage | ರೇಟ್ ವೋಲ್ಟೇಜ್ ಅನ್ನು ಕಡಿಮೆ ಮಾಡುವ ಮೂಲಕ

C) By drilling two holes diametrically opposite on disc | ಡಿಸ್ಕ್ನಲ್ಲಿ ಎರಡು ರಂಧ್ರಗಳನ್ನು ವ್ಯಾಸದ ವಿರುದ್ಧವಾಗಿ ಕೊರೆಯುವ ಮೂಲಕ

D) By increasing the inductive load | ಅನುಗಮನದ ಹೊರೆ ಹೆಚ್ಚಿಸುವ ಮೂಲಕ

Answer: C) By drilling two holes diametrically opposite on disc | ಡಿಸ್ಕ್ನಲ್ಲಿ ಎರಡು ರಂಧ್ರಗಳನ್ನು ವ್ಯಾಸದ ವಿರುದ್ಧವಾಗಿ ಕೊರೆಯುವ ಮೂಲಕ

---

20. What is the name of the error if the energy meter disc rotating continuously on no load? | ಎನರ್ಜಿ ಮೀಟರ್ ಡಿಸ್ಕ್ ಯಾವುದೇ ಹೊರೆ ಇಲ್ಲ ನಿರಂತರವಾಗಿ ತಿರುಗುತ್ತಿದ್ದರೆ ದೋಷದ ಹೆಸರೇನು?

A) Phase error | ಹಂತ ದೋಷ

B) Friction error | ಘರ್ಷಣೆ ದೋಷ

C) Creeping error | ತೆವಳುವ ದೋಷ

D) Speed error | ಸ್ಪೀಡ್ ದೋಷ

Answer: C) Creeping error | ತೆವಳುವ ದೋಷ

---

21. What is the type of frequency meter as shown in the figure? | ಚಿತ್ರದಲ್ಲಿ ತೋರಿಸಿರುವಂತೆ ಫ್ರೀಕ್ವೆನ್ಸಿ ಮೀಟರ್‌ನ ಪ್ರಕಾರ ಯಾವುದು?

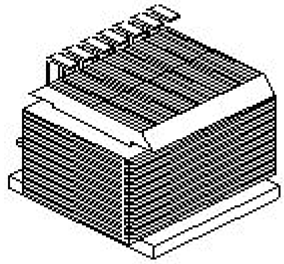

A) Mechanical resonance type | ಯಾಂತ್ರಿಕ ಅನುರಣನ ಮಾದರಿ

B) Electro dynamic type | ಎಲೆಕ್ಟ್ರೋ ಡೈನಾಮಿಕ್ ಟೈಪ್

C) Ratio meter type | ಅನುಪಾತ ಮೀಟರ್ ಪ್ರಕಾರ

D) Weston type | ವೆಸ್ಟನ್ ಪ್ರಕಾರ

Answer: A) Mechanical resonance type | ಯಾಂತ್ರಿಕ ಅನುರಣನ ಮಾದರಿ

---

22. What is the name of meter as shown in the figure? | ಚಿತ್ರದಲ್ಲಿ ತೋರಿಸಿರುವಂತೆ ಮೀಟರ್‌ನ ಹೆಸರೇನು?

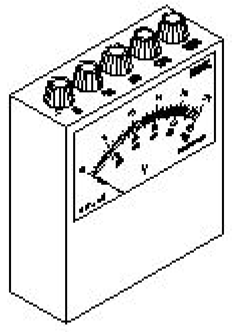

A) DC multirange voltmeter | ಡಿಸಿ ಮಲ್ಟಿರಾಂಜ್ ವೋಲ್ಟ್ಮೀಟರ್

B) AC and DC multirange ammeter | ಎಸಿ ಮತ್ತು ಡಿಸಿ ಮಲ್ಟಿರಾಂಜ್ ಅಮ್ಮೆಟರ್

C) AC and DC multirange voltmeter | ಎಸಿ ಮತ್ತು ಡಿಸಿ ಮಲ್ಟಿರಾಂಜ್ ವೋಲ್ಟ್ಮೀಟರ್

D) AC multirange ammeter | ಎಸಿ ಮಲ್ಟಿರಾಂಜ್ ಅಮ್ಮೆಟರ್

Answer: C) AC and DC multirange voltmeter | ಎಸಿ ಮತ್ತು ಡಿಸಿ ಮಲ್ಟಿರಾಂಜ್ ವೋಲ್ಟ್ಮೀಟರ್

---

23. Which electrical effect that the single phase analog energy meter works? | ಸಿಂಗಲ್ ಫೇಸ್ ಅನಲಾಗ್ ಎನರ್ಜಿ ಮೀಟರ್ ಯಾವ ಎಲೆಕ್ಟ್ರಿಕಲ್ ಪರಿಣಾಮದಿಂದ ಕೆಲಸ ಮಾಡುತ್ತದೆ?

A) Heating effect | ತಾಪನ ಪರಿಣಾಮ

B) Induction effect | ಇಂಡಕ್ಷನ್ ಪರಿಣಾಮ

C) Electrostatic effect | ಸ್ಥಾಯೀವಿದ್ಯುತ್ತಿನ ಪರಿಣಾಮ

D) Chemical effect | ರಾಸಾಯನಿಕ ಪರಿಣಾಮ

Answer: B) Induction effect | ಇಂಡಕ್ಷನ್ ಪರಿಣಾಮ

---

24. What is the function of soft iron core in a moving coil instrument? | ಚಲಿಸುವ ಸುರುಳಿ ಉಪಕರಣದಲ್ಲಿ ಮೃದುವಾದ ಕಬ್ಬಿಣದ ಕೋರ್ನ ಕಾರ್ಯವೇನು?

A) Provide uniform distribution of magnetic flux in air gap | ಗಾಳಿಯ ಅಂತರದಲ್ಲಿ ಕಾಂತೀಯ ಹರಿವಿನ ಏಕರೂಪದ ವಿತರಣೆಯನ್ನು ಒದಗಿಸಿ

B) Controls the needle's movement | ಸೂಜಿ ಚಲನೆ ನಿಯಂತ್ರಿಸುತ್ತದೆ

C) Provides meter with maximum sensitivity | ಗರಿಷ್ಠ ಸೂಕ್ಷ್ಮತೆಯೊಂದಿಗೆ ಮೀಟರ್ ಒದಗಿಸುತ್ತದೆ

D) Strengthens the deflection force | ವಿಚಲನ ಬಲವನ್ನು ಬಲಪಡಿಸುತ್ತದೆ

Answer: A) Provide uniform distribution of magnetic flux in air gap | ಗಾಳಿಯ ಅಂತರದಲ್ಲಿ ಕಾಂತೀಯ ಹರಿವಿನ ಏಕರೂಪದ ವಿತರಣೆಯನ್ನು ಒದಗಿಸಿ

---

25. Calculate the value of shunt resistance required to

measure 10 mA with one mA meter having resistance of 27ohms. | 27ohms ನ ಪ್ರತಿರೋಧವನ್ನು ಹೊಂದಿರುವ ಒಂದು mA ಮೀಟರ್‌ನೊಂದಿಗೆ 10 mA ಅನ್ನು ಅಳೆಯಲು ಅಗತ್ಯವಿರುವ ಷಂಟ್ ಪ್ರತಿರೋಧದ ಮೌಲ್ಯವನ್ನು ಲೆಕ್ಕಹಾಕಿ.

A) 300 Ω
B) 0.3 Ω
C) 3 Ω
D) 30 Ω

Answer: C) 3 Ω