Duration: 60 Mins **Total Marks: 20** **Q.ID: ITISKILL5917W9**

1. What is the SI unit of force? | ಬಲದ SI ಘಟಕ ಯಾವುದು?

A) Pounds
B) Newton
C) Kilogram
D) Dyne

Answer: B) Newton

2. Which is the imaginary circle on two matting gears? | ಎರಡು ಮ್ಯಾಟಿಂಗ್ ಗೇರ್‌ಗಳಲ್ಲಿ ಕಾಲ್ಪನಿಕ (ಇಮಾಜಿನರಿ) ವೃತ್ತ ಯಾವುದು?

A) Pitch circle | ಪಿಚ್ ವೃತ್ತ
B) Addendum circle | ಅಡ್ಡೆಂಡಮ್ ಸರ್ಕಲ್
C) Base circle | ಬೇಸ್ ಸರ್ಕಲ್
D) Root circle | ರೂಟ್ ಸರ್ಕಲ್

Answer: A) Pitch circle | ಪಿಚ್ ವೃತ್ತ

3. Which type of drive is shown in the figure? | ಯಾವ ರೀತಿಯ ಡ್ರೈವ್ ಅನ್ನು ಚಿತ್ರದಲ್ಲಿ ತೋರಿಸಲಾಗಿದೆ?

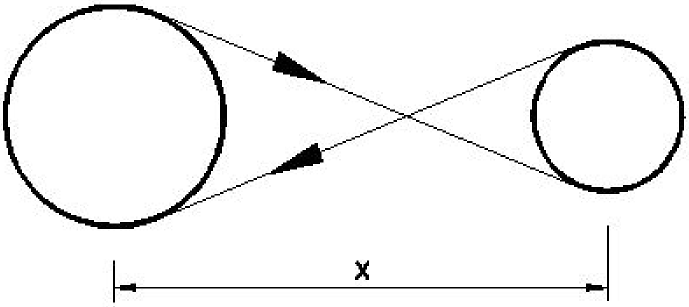

A) Right angled drive | ಬಲ ಕೋನದ ಡ್ರೈವ್
B) Open belt drive | ಓಪನ್ ಬೆಲ್ಟ್ ಡ್ರೈವ್
C) Stepped drive | ಸ್ಟೆಪ್ಡ್ ಡ್ರೈವ್
D) Cross-belt drive | ಕ್ರಾಸ್ ಬೆಲ್ಟ್ ಡ್ರೈವ್

Answer: D) Cross-belt drive | ಕ್ರಾಸ್ ಬೆಲ್ಟ್ ಡ್ರೈವ್

4. What is the name of the part marked as □ X□ shown in the figure? | ಚಿತ್ರದಲ್ಲಿ ತೋರಿಸಿರುವ □ X□ಎಂದು ಗುರುತಿಸಲಾದ ಭಾಗದ ಹೆಸರೇನು?

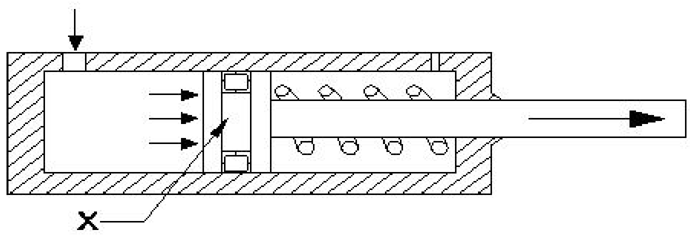

A) Piston | ಪಿಸ್ಟನ್
B) Cylinder | ಸಿಲಿಂಡರ್
C) Seal | ಸೀಲ್
D) Spring | ಸ್ಪ್ರಿಂಗ್

Answer: A) Piston | ಪಿಸ್ಟನ್

5. Which drive transmits motion at a constant velocity without any creep and slippage? | ಯಾವ ಪವರ್ ಡ್ರೈವ್ ಕ್ರೀಪ್ ಮತ್ತು ಜಾರುವಿಕೆ ಇಲ್ಲದೆ ಸ್ಥಿರ ವೇಗದಲ್ಲಿ ಚಲನೆಯನ್ನು ರವಾನಿಸುತ್ತದೆ?

A) Chain drive | ಚೈನ್ ಡ್ರೈವ್
B) Gear drive | ಗೇರ್ ಡ್ರೈವ್
C) Rope drive | ರೋಪ್ ಡ್ರೈವ್
D) Pulley drive | ಪಲ್ಲಿ ಡ್ರೈವ್

Answer: A) Chain drive | ಚೈನ್ ಡ್ರೈವ್

6. What is the name of the part marked as □ X□ shown in the figure? | ಚಿತ್ರದಲ್ಲಿ ತೋರಿಸಿರುವ □ X□ಎಂದು ಗುರುತಿಸಲಾದ ಭಾಗದ ಹೆಸರೇನು?

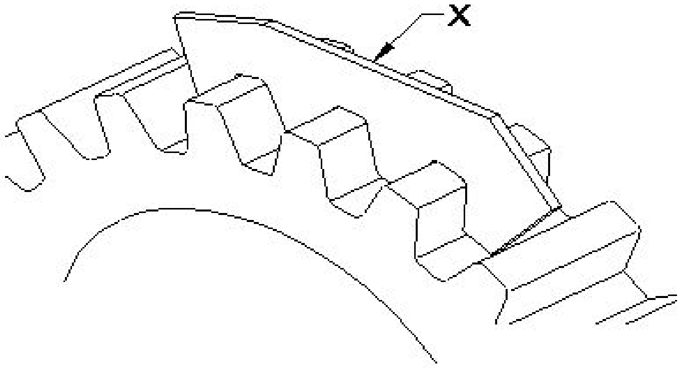

A) Pitch gauge | ಪಿಚ್ ಗೇಜ್
B) Depth gauge | ಡೆಪ್ತ್ ಗೇಜ್
C) Profile plate | ಪ್ರೊಫೈಲ್ ಪ್ಲೇಟ್
D) Template | ಟೆಂಪ್ಲೇಟ್

Answer: D) Template | ಟೆಂಪ್ಲೇಟ್

7. Which term refers to the wear and tear of gear tooth due to cyclic load under high contact stress? | ಹೆಚ್ಚಿನ ಸಂಪರ್ಕದ ಒತ್ತಡದಲ್ಲಿ ಚಕ್ರದ ಹೊರೆಯಿಂದಾಗಿ ಗೇರ್ ಹಲ್ಲಿನ ಸವೆತ ಮತ್ತು ಟೇರ್ ಆಗುವುದನ್ನು ಯಾವ ಪದವು ಸೂಚಿಸುತ್ತದೆ?

A) Crushing | ಕ್ರಷಿಂಗ್
B) Fatigue breakage | ಫೆಟಿಗ್ ಬ್ರೇಕೇಜ್
C) Rippling | ರಿಪ್ಪಲಿಂಗ್
D) Cold flow | ಕೋಲ್ಡ್ ಫ್ಲೋ

Answer: C) Rippling | ರಿಪ್ಪಲಿಂಗ್

8. Which system is operated by compressed air as energy inputs? | ಸಂಕುಚಿತ ಗಾಳಿಯಿಂದ (ಕಂಪ್ರೆಸ್ಡ್ ಏರ್) ಶಕ್ತಿಯ ಒಳಹರಿವಿನ ಮೂಲಕ ಯಾವ ವ್ಯವಸ್ಥೆಯನ್ನು ನಿರ್ವಹಿಸಲಾಗುತ್ತದೆ?

A) Mechanical System | ಯಾಂತ್ರಿಕ ವ್ಯವಸ್ಥೆ
B) Electrical System | ವಿದ್ಯುತ್ ವ್ಯವಸ್ಥೆ
C) Hydraulic System | ಹೈಡ್ರಾಲಿಕ್ ವ್ಯವಸ್ಥೆ
D) Pneumatic System | ನ್ಯೂಮ್ಯಾಟಿಕ್ ವ್ಯವಸ್ಥೆ

Answer: D) Pneumatic System | ನ್ಯೂಮ್ಯಾಟಿಕ್ ವ್ಯವಸ್ಥೆ

9. Why universal uni-joint coupling is only suitable for remote manual operations? | ಯುನಿವರ್ಸಲ್ ಯುನಿ–ಜಾಯಿಂಟ್ ಕಪ್ಲಿಂಗ್ ರಿಮೋಟ್ ಮ್ಯಾನ್ಯುವಲ್ ಕಾರ್ಯಾಚರಣೆಗಳಿಗೆ ಮಾತ್ರ ಏಕೆ ಸೂಕ್ತವಾಗಿದೆ?

A) Used to reduce the engine vibration | ಇಂಜಿನ್‌ಗಳಲ್ಲಿ ಕಂಪನವನ್ನು ಕಡಿಮೆ ಮಾಡಲು ಬಳಸಲಾಗುತ್ತದೆ

B) Provides a soft start | ಸಾಫ್ಟ್ ಸ್ಟಾರ್ಟ್ ಒದಗಿಸುತ್ತದೆ

C) Used in pairs on cardan shafts | ಕಾರ್ಡನ್ ಶಾಫ್ಟ್‌ಗಳಲ್ಲಿ ಜೋಡಿಯಾಗಿ ಬಳಸಲಾಗುತ್ತದೆ

D) Transmitted low power is not smooth | ರವಾನೆಯಾದ ಕಡಿಮೆ ಶಕ್ತಿಯು ಮೃದುವಾಗಿರುವುದಿಲ್ಲ

Answer: D) Transmitted low power is not smooth | ರವಾನೆಯಾದ ಕಡಿಮೆ ಶಕ್ತಿಯು ಮೃದುವಾಗಿರುವುದಿಲ್ಲ

---

10. What is the name of the part marked as ‘X’ shown in the figure? | ಚಿತ್ರದಲ್ಲಿ ತೋರಿಸಿರುವ Xಎಂದು ಗುರುತಿಸಲಾದ ಭಾಗದ ಹೆಸರೇನು?

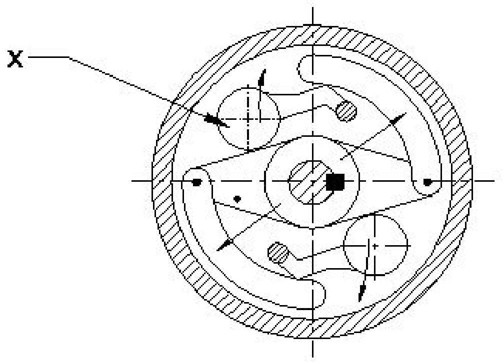

A) https://mocktest2.nimiquestionbank.in/qb/images/qb_question_images/FIT2-8-902.JPG

B) Centrifugal weight | ಕೇಂದ್ರಾಪಗಾಮಿ ತೂಕ (ಸೆಂಟ್ರಿಫ್ಯೂಗಲ್ ವೆಯಿಟ್)

C) Rubbing surface | ಉಜ್ಜುವ ಮೇಲ್ಮೈ

D) Outer piece | ಹೊರಗಿನ ತುಂಡು

Answer: B) Centrifugal weight | ಕೇಂದ್ರಾಪಗಾಮಿ ತೂಕ (ಸೆಂಟ್ರಿಫ್ಯೂಗಲ್ ವೆಯಿಟ್)

---

11. Why is a spider coupling typically used for low power drives? | ಕಡಿಮೆ ಪವರ್ ಡ್ರೈವ್‌ಗಳಿಗೆ ಸ್ಪೈಡರ್ ಕಪ್ಲಿಂಗ್ ಅನ್ನು ಏಕೆ ಬಳಸಲಾಗುತ್ತದೆ?

A) Rigid | ರಿಜಿಡ್

B) Larger size | ದೊಡ್ಡ ಗಾತ್ರ

C) Rubber spacer | ರಬ್ಬರ್ ಸ್ಪೇಸರ್

D) Heavy | ಭಾರೀ

Answer: C) Rubber spacer | ರಬ್ಬರ್ ಸ್ಪೇಸರ್

---

12. What is the name of the part marked as X shown in the figure? | ಚಿತ್ರದಲ್ಲಿ Xಎಂದು ಗುರುತಿಸಲಾದ ಭಾಗದ ಹೆಸರೇನು?

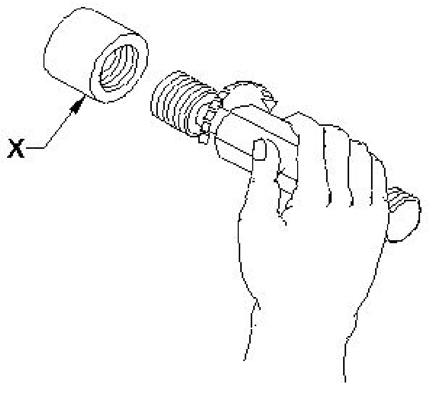

A) hread gauge | ಥ್ರೆಡ್ ಗೇಜ್

B) Workpiece | ವರ್ಕ್‌ಪೀಸ್

C) Ring gauge | ರಿಂಗ್ ಗೇಜ್

D) Plug gauge | ಪ್ಲಗ್ ಗೇಜ್

Answer: B) Workpiece | ವರ್ಕ್‌ಪೀಸ್

---

13. What is the name of the position of electro pneumatic push button in the change over condition shown in the figure? | ಚಿತ್ರದಲ್ಲಿ ತೋರಿಸಿರುವ ಸ್ಥಿತಿಯ ಬದಲಾವಣೆಯಲ್ಲಿ ಎಲೆಕ್ಟ್ರೋ ನ್ಯೂಮ್ಯಾಟಿಕ್ ಪುಶ್ ಬಟನ್‌ನ ಸ್ಥಾನದ ಹೆಸರೇನು?

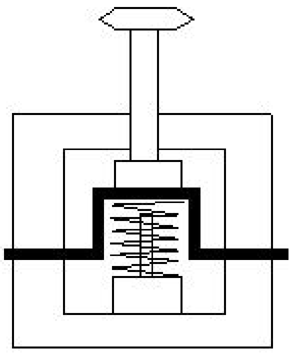

A) Normal position | ನಾರ್ಮಲ್ ಪೊಸಿಷನ್

B) Vertical position | ವರ್ಟಿಕಲ್ ಪೊಸಿಷನ್

C) Actuated position | ಆಕ್ಚುಯೇಟೆಡ್ ಪೊಸಿಷನ್

D) Horizontal position | ಹಾರಿಜಾಂಟಲ್ ಪೊಸಿಷನ್

Answer: C) Actuated position | ಆಕ್ಚುಯೇಟೆಡ್ ಪೊಸಿಷನ್

---

14. Which type of gear drive changes rotary movement to linear movement? | ಯಾವ ರೀತಿಯ ಗೇರ್ ಡ್ರೈವ್ ರೋಟರಿ ಚಲನೆಯನ್ನು ರೇಖೀಯ (ಲೀನಿಯರ್) ಚಲನೆಗೆ ಬದಲಾಯಿಸುತ್ತದೆ?

A) Herring bone | ಹೆರಿಂಗ್ ಬೋನ್

B) Hypoid | ಹೈಪಾಯಿಡ್

C) Rack and pinion | ರಾಕ್ ಅಂಡ್ ಪಿನಿಯೋನ್

D) Helical gear | ಹೆಲಿಕಲ್ ಗೇರ್

Answer: C) Rack and pinion | ರಾಕ್ ಅಂಡ್ ಪಿನಿಯೋನ್

---

15. What is the name of the part marked as ‘x’ shown in the figure? | ಚಿತ್ರದಲ್ಲಿ ತೋರಿಸಿರುವ xಎಂದು ಗುರುತಿಸಲಾದ ಭಾಗದ ಹೆಸರೇನು?

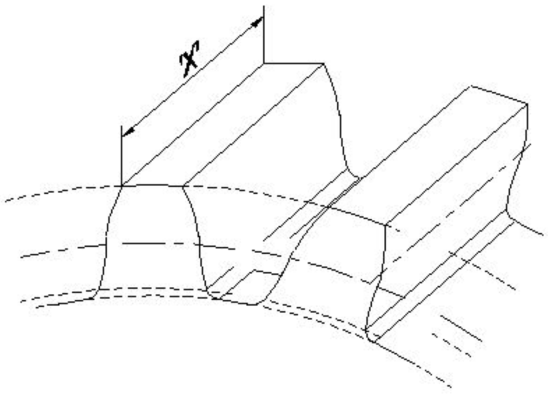

A) Face width | ಮುಖದ ಅಗಲ

B) Addendum | ಅಡ್ಡೆಂಡಮ್

C) Dedendum | ಡಿಡೆಂಡಮ್

D) Pitch line | ಪಿಚ್ ಲೈನ್

Answer: A) Face width | ಮುಖದ ಅಗಲ

---

16. Which device used to remove dust, chips and other

foreign particles from the fluid? | ದ್ರವದಿಂದ ಧೂಳು, ಚಿಪ್ಸ್ ಮತ್ತು ಇತರ ಹೊರಗಿನ ಕಣಗಳನ್ನು ತೆಗೆದುಹಾಕಲು ಯಾವ ಸಾಧನವನ್ನು ಬಳಸಲಾಗುತ್ತದೆ?

A) Regulator | ನಿಯಂತ್ರಕ (ರೇಗುಲೇಟರ್)
B) Accumulator | ಅಕ್ಯುಮಲೇಟರ್
C) Pressure regulating valve | ಒತ್ತಡವನ್ನು ನಿಯಂತ್ರಿಸುವ ಕವಾಟ(ವಾಲ್ವ್)
D) Filter | ಫಿಲ್ಟರ್

Answer: D) Filter | ಫಿಲ್ಟರ್

---

17. What is the effect of the disengaged clutch position in a multiplate clutch? | ಮಲ್ಟಿಪ್ಲೇಟ್ ಕ್ಲಚ್‌ನಲ್ಲಿ ನಿಷ್ಕ್ರಿಯಗೊಂಡ ಕ್ಲಚ್ ಸ್ಥಾನದ ಪರಿಣಾಮವೇನು?

A) Armature transmits the drive | ಆರ್ಮೇಚರ್ ಡ್ರೈವ್ ಅನ್ನು ರವಾನಿಸುತ್ತದೆ
B) Transmission gear box brought to rest | ಟ್ರಾನ್ಸ್ಮಿಷನ್ ಗೇರ್ ಬಾಕ್ಸ್ ಅನ್ನು ವಿಶ್ರಾಂತಿಗೆ ತರಲಾಗಿದೆ
C) Transmission gear box starts to run | ಟ್ರಾನ್ಸ್ಮಿಷನ್ ಗೇರ್ ಬಾಕ್ಸ್ ಚಲಾಯಿಸಲು ಪ್ರಾರಂಭಿಸುತ್ತದೆ
D) Clutch provides drive | ಕ್ಲಚ್ ಡ್ರೈವ್ ಅನ್ನು ಒದಗಿಸುತ್ತದೆ

Answer: B) Transmission gear box brought to rest | ಟ್ರಾನ್ಸ್ಮಿಷನ್ ಗೇರ್ ಬಾಕ್ಸ್ ಅನ್ನು ವಿಶ್ರಾಂತಿಗೆ ತರಲಾಗಿದೆ

---

18. What is the name of the gear shown in the figure? | ಚಿತ್ರದಲ್ಲಿ ತೋರಿಸಿರುವ ಗೇರ್‌ನ ಹೆಸರೇನು?

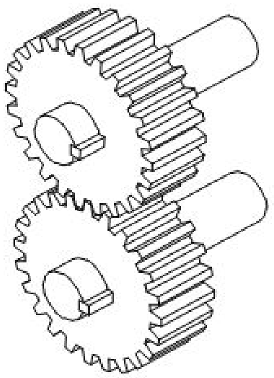

A) Spur gear | ಸ್ಪರ್ ಗೇರ್
B) Bevel gear | ಬೆವೆಲ್ ಗೇರ್
C) Hypoid gear | ಹೈಪಾಯಿಡ್ ಗೇರ್
D) Mitre gear | ಮಿಟರ್ ಗೇರ್

Answer: A) Spur gear | ಸ್ಪರ್ ಗೇರ್

---

19. What is the name of the gear mechanism shown in the figure? | ಚಿತ್ರದಲ್ಲಿ ತೋರಿಸಿರುವ ಗೇರ್ ಯಾಂತ್ರಿಕತೆಯ ಹೆಸರೇನು?

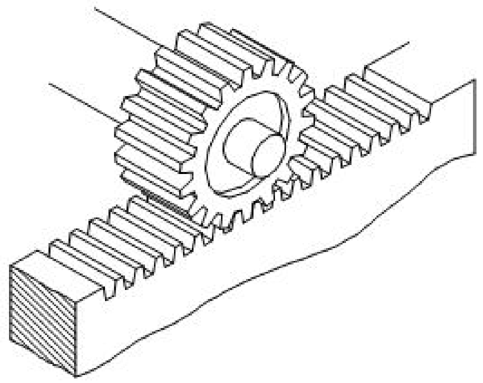

A) Bevel gear | ಬೆವೆಲ್ ಗೇರ್
B) Worm and worm gear | ರಾಕ್ ಮತ್ತು ವರ್ಮ್ ಗೇರ್
C) Rack and pinion | ರ್ಯಾಕ್ ಮತ್ತು ಪಿನಿಯನ್
D) Mitre gear | ಮಿಟರ್ ಗೇರ್

Answer: C) Rack and pinion | ರ್ಯಾಕ್ ಮತ್ತು ಪಿನಿಯನ್

---

20. How much pressure is acting on piston 2 as shown in the figure? | ಚಿತ್ರದಲ್ಲಿ ತೋರಿಸಿರುವಂತೆ ಪಿಸ್ಟನ್ 2 ನಲ್ಲಿ ಎಷ್ಟು ಒತ್ತಡವು ಕಾರ್ಯನಿರ್ವಹಿಸುತ್ತಿದೆ?

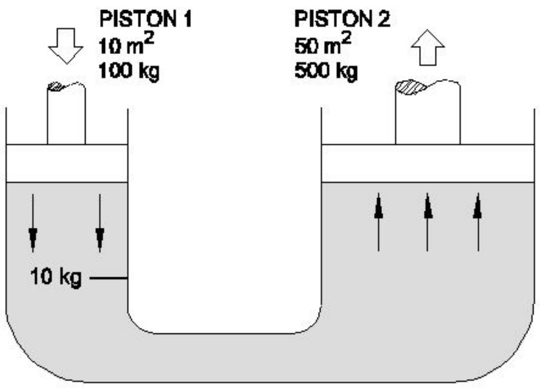

A) 5 Kg
B) 7.5 Kg
C) 50 Kg
D) 12.5 Kg

Answer: C) 50 Kg