ITI Quiz - 30-May-2026 11:36 AM

Q. ID: ITISKILL582414

May 2026 **Govt Iti Tagadoor** Answer Key

Duration: 30 Mins **Total Marks: 67** **Q.ID: ITISKILL582414**

1. Why lime stone is added as flux to the ore in the blast furnace? | ಬ್ಲಾಸ್ಟ್ ಫರ್ನೇಸ್‌ನಲ್ಲಿರುವ ಅದಿರಿನಲ್ಲಿ ಸುಣ್ಣದ ಕಲ್ಲನ್ನು ಫ್ಲಕ್ಸ್ ಆಗಿ ಏಕೆ ಸೇರಿಸಲಾಗುತ್ತದೆ?

A) To increase the melting point of ore | ಅದಿರಿನ ಮೆಲ್ಟಿಂಗ್ ಪಾಯಿಂಟ್ ಹೆಚ್ಚಿಸಲು

B) To form molten slag | ಮೋಲ್ಟನ್ ಸ್ಲ್ಯಾಗ್ ಅನ್ನು ರೂಪಿಸಲು

C) To supply oxygen | ಆಮ್ಲಜನಕವನ್ನು ಪೂರೈಸಲು

D) To burn the carbon in coke | ಇಂಗಾಲವನ್ನು ಕೋಕ್‌ನಲ್ಲಿ ಸುಡಲು

Answer: B) To form molten slag | ಮೋಲ್ಟನ್ ಸ್ಲ್ಯಾಗ್ ಅನ್ನು ರೂಪಿಸಲು

2. Which term refers to the relationship that exists between two mating parts? | ಎರಡು ಮೇಟಿಂಗ್ ಪಾರ್ಟ್ಸ್ ನಡುವಿನ ಸಂಬಂಧವನ್ನು ಯಾವ ಪದವು ಸೂಚಿಸುತ್ತದೆ?

A) Fit | ಫಿಟ್

B) Limit | ಮಿತಿ

C) Tolerance | ಟಾಲರೆನ್ಸ್

D) Allowance | ಅಲೋವೆನ್ಸ್

Answer: A) Fit | ಫಿಟ್

3. Which ore extracts zinc? | ಸತುವನ್ನು (ಜಿಂಕ್) ಹೊರತೆಗೆಯಲು ಯಾವ ಅದಿರನ್ನು ಬಳಸಲಾಗುತ್ತದೆ?

A) Bauxite | ಬಾಕ್ಸೈಟ್

B) Calamine | ಕ್ಯಾಲಮೈನ್

C) Cassiterite | ಕ್ಯಾಸಿಟರೈಟ್

D) Galena | ಗಲೆನಾ

Answer: B) Calamine | ಕ್ಯಾಲಮೈನ್

4. Which property of the lubricant has the ability to flow if poured? | ಲೂಬ್ರಿಕಂಟ್‌ನ ಯಾವ ಗುಣ ಸುರಿದರೆ ಹರಿಯುವ ಸಾಮರ್ಥ್ಯವನ್ನು ಹೊಂದಿದೆ?

A) Pour point | ಪೌರ್ ಪಾಯಿಂಟ್

B) Viscosity | ವಿಸ್ಕೋಸಿಟಿ

C) Fire point | ಫೈರ್ ಪಾಯಿಂಟ್

D) Flash point | ಫ್ಲಾಶ್ ಪಾಯಿಂಟ್

Answer: A) Pour point | ಪೌರ್ ಪಾಯಿಂಟ್

5. What is the name of the part marked as 'X' shown in the figure? | ಚಿತ್ರದಲ್ಲಿ ತೋರಿಸಿರುವ □ Xಎಂದು ಗುರುತಿಸಲಾದ ಭಾಗದ ಹೆಸರೇನು?

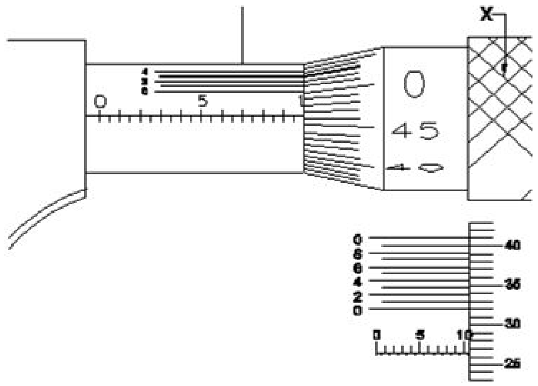

A) Thimble | ಥಿಂಬಲ್

B) Barrel | ಬ್ಯಾರೆಲ್

C) Ratchet stop | ರಾಚೆಟ್ ಸ್ಟಾಪ್

D) Anvil | ಆನ್ವಿಲ್

Answer: A) Thimble | ಥಿಂಬಲ್

6. What is the purpose of back gear unit in the lathe machine? | ಲೇಥ್ ಯಂತ್ರದಲ್ಲಿ ಬ್ಯಾಕ್ ಗೇರ್ ಘಟಕದ ಉದ್ದೇಶವೇನು?

A) To increase the spindle speed | ಸ್ಪಿಂಡಲ್ ವೇಗವನ್ನು ಹೆಚ್ಚಿಸಲು

B) To reduce the spindle speed | ಸ್ಪಿಂಡಲ್ ವೇಗವನ್ನು ಕಡಿಮೆ ಮಾಡಲು

C) To avoid abnormal impact on spindle | ಸ್ಪಿಂಡಲ್‌ನಲ್ಲಿ ಅಸಹಜ ಪ್ರಭಾವವನ್ನು ತಪ್ಪಿಸಲು

D) To quickly change spindle speed | ಸ್ಪಿಂಡಲ್ ವೇಗವನ್ನು ತ್ವರಿತವಾಗಿ ಬದಲಾಯಿಸಲು

Answer: B) To reduce the spindle speed | ಸ್ಪಿಂಡಲ್ ವೇಗವನ್ನು ಕಡಿಮೆ ಮಾಡಲು

7. What is the name of the operation shown in the figure? | ಚಿತ್ರದಲ್ಲಿ ತೋರಿಸಿರುವ ಕಾರ್ಯಾಚರಣೆಯ (ಆಪರೇಶನ್) ಹೆಸರೇನು?

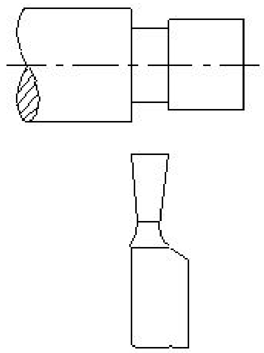

A) Filleted shoulder | ಬೆವೆಲ್ಡ್ ಶೋಲ್ಡರ್

B) Bevelled shoulder | ಬೆವೆಲ್ಡ್ ಶೋಲ್ಡರ್

C) Square shoulder | ಸ್ಕ್ವೇರ್ ಶೋಲ್ಡರ್

D) Undercut shoulder | ಅಂಡರ್ಕಟ್ ಶೋಲ್ಡರ್

Answer: D) Undercut shoulder | ಅಂಡರ್ಕಟ್ ಶೋಲ್ಡರ್

8. What is the name of the gauge marked as x shown in the figure? | ಚಿತ್ರದಲ್ಲಿ ತೋರಿಸಿರುವ xಎಂದು ಗುರುತಿಸಲಾದ ಗೇಜ್‌ನ ಹೆಸರೇನು?

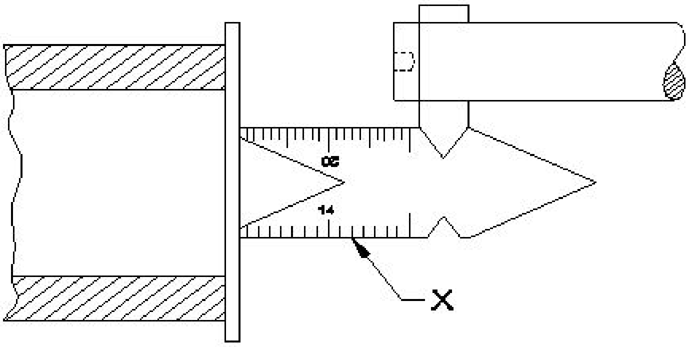

A) Screw pitch gauge | ಸ್ಕ್ರೂ ಪಿಚ್ ಗೇಜ್
B) Standard wire gauge | ಸ್ಟ್ಯಾಂಡರ್ಡ್ ವೈರ್ ಗೇಜ್
C) Centre gauge | ಸೆಂಟರ್ ಗೇಜ್
D) Feeler gauge | ಫೀಲರ್ ಗೇಜ್

Answer: C) Centre gauge | ಸೆಂಟರ್ ಗೇಜ್

---

9. What is the formula for the gear ratio for thread cutting on a lathe? | ಲೇಥ್‌ನಲ್ಲಿ ಥ್ರೆಡ್ ಕತ್ತರಿಸುವ ಗೇರ್ ಅನುಪಾತದ ಸೂತ್ರ ಯಾವುದು?

A) DN/DR = TPI to be cut / TPI in lead screw
B) DN/DR = TPI on lead screw / TPI to be cut
C) DR/DN = TPI to be cut / TPI on lead screw
D) DR/DN = TPI on lead screw / TPI to be cut

Answer: D) DR/DN = TPI on lead screw / TPI to be cut

---

10. Which mechanism is used in the lever type dial test indicator? | ಲಿವರ್ ಟೈಪ್ ಡಯಲ್ ಟೆಸ್ಟ್ ಇಂಡಿಕೇಟರ್‌ನಲ್ಲಿ ಯಾವ ಕಾರ್ಯವಿಧಾನವನ್ನು ಬಳಸಲಾಗುತ್ತದೆ?

A) Lever and scroll | ಲಿವರ್ ಮತ್ತು ಸ್ಕ್ರಾಲ್
B) Pawl and ratchet | ಪಾಲ್ ಮತ್ತು ರಾಚೆಟ್
C) Worm and worm wheel | ವರ್ಮ್ ಮತ್ತು ವರ್ಮ್ ಚಕ್ರ
D) Rack and pinion | ರಾಕ್ ಮತ್ತು ಪಿನಿಯನ್

Answer: A) Lever and scroll | ಲಿವರ್ ಮತ್ತು ಸ್ಕ್ರಾಲ್

---

11. What is the name of the part marked as ‘X’ shown in the figure? | ಚಿತ್ರದಲ್ಲಿ ತೋರಿಸಿರುವ Xಎಂದು ಗುರುತಿಸಲಾದ ಭಾಗದ ಹೆಸರೇನು?

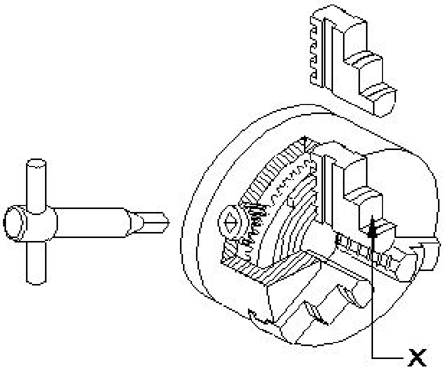

A) Jaw | ದವಡೆ (ಜಾ)
B) Crown wheel | ಕ್ರೌನ್ ವೀಲ್
C) Back plate | ಬ್ಯಾಕ್ ಪ್ಲೇಟ್
D) Body | ದೇಹ

Answer: A) Jaw | ದವಡೆ (ಜಾ)

---

12. Which instrument has the magnification of the small movement of the plunger converted into a rotary motion of the pointer on a circular scale? | ಯಾವ ಉಪಕರಣವು ಪ್ಲಂಗರ್‌ನ ಸಣ್ಣ ಚಲನೆಯ ವರ್ಧನೆಯು ವೃತ್ತಾಕಾರದ ಪ್ರಮಾಣದಲ್ಲಿ ಪಾಯಿಂಟರ್‌ನ ರೋಟರಿ ಚಲನೆಯಾಗಿ ಪರಿವರ್ತನೆಗೊಂಡಿದೆ?

A) Dial test indicator | ಡಯಲ್ ಟೆಸ್ಟ್ ಇಂಡಿಕೇಟರ್
B) Screw thread micrometer | ಸ್ಕ್ರೂ ಥ್ರೆಡ್ ಮೈಕ್ರೋಮೀಟರ್
C) Inside micrometer | ಇನ್ ಸೈಡ್ ಮೈಕ್ರೊಮೀಟರ್
D) Flange micrometer | ಫ್ಲೇಂಜ್ ಮೈಕ್ರೋಮೀಟರ್

Answer: A) Dial test indicator | ಡಯಲ್ ಟೆಸ್ಟ್ ಇಂಡಿಕೇಟರ್

---

13. Which cast iron has the ability to reduce vibration and tool chattering in machine tools? | ಯಾವ ಎರಕಹೊಯ್ದ ಕಬ್ಬಿಣವು ಯಂತ್ರೋಪಕರಣಗಳಲ್ಲಿ ಕಂಪನ ಮತ್ತು ಉಪಕರಣದ ಚಾಟರಿಂಗ್ ಕಡಿಮೆ ಮಾಡುವ ಸಾಮರ್ಥ್ಯವನ್ನು ಹೊಂದಿದೆ?

A) White cast iron | ವೈಟ್ ಕ್ಯಾಸ್ಟ್ ಐರನ್
B) Grey cast iron |ಗ್ರೇಯ್ ಕ್ಯಾಸ್ಟ್ ಐರನ್
C) Nodular cast iron | ನೋಡ್ಯುಲರ್ ಕ್ಯಾಸ್ಟ್ ಐರನ್
D) Malleable cast iron | ದುರ್ಬಲವಾದ (ಮೆಲೆಬಲ್) ಕ್ಯಾಸ್ಟ್ ಐರನ್

Answer: B) Grey cast iron |ಗ್ರೇಯ್ ಕ್ಯಾಸ್ಟ್ ಐರನ್

---

14. When is ring bezel rotated in dial test indicator? | ಡಯಲ್ ಟೆಸ್ಟ್ ಇಂಡಿಕೇಟರ್‌ನಲ್ಲಿ ರಿಂಗ್ ಬೆಜೆಲ್ ಅನ್ನು ಯಾವಾಗ ತಿರುಗಿಸಲಾಗುತ್ತದೆ?

A) For zero setting | ಶೂನ್ಯ ಸೆಟ್ಟಿಂಗ್ಗಾಗಿ
B) For repairing | ದುರಸ್ತಿಗಾಗಿ
C) For maintenance | ನಿರ್ವಹಣೆಗಾಗಿ
D) For assembling | ಜೋಡಣೆಗಾಗಿ

Answer: A) For zero setting | ಶೂನ್ಯ ಸೆಟ್ಟಿಂಗ್ಗಾಗಿ

---

15. Which fasteners components cannot be separated without any damage? | ಯಾವ ಫಾಸ್ಟೆನರ್ ಕಾಂಪೋನೆಂಟ್ಗಳನ್ನು ಯಾವುದೇ ಹಾನಿಯಾಗದಂತೆ ಬೇರ್ಪಡಿಸಲಾಗುವುದಿಲ್ಲ?

A) Temporary fasteners | ತಾತ್ಕಾಲಿಕ ಫಾಸ್ಟೆನರ್ಗಳು
B) Permanent fasteners | ಶಾಶ್ವತ ಫಾಸ್ಟೆನರ್ಗಳು
C) Removable fasteners | ತೆಗೆಯಬಹುದಾದ ಫಾಸ್ಟೆನರ್ಗಳು
D) Semi-permanent fasteners | ಅರೆ ಶಾಶ್ವತ ಫಾಸ್ಟೆನರ್ಗಳು

Answer: B) Permanent fasteners | ಶಾಶ್ವತ ಫಾಸ್ಟೆನರ್ಗಳು

---

16. Why agricultural equipment is made up of wrought iron? | ಕೃಷಿ ಉಪಕರಣವನ್ನು ರಾಟ್ ಐರನಿಂದ ಏಕೆ ತಯಾರಿಸಲಾಗುತ್ತದೆ?

A) Heavy weight | ಭಾರೀ ತೂಕ
B) Corrosion resistant | ಸವೆತ ನಿರೋಧಕ
C) High cost | ಕಡಿಮೆ ವೆಚ್ಚ
D) Wear resistant | ನಿರೋಧಕ ಧರಿಸುತ್ತಾರೆ

Answer: B) Corrosion resistant | ಸವೆತ ನಿರೋಧಕ

---

17. What is the least count of Vernier height gauge if 49 main scale divisions is equally divided into 50 vernier scale division

and 1msd=1mm? | 49 ಮುಖ್ಯ ಮಾಪಕ ವಿಭಾಗಗಳನ್ನು 50 ವರ್ನಿಯರ್ ಸ್ಕೇಲ್ ಡಿವಿಷನ್ ಮತ್ತು 1msd=1mm ಎಂದು ಸಮಾನವಾಗಿ ವಿಂಗಡಿಸಿದರೆ ವರ್ನಿಯರ್ ಹೈಟ್ ಗೇಜ್‌ನ ಕನಿಷ್ಠ ಎಣಿಕೆ ಎಷ್ಟು?

A) 0.001 mm
B) 0.002 mm
C) 0.02 mm
D) 0.01 mm

Answer: C) 0.02 mm

---

18. What is the reading of vernier micrometer shown in the figure? | ಚಿತ್ರದಲ್ಲಿ ತೋರಿಸಿರುವ ವರ್ನಿಯರ್ ಮೈಕ್ರೋಮೀಟರ್‌ನ ರೀಡಿಂಗ್ ಏನು?

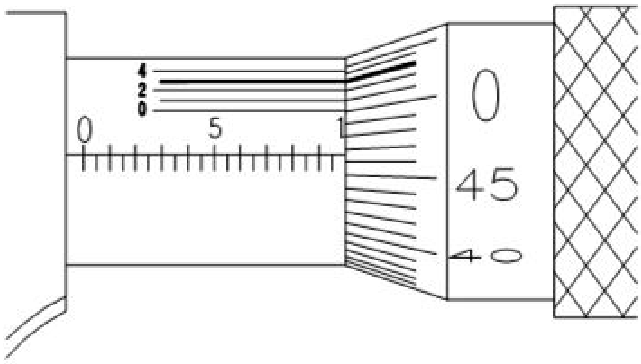

A) 9.563 mm
B) 9.923 mm
C) 9.963 mm
D) 9.763 mm

Answer: C) 9.963 mm

---

19. What is the name of the part marked as 'X' shown in the figure? | ಚಿತ್ರದಲ್ಲಿ ತೋರಿಸಿರುವ □ X□ಂದು ಗುರುತಿಸಲಾದ ಭಾಗದ ಹೆಸರೇನು?

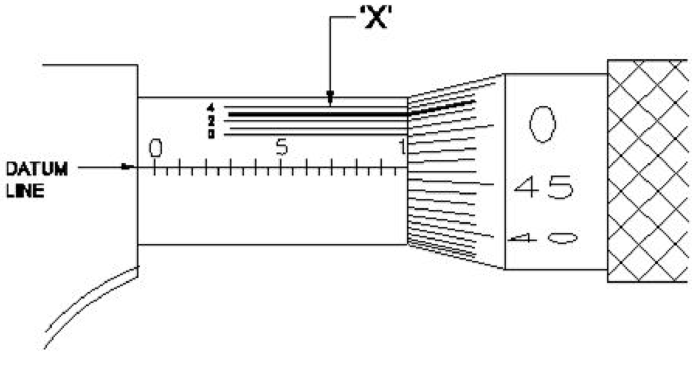

A) Barrel | ಬ್ಯಾರೆಲ್
B) Thimble | ಥಿಂಬಲ್
C) Vernier division | ವರ್ನಿಯರ್ ಡಿವಿಷನ್
D) Datum line | ಡೇಟಮ್ ಲೈನ್

Answer: C) Vernier division | ವರ್ನಿಯರ್ ಡಿವಿಷನ್

---

20. Which steel is used for making cold chisels? | ಕೋಲ್ಡ್ ಚಿಸೆಲ್ ತಯಾರಿಸಲು ಯಾವ ಸ್ಟೀಲನ್ನು ಬಳಸಲಾಗುತ್ತದೆ?

A) Medium carbon steel | ಮೀಡಿಯಂ ಕಾರ್ಬನ್ ಸ್ಟೀಲ್
B) Mild steel | ಮೈಲ್ಡ್ ಸ್ಟೀಲ್
C) Dead mild steel | ಡೆಡ್ ಮೈಲ್ಡ್ ಸ್ಟೀಲ್
D) High carbon steel | ಹೈ ಕಾರ್ಬನ್ ಸ್ಟೀಲ್

Answer: D) High carbon steel | ಹೈ ಕಾರ್ಬನ್ ಸ್ಟೀಲ್

---

21. What is the maximum swivelling angle of the compound rest in the lathe machine? | ಲೇಥ್ ಯಂತ್ರದಲ್ಲಿ ಸಂಯುಕ್ತ ಉಳಿದ ಗರಿಷ್ಠ ಸ್ವಿವೆಲಿಂಗ್ ಕೋನ ಯಾವುದು?

A) 360°
B) 220°
C) 90°
D) 180°

Answer: A) 360°

---

22. Why hole basis system is preferred over shaft basis system? | ಶಾಫ್ಟ್ ಬೇಸ್ ಸಿಸ್ಟಮ್‌ಗಿಂತ ಹೋಲ್ ಬೇಸ್ ಸಿಸ್ಟಮ್‌ಗೆ ಏಕೆ ಆದ್ಯತೆ ನೀಡಲಾಗಿದೆ?

A) Easier to check the shaft | ಶಾಫ್ಟ್ ಅನ್ನು ಪರಿಶೀಲಿಸುವುದು ಸುಲಭ
B) Easier to alter the shaft | ಶಾಫ್ಟ್ ಅನ್ನು ಬದಲಾಯಿಸುವುದು ಸುಲಭ
C) Difficult to alter the shaft | ಶಾಫ್ಟ್ ಸುಲಭ ಲಭ್ಯತೆ
D) For easy handling of shaft | ಶಾಫ್ಟ್ ಅನ್ನು ನಿರ್ವಹಿಸುವುದು ಸುಲಭ

Answer: B) Easier to alter the shaft | ಶಾಫ್ಟ್ ಅನ್ನು ಬದಲಾಯಿಸುವುದು ಸುಲಭ

---

23. Why zinc alloy is used for coating of roofing sheets? | ರೂಫಿಂಗ್ ಶೀಟ್‌ಗಳ ಲೇಪನಕ್ಕಾಗಿ ಸತು ಮಿಶ್ರಲೋಹವನ್ನು (ಜಿಂಕ್ ಅಲ್ಲಾಯ್) ಏಕೆ ಬಳಸಲಾಗುತ್ತದೆ?

A) Due to heat conduction | ಶಾಖ ವಹನದಿಂದಾಗಿ
B) Due to thermal expansion | ಉಷ್ಣ ವಿಸ್ತರಣೆಯಿಂದಾಗಿ
C) Due to corrosion resistant | ತುಕ್ಕು ನಿರೋಧಕ ಕಾರಣ
D) Due to low density | ಕಡಿಮೆ ಸಾಂದ್ರತೆಯಿಂದಾಗಿ

Answer: C) Due to corrosion resistant | ತುಕ್ಕು ನಿರೋಧಕ ಕಾರಣ

---

24. What is the name of the part marked as 'X' shown in the figure? | ಚಿತ್ರದಲ್ಲಿ ತೋರಿಸಿರುವ □ X□ಂದು ಗುರುತಿಸಲಾದ ಭಾಗದ ಹೆಸರೇನು?

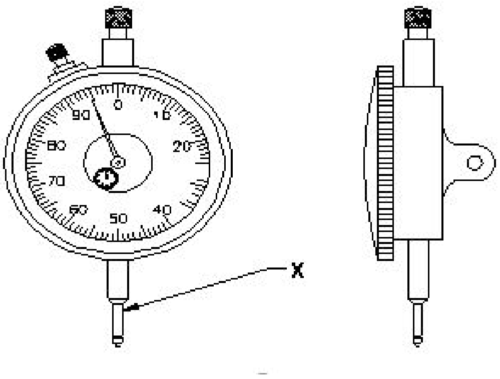

A) Plunger | ಪ್ಲಂಜರ್
B) Anvil | ಆನ್ವಿಲ್
C) Pointer | ಪಾಯಿಂಟರ್
D) Stem | ಸ್ಟೆಮ್

Answer: A) Plunger | ಪ್ಲಂಜರ್

---

25. How to prevent the tool from rubbing against the work surface in metal cutting process? | ಮೆಟಲ್ ಕತ್ತರಿಸುವ ಪ್ರಕ್ರಿಯೆಯಲ್ಲಿ ವರ್ಕ್ ಸರ್ಫೇಸಿಗೆ ಉಪಕರಣವನ್ನು ಉಜ್ಜುವುದನ್ನು ತಡೆಯುವುದು ಹೇಗೆ?

A) Decrease the rake angle | ರೇಕ್ ಆಂಗಲ್ ಕಡಿಮೆ ಮಾಡಿ
B) Increase the clearance angle | ಕ್ಲಿಯರೆನ್ಸ್ ಆಂಗಲ್ ಹೆಚ್ಚಿಸಿ

C) Decrease the tool wedge angle | ಟೂಲ್ ವೆಡ್ಜ್ ಆಂಗಲ್ ಕಡಿಮೆ ಮಾಡಿ

D) Increase the rake angle | ರೇಕ್ ಆಂಗಲ್ ಹೆಚ್ಚಿಸಿ

Answer: B) Increase the clearance angle | ಕ್ಲಿಯರೆನ್ಸ್ ಆಂಗಲ್ ಹೆಚ್ಚಿಸಿ

---

26. When can interchangeability be used effectively in manufacturing industry? | ಉತ್ಪಾದನಾ ಉದ್ಯಮದಲ್ಲಿ ಇಂಟರ್ ಛೇಂಜಿಬಿಲಿಟಿ ಯಾವಾಗ ಪರಿಣಾಮಕಾರಿಯಾಗಿ ಬಳಸಬಹುದು?

A) For selective assembly | ಬ್ಯಾಚ್ ಉತ್ಪಾದನೆ

B) For single piece production | ಏಕ ತುಂಡು ಉತ್ಪಾದನೆ

C) For batch production | ಸಮೂಹ ಉತ್ಪಾದನೆ

D) For repairing and reworking | ದುರಸ್ತಿ ಮತ್ತು ಪುನಃ ಕೆಲಸ

Answer: C) For batch production | ಸಮೂಹ ಉತ್ಪಾದನೆ

---

27. Why the scraping direction is changed on the curved surface? | ಕರ್ವ್ಡ್ ಸರ್ಫೇಸಿನಲ್ಲಿ ಸ್ಕ್ರಾಪಿಂಗ್ ದಿಕ್ಕನ್ನು ಏಕೆ ಬದಲಾಯಿಸಲಾಗಿದೆ?

A) To ensure uniform load | ಏಕರೂಪದ ಲೋಡ್ ಅನ್ನು ಖಚಿತಪಡಿಸಿಕೊಳ್ಳಲು

B) To ensure uniform surface | ಏಕರೂಪದ ಮೇಲ್ಮೈಯನ್ನು ಖಚಿತಪಡಿಸಿಕೊಳ್ಳಲು

C) To ensure uniform pressure | ಏಕರೂಪದ ಒತ್ತಡವನ್ನು ಖಚಿತಪಡಿಸಿಕೊಳ್ಳಲು

D) To ensure uniform wear | ಏಕರೂಪದ ಸವೆತವನ್ನು ಖಚಿತಪಡಿಸಿಕೊಳ್ಳಲು

Answer: B) To ensure uniform surface | ಏಕರೂಪದ ಮೇಲ್ಮೈಯನ್ನು ಖಚಿತಪಡಿಸಿಕೊಳ್ಳಲು

---

28. Which factor determines the selection of wire in screw thread micrometer? | ಸ್ಕ್ರೂ ಥ್ರೆಡ್ ಮೈಕ್ರೋಮೀಟರ್‌ನಲ್ಲಿ ತಂತಿಯ ಆಯ್ಕೆಯನ್ನು ಯಾವ ಅಂಶವು ನಿರ್ಧರಿಸುತ್ತದೆ?

A) Major diameter | ಮೇಜರ್ ಡಯಾಮೀಟರ್

B) Pitch of the thread | ತ್ರೆಡ್ಡಿನ ಪಿಚ್

C) Thread angle | ಥ್ರೆಡ್ ಕೋನ

D) Root and crest | ರೂಟ್ ಮತ್ತು ಕ್ರೆಸ್ಟ್

Answer: B) Pitch of the thread | ತ್ರೆಡ್ಡಿನ ಪಿಚ್

---

29. What is the name of the part marked as 'X' shown in the figure? | ಚಿತ್ರದಲ್ಲಿ ತೋರಿಸಿರುವ □ Xಎಂದು ಗುರುತಿಸಲಾದ ಭಾಗದ ಹೆಸರೇನು?

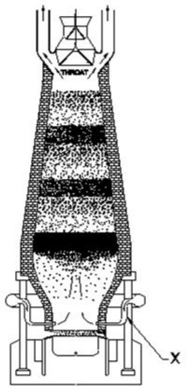

A) Tapping hole | ಟ್ಯಾಪಿಂಗ್ ಹೋಲ್

B) Molten iron | ಕರಗಿದ ಕಬ್ಬಿಣ

C) Tuyeres | ಟಯೆರೆಸ್

D) Molten slag | ಮೊಲ್ಟನ್ ಸ್ಲ್ಯಾಗ್

Answer: C) Tuyeres | ಟಯೆರೆಸ್

---

30. What is the name of the part marked as 'x' shown in the figure? | ಚಿತ್ರದಲ್ಲಿ ತೋರಿಸಿರುವ □ xಎಂದು ಗುರುತಿಸಲಾದ ಭಾಗದ ಹೆಸರೇನು?

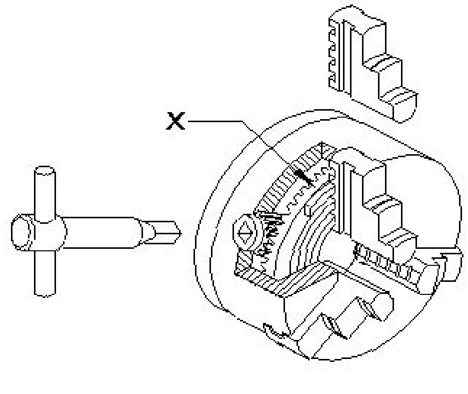

A) Crown wheel | ಕ್ರೌನ್ ವಿಲ್

B) Back plate | ಬ್ಯಾಕ ಪ್ಲೇಟ್

C) Body | ಬಾಡಿ

D) External jaw | ಎಕ್ಸಟ್ರನಲ್ ಜಾ

Answer: A) Crown wheel | ಕ್ರೌನ್ ವಿಲ್

---

31. What is the use of screw thread micrometer? | ಸ್ಕ್ರೂ ಥ್ರೆಡ್ ಮೈಕ್ರೋಮೀಟರ್ ನ ಉಪಯೋಗವೇನು?

A) To measure minor diameter | ಸಣ್ಣ ವ್ಯಾಸವನ್ನು ಅಳೆಯಲು

B) To measure root diameter | ಬೇರಿನ (ರೂಟ್) ವ್ಯಾಸವನ್ನು ಅಳೆಯಲು

C) To measure outside diameter | ಹೊರಗಿನ ವ್ಯಾಸವನ್ನು ಅಳೆಯಲು

D) To measure effective diameter | ಪರಿಣಾಮಕಾರಿ ವ್ಯಾಸವನ್ನು ಅಳೆಯಲು

Answer: D) To measure effective diameter | ಪರಿಣಾಮಕಾರಿ ವ್ಯಾಸವನ್ನು ಅಳೆಯಲು

---

32. What is the name of the fit shown in the figure? | ಚಿತ್ರದಲ್ಲಿ ತೋರಿಸಿರುವ ಫಿಟ್‌ನ ಹೆಸರೇನು?

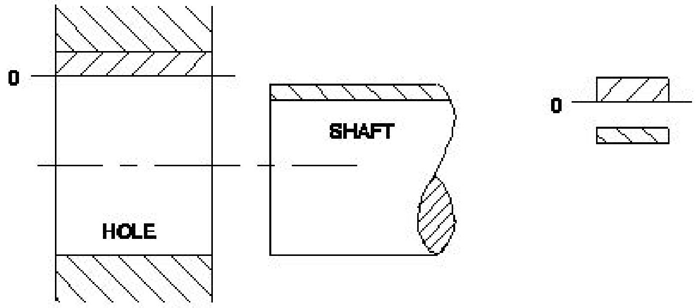

A) Shrinkage fit | ಶ್ರಿಂಕೇಜ್ ಫಿಟ್

B) Clearance fit | ಕ್ಲಿಯರೆನ್ಸ್ ಫಿಟ್

C) Interference fit | ಇಂಟರ್ಫರೆನ್ಸ್ ಫಿಟ್

D) Transition fit | ಟ್ರಾನ್ಸಿಷನ್ ಫಿಟ್

Answer: B) Clearance fit | ಕ್ಲಿಯರೆನ್ಸ್ ಫಿಟ್

---

33. Which fasteners joins two or more components and can be dismantled without any damaging? | ಯಾವ ಫಾಸ್ಟೆನರ್‌ಗಳು

ಎರಡು ಅಥವಾ ಹೆಚ್ಚಿನ ಕಾಂಪೋನೆಂಟ್ಗಳನ್ನು ಸೇರುತ್ತವೆ ಮತ್ತು ಯಾವುದೇ ಹಾನಿಯಾಗದಂತೆ ತೆಗೆಯಬಹುದು?

A) Temporary fasteners | ತಾತ್ಕಾಲಿಕ ಫಾಸ್ಟೆನರ್ಗಳು
B) igid fasteners | ರಿಜಿಡ್ ಫಾಸ್ಟೆನರ್ಗಳು
C) Semi-permanent fasteners | ಅರೆ ಶಾಶ್ವತ ಫಾಸ್ಟೆನರ್ಗಳು
D) Permanent fasteners | ಶಾಶ್ವತ ಫಾಸ್ಟೆನರ್ಗಳು

Answer: A) Temporary fasteners | ತಾತ್ಕಾಲಿಕ ಫಾಸ್ಟೆನರ್ಗಳು

---

34. What is the name of the part marked as ‘X’shown in the figure? | ಚಿತ್ರದಲ್ಲಿ ತೋರಿಸಿರುವ □ X□ಂದು ಗುರುತಿಸಲಾದ ಭಾಗದ ಹೆಸರೇನು?

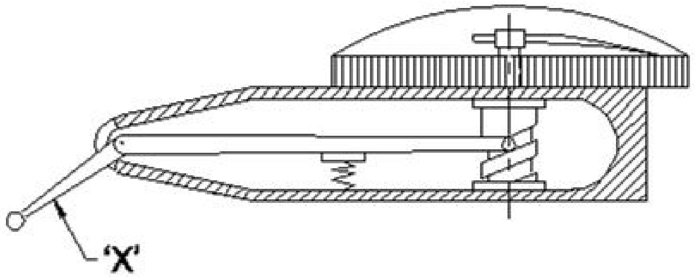

A) Pivot | ಪಿವೋಟ್
B) Stylus | ಸ್ಟೈಲಸ್
C) Scroll | ಸ್ಕ್ರೋಲ್
D) Lever | ಲಿವರ್

Answer: B) Stylus | ಸ್ಟೈಲಸ್

---

35. What is the name of the part marked as ‘X’shown in the figure? | ಚಿತ್ರದಲ್ಲಿ ತೋರಿಸಿರುವ □ X□ಂದು ಗುರುತಿಸಲಾದ ಭಾಗದ ಹೆಸರೇನು?

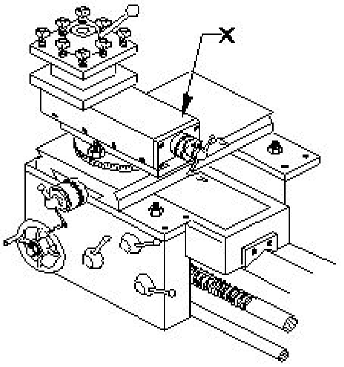

A) Saddle lock | ಸ್ಯಾಡ್ಡಲ್ ಲಾಕ್
B) Top slide | ಟಾಪ್ ಸ್ಲೈಡ್
C) Cross slide | ಕ್ರಾಸ್ ಸ್ಲೈಡ್
D) Tool post | ಟೂಲ್ ಪೋಸ್ಟ್

Answer: B) Top slide | ಟಾಪ್ ಸ್ಲೈಡ್

---

36. What is the unit of the cutting speed in turning? | ಟರ್ನಿಂಗ್ನಲ್ಲಿ ಕಟಿಂಗ್ ಸ್ಪೀಡ್ ಯುನಿಟ್ ಯಾವುದು?

A) m/sec
B) mm/sec
C) m/min
D) mm/min

Answer: C) m/min

---

37. What is the maximum clearance value if hole size is | ಹೋಲ್ ಸೈಝಿನ ಗರಿಷ್ಠ ಕ್ಲಿಯರೆನ್ಸ್ ಮೌಲ್ಯ ಎಷ್ಟು

$20^{+0.021}_{-0.000}$ and shaft size is $20^{-0.007}_{-0..020}$?

A) 0.020 mm
B) 0.041 mm
C) 0.007 mm
D) 0.028 mm

Answer: B) 0.041 mm

---

38. What happens if the carriage is not locked while facing? | ಫೇಸಿಂಗ್ನಲ್ಲಿ ಕ್ಯಾರೇಜನ್ನು ಲಾಕ್ ಮಾಡದಿದ್ದರೆ ಏನಾಗುತ್ತದೆ?

A) Correct face | ಕರೆಕ್ಟ್ ಫೇಸ್
B) Convex face | ಕಾನ್ವೆಕ್ಸ್ ಫೇಸ್
C) Concave face | ಕಾನ್ಕೇವ್ ಫೇಸ್
D) Pip left in the centre | ಸೆಂಟರ್ನಲ್ಲಿ ಪಿಪ್ ಉಳಿಯುವುದು

Answer: B) Convex face | ಕಾನ್ವೆಕ್ಸ್ ಫೇಸ್

---

39. Which semi-permanent fasteners firmly holds the plate and steel sections? | ಫಲಕಗಳು ಮತ್ತು ಉಕ್ಕಿನ ವಿಭಾಗಗಳನ್ನು (ಸೆಕ್ಷನ್ಗಳನ್ನು) ದೃಢವಾಗಿ ಹಿಡಿದಿಡಲು ಬಳಸುವ ಅರೆ-ಶಾಶ್ವತ ಫಾಸ್ಟೆನರ್ ಯಾವುದು?

A) Welding | ಬೋಲ್ಟ್
B) Soldering | ಸ್ಟಡ್
C) Bolt and nut | ನಟ್
D) Rivet | ರಿವೆಟ್

Answer: D) Rivet | ರಿವೆಟ್

---

40. Which tool materials are manufactured by powder metallurgy technique? | ಪೌಡರ್ ಮೆಟಲರ್ಜಿ ತಂತ್ರದಿಂದ ಯಾವ ಸಾಧನ ಸಾಮಗ್ರಿಗಳನ್ನು ತಯಾರಿಸಲಾಗುತ್ತದೆ?

A) Carbides | ಕಾರ್ಬೈಡ್ಗಳು
B) High speed steel | ಹೈ ಸ್ಪೀಡ್ ಸ್ಟೀಲ್
C) High carbon steel | ಹೈ ಕಾರ್ಬನ್ ಸ್ಟೀಲ್
D) Medium carbon steel | ಮೀಡಿಯಂ ಕಾರ್ಬನ್ ಸ್ಟೀಲ್

Answer: A) Carbides | ಕಾರ್ಬೈಡ್ಗಳು

---

41. What is the advantage of cutting fluid in turning operation? | ಟರ್ನಿಂಗ್ ಕಾರ್ಯಾಚರಣೆಯಲ್ಲಿ ಕಟಿಂಗ್ ಫ್ಲೂಯಿಡ್ ನ ಪ್ರಯೋಜನವೇನು?

A) Increases the corrosion rate | ತುಕ್ಕು ಪ್ರಮಾಣವನ್ನು ಹೆಚ್ಚಿಸುತ್ತದೆ
B) Cools the tool and workpiece | ಉಪಕರಣ ಮತ್ತು ವರ್ಕ್‌ಪೀಸ್ ಅನ್ನು ತಂಪಾಗಿಸುತ್ತದೆ
C) Will give poor surface finish | ಕಳಪೆ ಮೇಲ್ಮೈ ಫಿನಿಷ್ ನೀಡುತ್ತದೆ
D) Increases the tool wear | ಉಪಕರಣದ ಸವೆತವನ್ನು ಹೆಚ್ಚಿಸುತ್ತದೆ

Answer: B) Cools the tool and workpiece | ಉಪಕರಣ ಮತ್ತು ವರ್ಕ್‌ಪೀಸ್ ಅನ್ನು ತಂಪಾಗಿಸುತ್ತದೆ

---

42. What is the name of the part marked as □ x□ shown in the figure? | ಚಿತ್ರದಲ್ಲಿ □ x□ಂದು ಗುರುತಿಸಲಾದ ಭಾಗದ ಹೆಸರೇನು?

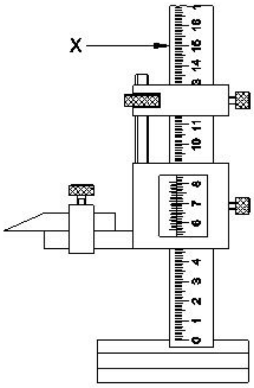

A) Vernier scale | ವರ್ನಿಯರ್ ಸ್ಕೇಲ್
B) Base | ಬೇಸ್
C) Beam | ಬೀಮ್
D) Main scale | ಮೇನ್ ಸ್ಕೇಲ್

Answer: C) Beam | ಬೀಮ್

---

43. What is the upper limit of the component size? | ಕಾಂಪೊನೆಂಟ್ ಸೈಝಿನ ಅಪ್ಪರ್ ಲಿಮಿಟ್ ಏನು?

$$20^{+.008}_{-.005}$$

A) 20.008
B) 0.008
C) 0.005
D) 19.995

Answer: A) 20.008

---

44. Which part of the vernier micrometer is marked with vernier scale graduation? | ವರ್ನಿಯರ್ ಮೈಕ್ರೊಮೀಟರ್‌ನ ಯಾವ ಭಾಗವನ್ನು ವರ್ನಿಯರ್ ಸ್ಕೇಲ್ ಗ್ರಾಜುಯೇಶನೊಂದಿಗೆ ಗುರುತಿಸಲಾಗಿದೆ?

A) Anvil | ಆನ್ವಿಲ್
B) Thimble | ಥಿಂಬಲ್
C) Barrel | ಬ್ಯಾರೆಲ್
D) Frame | ಫ್ರೇಮ್

Answer: C) Barrel | ಬ್ಯಾರೆಲ್

---

45. What is the expression for 30H7/g6? | 30H7/g6 ಏನನ್ನು ಬಿಂಬಿಸುತ್ತದೆ?

A) Deviation | ಡೀವಿಯೇಶನ್
B) Tolerance | ಟಾಲರೆನ್ಸ್
C) Fit | ಫಿಟ್
D) Limits | ಮಿತಿ

Answer: C) Fit | ಫಿಟ್

---

46. What is the purpose of dial test indicator attached to a vernier height gauge? | ವರ್ನಿಯರ್ ಹೈಟ್ ಗೇಜ್‌ನೊಂದಿಗೆ ಲಗತ್ತಿಸಲಾದ ಡಯಲ್ ಪರೀಕ್ಷಾ ಸೂಚಕದ ಉದ್ದೇಶವೇನು?

A) To check the width of slots | ಸ್ಲಾಟ್‌ಗಳ ಅಗಲವನ್ನು ಪರಿಶೀಲಿಸಲು
B) To check the parallelism | ಸಮಾನಾಂತರತೆಯನ್ನು ಪರೀಕ್ಷಿಸಲು
C) To check angular measurement | ಕೋನೀಯ ಅಳತೆಯನ್ನು ಪರೀಕ್ಷಿಸಲು
D) To check perpendicularity | ಲಂಬತೆಯನ್ನು ಪರೀಕ್ಷಿಸಲು

Answer: B) To check the parallelism | ಸಮಾನಾಂತರತೆಯನ್ನು ಪರೀಕ್ಷಿಸಲು

---

47. What is the purpose of top slide in lathe? | ಲೇಥಲ್ಲಿ ಟಾಪ್ ಸ್ಲೈಡ್‌ನ ಉದ್ದೇಶವೇನು?

A) To hold drill | ಡ್ರಿಲ್ ಹಿಡಿದಿಡಲು
B) Supports tool post with cutting tool | ಕತ್ತರಿಸುವ ಉಪಕರಣದೊಂದಿಗೆ ಟೂಲ್ ಪೋಸ್ಟ್ ಅನ್ನು ಬೆಂಬಲಿಸಲು
C) Provides cross movement for the tool | ಉಪಕರಣಕ್ಕೆ ಅಡ್ಡ ಚಲನೆಯನ್ನು ಒದಗಿಸುತ್ತದೆ
D) To support the lengthy works | ಸುದೀರ್ಘವಾದ ವರ್ಕ್ ಬೆಂಬಲಿಸಲು

Answer: B) Supports tool post with cutting tool | ಕತ್ತರಿಸುವ ಉಪಕರಣದೊಂದಿಗೆ ಟೂಲ್ ಪೋಸ್ಟ್ ಅನ್ನು ಬೆಂಬಲಿಸಲು

---

48. Which tool is used to remove high spots on all flat and curved surfaces? | ಎಲ್ಲಾ ಫ್ಲಾಟ್ ಮತ್ತು ಬಾಗಿದ ಮೇಲ್ಮೈಗಳಲ್ಲಿ (ಕರ್ವ್ಡ್ ಸರ್ಫೇಸ್) ಹೆಚ್ಚಿನ ಕಲೆಗಳನ್ನು ತೆಗೆದುಹಾಕಲು ಯಾವ ಸಾಧನವನ್ನು ಬಳಸಲಾಗುತ್ತದೆ?

A) File | ಫೈಲ್
B) Scraper | ಸ್ಕ್ರೇಪರ್
C) Hacksaw | ಹ್ಯಾಕ್ ಸಾ
D) Chisel | ಚಿಸೆಲ್

Answer: B) Scraper | ಸ್ಕ್ರೇಪರ್

---

49. What is the name of the fit shown in the figure? | ಚಿತ್ರದಲ್ಲಿ ತೋರಿಸಿರುವ ಫಿಟ್‌ನ ಹೆಸರೇನು?

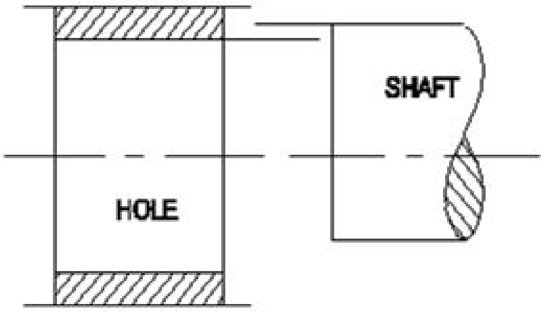

A) Clearance fit | ಕ್ಲಿಯರೆನ್ಸ್ ಫಿಟ್
B) Interference fit | ಇಂಟರ್ಫೆರೆನ್ಸ್ ಫಿಟ್
C) Transition fit | ಟ್ರಾನ್ಸಿಷನ್ ಫಿಟ್
D) Shrinkage fit | ಶ್ರಿಂಕೇಜ್ ಫಿಟ್

Answer: B) Interference fit | ಇಂಟರ್ಫೆರೆನ್ಸ್ ಫಿಟ್

---

50. Why the measuring instruments are calibrated? | ಅಳತೆ ಉಪಕರಣಗಳನ್ನು ಏಕೆ ಕ್ಯಾಲಿಬ್ರೇಟ್ ಮಾಡಲಾಗುತ್ತದೆ?

A) To reduce quality of the product | ಉತ್ಪನ್ನದ ಗುಣಮಟ್ಟವನ್ನು ಕಡಿಮೆ ಮಾಡಲು
B) To maintain the accuracy of the measuring device | ಅಳತೆ ಸಾಧನದ ನಿಖರತೆಯನ್ನು ಕಾಪಾಡಿಕೊಳ್ಳಲು
C) For easy maintenance | ಸುಲಭ ನಿರ್ವಹಣೆಗಾಗಿ
D) For easy operation | ಸುಲಭ ಕಾರ್ಯಾಚರಣೆಗಾಗಿ

Answer: B) To maintain the accuracy of the measuring device | ಅಳತೆ ಸಾಧನದ ನಿಖರತೆಯನ್ನು ಕಾಪಾಡಿಕೊಳ್ಳಲು

---

51. What is the least count of the metric vernier micrometer? | ವಾನಿಯರ್ ಮೈಕ್ರೋಮೀಟರ್ನ ಕನಿಷ್ಠ ಎಣಿಕೆ (ಲೀಸ್ಟ್‌ಕೌಂಟ್) ಏನು?

A) 0.001 mm B) 0.002 mm
C) 0.02 mm D) 0.01 mm

Answer: A) 0.001 mm

---

52. What is the name of the part marked as ’X’ shown in the figure? | ಚಿತ್ರದಲ್ಲಿ ತೋರಿಸಿರುವ X ಎಂದು ಗುರುತಿಸಲಾದ ಭಾಗದ ಹೆಸರೇನು?

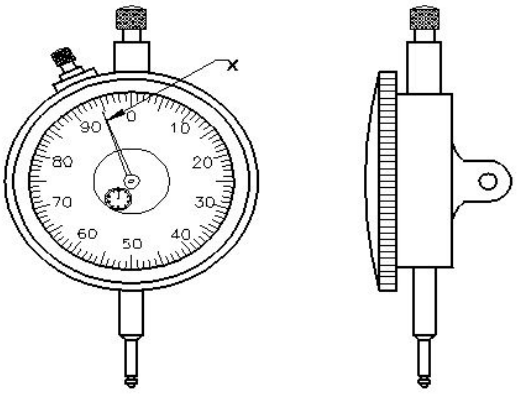

A) Plunger | ಪ್ಲಂಜರ್
B) Steam | ಸ್ಟೆಮ್
C) Anvil | ಆನ್ವಿಲ್
D) Pointer | ಪಾಯಿಂಟರ್

Answer: D) Pointer | ಪಾಯಿಂಟರ್

---

53. Why digital dial indicator is superior than the ordinary dial indicator? | ಡಿಜಿಟಲ್ ಡಯಲ್ ಇಂಡಿಕೇಟರ್ ಸಾಮಾನ್ಯ ಡಯಲ್ ಡಯಲ್ ಇಂಡಿಕೇಟರ್ಕ್ಕಿಂತ ಉತ್ತಮವಾದ ಕಾರಣವೇನು?

A) Does not affect the environment condition | ಪರಿಸರ ಸ್ಥಿತಿಯ ಮೇಲೆ ಪರಿಣಾಮ ಬೀರುವುದಿಲ್ಲ
B) For overloading capacity | ಓವರ್ಲೋಡ್ ಸಾಮರ್ಥ್ಯಕ್ಕಾಗಿ
C) Effect of noise is less predominant | ಶಬ್ದದ ಪರಿಣಾಮವು ಕಡಿಮೆ ಪ್ರಧಾನವಾಗಿರುತ್ತದೆ
D) To record and transmit data | ಡೇಟಾವನ್ನು ರೆಕಾರ್ಡ್ ಮಾಡಲು ಮತ್ತು ರವಾನಿಸಲು

Answer: D) To record and transmit data | ಡೇಟಾವನ್ನು ರೆಕಾರ್ಡ್ ಮಾಡಲು ಮತ್ತು ರವಾನಿಸಲು

---

54. Which is the grade of tolerance? | ಟಾಲರೆನ್ಸ್ ದರ್ಜೆ (ಗ್ರೇಡ್) ಯಾವುದು?

A) Unilateral tolerance | ಯೂನಿಲ್ಯಾಟರಲ್ ಟಾಲರೆನ್ಸ್
B) Fundamental tolerance | ಫಂಡಮೆಂಟಲ್ ಟಾಲರೆನ್ಸ್ ಸಹನೆ
C) Bilateral tolerance | ಬೈಲಾಟರಲ್ ಟಾಲರೆನ್ಸ್
D) Fundamental deviation | ಫಂಡಮೆಂಟಲ್ ಡೀವಿಯೇಶನ್

Answer: B) Fundamental tolerance | ಫಂಡಮೆಂಟಲ್ ಟಾಲರೆನ್ಸ್ ಸಹನೆ

---

55. What is the lower limit of size, if dimension is stated as | ಡೈಮೆನ್ಶನ್ ಹೀಗೆ ಹೇಳಿದರೆ, ಲೋಯರ್ ಲಿಮಿಟ್ ಸೈಜ್ ಏನು,

$$\varnothing 25^{+0.021}_{-0.000}$$

A) 25.00 mm B) 24.75 mm
C) 25.021 mm D) 24.85 mm

Answer: A) 25.00 mm

---

56. Which type of thread is used in the screw jack? | ಸ್ಕ್ರೂ ಜ್ಯಾಕ್‌ನಲ್ಲಿ ಯಾವ ರೀತಿಯ ಥ್ರೆಡ್ ಬಳಸಲಾಗುತ್ತದೆ?

A) Acme thread | ಆಕ್ಮೆ ಥ್ರೆಡ್
B) Square thread | ಸ್ಕ್ವೇರ್ ಥ್ರೆಡ್
C) Vee thread | ವೀ ಥ್ರೆಡ್
D) Knuckle thread | ನಕ್ಕಲ್ ಥ್ರೆಡ್

Answer: B) Square thread | ಸ್ಕ್ವೇರ್ ಥ್ರೆಡ್

---

57. What is the maximum limit of size, if the basic size of the hole is 25 mm and the deviation is ± 0.2mm? | ಬೇಸಿಕ್ ಹೋಲ್ ಸೈಜ್ 25 mm ಮತ್ತು ಡೀವಿಯೇಶನ್ ± 0.2mm ಆಗಿದ್ದರೆ, ಅಪ್ಪರ್ಗ್ರಾ ಲಿಮಿಟ್ ಸೈಜ್ ಏನು?

A) 25.02 mm B) 24.8 mm
C) 24.08 mm D) 25.2 mm

Answer: D) 25.2 mm

---

58. How screw thread is formed on a cylindrical or conical surface by using lathe? | ಲೇಥ್ ಬಳಸಿ ಸಿಲಿಂಡರಾಕಾರದ ಅಥವಾ ಕೊನಿಕಲ್ ಆಕಾರದ ಮೇಲ್ಮೈಯಲ್ಲಿ ಸ್ಕ್ರೂ ಥ್ರೆಡ್ ಅನ್ನು ಹೇಗೆ ರಚಿಸಲಾಗುತ್ತದೆ?

A) Concave form | ಕಾನ್ಕೇವ್ ರೂಪ
B) Convex form | ಕನ್ವೆಕ್ಸ್ ರೂಪ
C) Eccentrical form | ವಿಲಕ್ಷಣ (ಎಕ್ಸೆಂಟ್ರಿಕಲ್) ರೂಪ
D) Helical form | ಹೆಲಿಕಲ್ ರೂಪ

Answer: D) Helical form | ಹೆಲಿಕಲ್ ರೂಪ

---

59. What is the difference between the maximum limit of size and the minimum limit of size? | ಮ್ಯಾಕ್ಸಿಮಮ್ ಲಿಮಿಟ್ ಸೈಜ್ ಮತ್ತು ಮಿನಿಮಮ್ ಲಿಮಿಟ್ ಸೈಜ್ ನಡುವಿನ ವ್ಯತ್ಯಾಸವೇನು?

A) Limits of size | ಲಿಮಿಟ್ಸ್ ಆಫ್ ಸೈಜ್
B) Basic size | ಬೇಸಿಕ್ ಸೈಜ್
C) Tolerance | ಟಾಲರೆನ್ಸ್
D) Upper deviation | ಅಪ್ಪರ್ ಲಿಮಿಟ್

Answer: C) Tolerance | ಟಾಲರೆನ್ಸ್

---

60. Which angle of the tool prevents while parting from getting jammed in the groove and causes breakage? | ಉಪಕರಣದ ಯಾವ ಕೋನವು ಬೇರ್ಪಡಿಸುವಾಗ ಗ್ರೂವ್ ನಲ್ಲಿ ಜ್ಯಾಮ್ ಆಗುವುದನ್ನು ತಡೆಯುತ್ತದೆ ಮತ್ತು ಒಡೆಯುವಿಕೆಯನ್ನು ತಡೆಯುತ್ತದೆ?

A) Side relief angle | ಸೈಡ್ ರಿಲೀಫ್ ಆಂಗಲ್
B) Side clearance angle | ಸೈಡ್ ಕ್ಲಿಯರೆನ್ಸ್ ಆಂಗಲ್
C) Front clearance angle | ಫ್ರಂಟ್ ಕ್ಲಿಯರೆನ್ಸ್ ಆಂಗಲ್
D) Side rake angle | ಸೈಡ್ ರೇಕ್ ಆಂಗಲ್

Answer: A) Side relief angle | ಸೈಡ್ ರಿಲೀಫ್ ಆಂಗಲ್

---

61. What is the algebraic difference between the actual size and its corresponding basic size? | ಆಕ್ಚುವಲ್ ಸೈಜ್ ಮತ್ತು ಅದರ ಕರೆಸ್ಪಾಂಡಿಂಗ್ ಬೇಸಿಕ್ ಸೈಜ್ ಬೀಜಗಣಿತದ ವ್ಯತ್ಯಾಸವೇನು?

A) Deviation | ಡೀವಿಯೇಶನ್

B) Actual deviation | ಆಕ್ಚುವಲ್ ಡೀವಿಯೇಶನ್

C) Upper deviation | ಅಪ್ಪರ್ ಡೀವಿಯೇಶನ್

D) Tolerance | ಟಾಲರೆನ್ಸ್

Answer: B) Actual deviation | ಆಕ್ಚುವಲ್ ಡೀವಿಯೇಶನ್

---

62. Which diameter is measured using three wire method? | ಮೂರು ತಂತಿ ವಿಧಾನವನ್ನು ಬಳಸಿಕೊಂಡು ಯಾವ ವ್ಯಾಸವನ್ನು (ಡಯಾಮೀಟರ್) ಅಳೆಯಲಾಗುತ್ತದೆ?

A) Effective diameter | ಪರಿಣಾಮಕಾರಿ ವ್ಯಾಸ

B) Crest diameter | ಕ್ರೆಸ್ಟ್ ವ್ಯಾಸ

C) Core diameter | ಕೋರ್ ವ್ಯಾಸ

D) Root diameter | ಮೂಲ ವ್ಯಾಸ

Answer: A) Effective diameter | ಪರಿಣಾಮಕಾರಿ ವ್ಯಾಸ

---

63. Which alloy is used for coating on steel sheets of food containers? | ಆಹಾರ ಪಾತ್ರೆಗಳ ಉಕ್ಕಿನ (ಸ್ಟೀಲ್) ಹಾಳೆಗಳ ಮೇಲೆ ಲೇಪನಕ್ಕಾಗಿ ಯಾವ ಮಿಶ್ರಲೋಹವನ್ನು ಬಳಸಲಾಗುತ್ತದೆ?

A) Lead | ಲೆಡ್

B) Copper | ತಾಮ್ರ

C) Bronze | ಕಂಚು

D) Tin | ತವರ (ಟಿನ್)

Answer: D) Tin | ತವರ (ಟಿನ್)

---

64. Which is the purest form of an iron? | ಕಬ್ಬಿಣದ ಶುದ್ಧ ರೂಪ ಯಾವುದು?

A) Pig iron | ಪಿಗ್ ಐರನ್

B) Cast iron | ಕ್ಯಾಸ್ಟ್ ಐರನ್

C) Grey cast iron | ಗ್ರೇಯ್ ಕ್ಯಾಸ್ಟ್ ಐರನ್

D) Wrought iron | ರಾಟ್ ಐರನ್

Answer: D) Wrought iron | ರಾಟ್ ಐರನ್

---

65. Which micrometer has the provision of interchangeable anvils? | ಯಾವ ಮೈಕ್ರೋಮೀಟರ್ ಪರಸ್ಪರ ಬದಲಾಯಿಸಬಹುದಾದ ಅಂವಿಲ್‌ಗಳನ್ನು ಹೊಂದಿದೆ?

A) Outside micrometer | ಔಟ್ಸೈಡ್ ಮೈಕ್ರೊಮೀಟರ್

B) Depth micrometer | ಡೆಪ್ತ್ ಮೈಕ್ರೋಮೀಟರ್

C) Inside micrometer | ಇನ್ಸೈಡ್ ಮೈಕ್ರೊಮೀಟರ್

D) Screw thread micrometer | ಸ್ಕ್ರೂ ಥ್ರೆಡ್ ಮೈಕ್ರೋಮೀಟರ್

Answer: D) Screw thread micrometer | ಸ್ಕ್ರೂ ಥ್ರೆಡ್ ಮೈಕ್ರೋಮೀಟರ್

---

66. When is a vernier micrometer is preferred over ordinary micrometer for taking measurement? | ಮಾಪನವನ್ನು ತೆಗೆದುಕೊಳ್ಳಲು ಸಾಮಾನ್ಯ ಮೈಕ್ರೋಮೀಟರ್‌ಗಿಂತ ವರ್ನಿಯರ್ ಮೈಕ್ರೋಮೀಟರ್ ಅನ್ನು ಯಾವಾಗ ಆದ್ಯತೆ ನೀಡಲಾಗುತ್ತದೆ?

A) Need an accuracy of 0.001 mm

B) Need an accuracy of 0.01 mm

C) Need an accuracy of 0.0001 mm

D) Need an accuracy of 0.02 mm

Answer: A) Need an accuracy of 0.001 mm

---

67. Which safety step is necessary to be followed while working on lathe? | ಲೇಥ್‌ನಲ್ಲಿ ಕೆಲಸ ಮಾಡುವಾಗ ಯಾವ ಸುರಕ್ಷತಾ ಹಂತವನ್ನು ಅನುಸರಿಸಬೇಕು?

A) Job must be clamped properly | ಜಾಬನ್ನು ಸರಿಯಾಗಿ ಕ್ಲ್ಯಾಂಪ್ ಮಾಡಬೇಕು

B) Remove chips by bare hands | ಬರಿ ಕೈಗಳಿಂದ ಚಿಪ್ಸ್ ತೆಗೆದುಹಾಕಿ

C) Switch off the coolant | ಕೂಲಂಟ್ ಆಫ್ ಮಾಡಿ

D) Do not make any adjustment during working | ಕೆಲಸದ ಸಮಯದಲ್ಲಿ ಯಾವುದೇ ಹೊಂದಾಣಿಕೆ (ಅಡ್ಜಸ್ಟ್ಮೆಂಟ್) ಮಾಡಬೇಡಿ

Answer: D) Do not make any adjustment during working | ಕೆಲಸದ ಸಮಯದಲ್ಲಿ ಯಾವುದೇ ಹೊಂದಾಣಿಕೆ (ಅಡ್ಜಸ್ಟ್ಮೆಂಟ್) ಮಾಡಬೇಡಿ