TRADE THEORY

MONTHLY TEST FOR THE MINTH OF - DEC-2025

Q. ID: ITISKILL4924KH

December 2025

Govt ITI Beerihundi

Answer Key

Duration: 60 Mins **Total Marks: 56** **Q.ID: ITISKILL4924KH**

1. Which file is used for finishing sharp corners? | ಚೂಪಾದ ಮೂಲೆಗಳನ್ನು ಫಿನಿಶಿಂಗ್ ಮಾಡಲು ಯಾವ ಫೈಲ್ ಅನ್ನು ಬಳಸಲಾಗುತ್ತದೆ?

A) Warding file | ವಾರ್ಡಿಂಗ್ ಫೈಲ್

B) Riffler file | ರಿಫ್ಲರ್ ಫೈಲ್

C) Pillar file | ಕಂಬದ ಫೈಲ್

D) Barrette file | ಬ್ಯಾರೆಟ್ ಫೈಲ್

Answer: D) Barrette file | ಬ್ಯಾರೆಟ್ ಫೈಲ್

2. Which file is used for lock repair and filing hard notches in keys? | ಲಾಕ್ ರಿಪೇರಿ ಮಾಡಲು ಮತ್ತು ಕೀಲಿಗಳಲ್ಲಿ ಹಾರ್ಡ್ ನೋಚ್‌ಗಳನ್ನು ಫೈಲಿಂಗ್ ಮಾಡಲು ಯಾವ ಫೈಲ್ ಅನ್ನು ಬಳಸಲಾಗುತ್ತದೆ?

A) Flexible file | ಫ್ಲೆಕ್ಸಿಬಲ್ ಫೈಲ್

B) Pillar file | ಪಿಲ್ಲರ್ ಫೈಲ್

C) Swiss pattern file | ಸ್ವಿಸ್ ಮಾದರಿ ಫೈಲ್

D) Warding file | ವಾರ್ಡಿಂಗ್ ಫೈಲ್

Answer: D) Warding file | ವಾರ್ಡಿಂಗ್ ಫೈಲ್

3. What is marked as ‘X’ shown in the figure? | ಚಿತ್ರದಲ್ಲಿ ತೋರಿಸಿರುವ □ X□ಎಂದು ಗುರುತಿಸಲಾದ ಭಾಗದ ಹೆಸರೇನು?

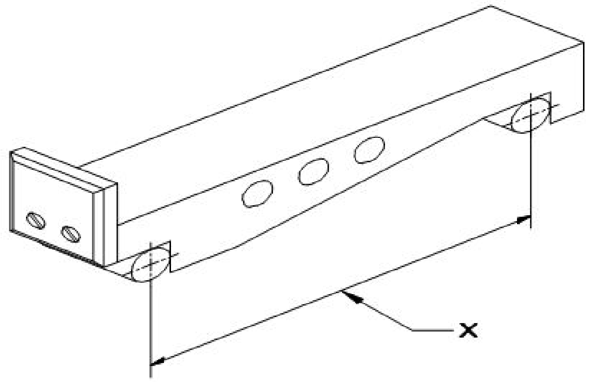

A) Drilled holes | ಕೊರೆದ ರಂಧ್ರಗಳು (ಡ್ರಿಲ್ಡ್ ಹೋಲ್ಸ್)

B) Width | ಅಗಲ

C) Contact rollers | ಕಾಂಟ್ಯಾಕ್ಟ್ ರೋಲರುಗಳು

D) Length of sine bar | ಸೈನ್ ಬಾರ್‌ನ ಉದ್ದ

Answer: D) Length of sine bar | ಸೈನ್ ಬಾರ್‌ನ ಉದ್ದ

4. What is the purpose of drilled holes in sine bar? | ಸೈನ್ ಬಾರ್‌ನಲ್ಲಿ ಹೋಲ್‌ಗಳನ್ನು ಕೊರೆಯುವುದರ ಉದ್ದೇಶವೇನು?

A) To reduce the weight | ಆಂಗಲ್ ಪ್ಲೇಟ್‌ನಲ್ಲಿ ಸೈನ್ ಬಾರ್‌ನ ಕ್ಲ್ಯಾಂಪ್ ಮಾಡಲು

B) For aesthetic purposes | ಸರ್ಫೇಸ್ ಪ್ಲೇಟ್‌ನಲ್ಲಿ ಸೈನ್ ಬಾರ್‌ನ ಕ್ಲ್ಯಾಂಪ್ ಮಾಡಲು

C) Clamping of dial test indicator | ಡಯಲ್ ಟೆಸ್ಟ್ ಇಂಡಿಕೇಟರ್ ಕ್ಲ್ಯಾಂಪ್ ಮಾಡಲು

D) Clamping of slip gauges | ಸ್ಲಿಪ್ ಗೇಜ್‌ಗಳ ಕ್ಲ್ಯಾಂಪ್ ಮಾಡಲು

Answer: A) To reduce the weight | ಆಂಗಲ್ ಪ್ಲೇಟ್‌ನಲ್ಲಿ ಸೈನ್ ಬಾರ್‌ನ ಕ್ಲ್ಯಾಂಪ್ ಮಾಡಲು

5. What is the use of grade □ 00□ accuracy slip gauges| ಗ್ರೇಡ್ □00□ ನಿಖರತೆಯ ಸ್ಲಿಪ್ ಗೇಜ್‌ಗಳ ಬಳಕೆ ಏನು?

A) Calibration grade | ಮಾಪನಾಂಕ ನಿರ್ಣಯ ದರ್ಜೆ

B) Inspection grade | ತಪಾಸಣೆ ದರ್ಜೆ

C) General workshop applications | ಸಾಮಾನ್ಯ ಕಾರ್ಯಾಗಾರದ ಅನ್ವಯಗಳು

D) Tool room applications | ಟೂಲ್ ರೂಮ್ ಅಪ್ಲಿಕೇಶನ್‌ಗಳು

Answer: A) Calibration grade | ಮಾಪನಾಂಕ ನಿರ್ಣಯ ದರ್ಜೆ

6. What is the use of tab washers? | ಟ್ಯಾಬ್ ವಾಷರ್ಸ್ ಬಳಕೆ ಏನು?

A) Locking the nut at the corner | ನಟ್ ನ್ನು ಮೂಲೆಯಲ್ಲಿ ಲಾಕ್ ಮಾಡುವುದು

B) Locking the nut at the center | ನಟ್ ನ್ನು ಕೇಂದ್ರದಲ್ಲಿ (ಸೆಂಟರ್) ಲಾಕ್ ಮಾಡುವುದು

C) Locking the nut from the bottom | ನಟ್ ನ್ನು ಕೆಳಗಿನಿಂದ ಲಾಕ್ ಮಾಡುವುದು

D) Locking the nut from the top | ಮೇಲಿನಿಂದ ನಟ್ ನ್ನು ಲಾಕ್ ಮಾಡುವುದು

Answer: A) Locking the nut at the corner | ನಟ್ ನ್ನು ಮೂಲೆಯಲ್ಲಿ ಲಾಕ್ ಮಾಡುವುದು

7. What is the result of lap being harder than the workpiece? | ಲ್ಯಾಪ್ ವರ್ಕ್‌ಪೀಸ್‌ಗಿಂತ ಗಟ್ಟಿಯಾಗಿರುವುದರಿಂದ ಏನು ಪರಿಣಾಮ ಬೀರುತ್ತದೆ?

A) Lapping operation leaves high spots | ಲ್ಯಾಪಿಂಗ್ ಅಪರೇಷನಲ್ಲಿ ಹೆಚ್ಚಿನ ಕಲೆಗಳನ್ನು ಬಿಡುತ್ತದೆ

B) Workpiece will cut the lap | ವರ್ಕ್‌ಪೀಸ್ ಲ್ಯಾಪ್ ಅನ್ನು ಕತ್ತರಿಸುತ್ತದೆ

C) Lap will cut the workpiece | ಲ್ಯಾಪ್ ವರ್ಕ್‌ಪೀಸ್ ಅನ್ನು ಕತ್ತರಿಸುತ್ತದೆ

D) Accuracy cannot be obtained | ನಿಖರತೆ ಪಡೆಯಲಾಗುವುದಿಲ್ಲ

Answer: B) Workpiece will cut the lap | ವರ್ಕ್‌ಪೀಸ್ ಲ್ಯಾಪ್ ಅನ್ನು ಕತ್ತರಿಸುತ್ತದೆ

8. What is the name of the screw driver shown in the figure? | ಚಿತ್ರದಲ್ಲಿ ತೋರಿಸಿರುವ ಸ್ಕ್ರೂ ಡ್ರೈವರ್‌ನ ಹೆಸರೇನು?

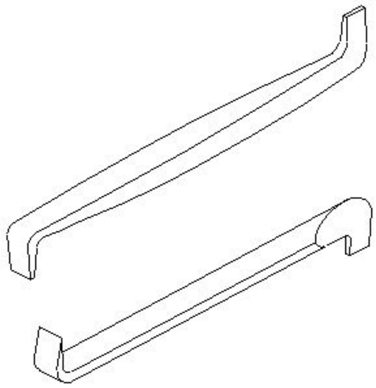

A) Standard screw driver | ಸ್ಟ್ಯಾಂಡರ್ಡ್ ಸ್ಕ್ರೂ ಡ್ರೈವರ್

B) Heavy duty screw driver | ಹೆವಿ ಡ್ಯೂಟಿ ಸ್ಕ್ರೂ ಡ್ರೈವರ್

C) Offset screw driver | ಆಫ್ಸೆಟ್ ಸ್ಕ್ರೂ ಡ್ರೈವರ್

D) Philips screw driver | ಫಿಲಿಪ್ಸ್ ಸ್ಕ್ರೂ ಡ್ರೈವರ್

Answer: C) Offset screw driver | ಆಫ್ಸೆಟ್ ಸ್ಕ್ರೂ ಡ್ರೈವರ್

---

9. What is the specification of sine bar? | ಸೈನ್ ಬಾರ್‌ನ ನಿರ್ದಿಷ್ಟತೆ (ಸ್ಪೆಸಿಫಿಕೇಷನ್) ಏನು?

A) Distance between inner points of the rollers | ರೋಲರ್ ಒಳಗಿನ ಬಿಂದುವಿಗೆ ಅಂತರ

B) Distance between the edges of the sine bar | ಸೈನ್ ಪಟ್ಟಿಯ ಅಂಚುಗಳ ನಡುವಿನ ಅಂತರ

C) Distance between centre points of the rollers | ರೋಲರ್ಗಳ ಕೇಂದ್ರಬಿಂದುವಿನ ನಡುವಿನ ಅಂತರ

D) Distance between outer points of the rollers | ಹೊರಗಿನ ರೋಲರ್ ನಡುವಿನ ಅಂತರ

Answer: C) Distance between centre points of the rollers | ರೋಲರ್ಗಳ ಕೇಂದ್ರಬಿಂದುವಿನ ನಡುವಿನ ಅಂತರ

---

10. What is the name of the part of tubular box spanner marked as □ x□ shown in the figure ಚಿತ್ರದಲ್ಲಿ ತೋರಿಸಿರುವ □ x□ ಎಂದು ಗುರುತಿಸಲಾದ ಕೊಳವೆಯಾಕಾರದ ಬಾಕ್ಸ್ ಸ್ಪ್ಯಾನರ್‌ನ ಭಾಗದ ಹೆಸರೇನು?

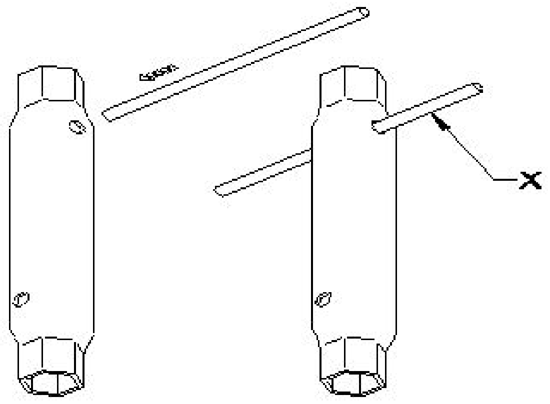

A) Body | ಬಾಡಿ

B) Tommy bar | ಟಾಮಿ ಬಾರ್

C) Handle | ಹ್ಯಾಂಡಲ್

D) Head | ಹೆಡ್

Answer: B) Tommy bar | ಟಾಮಿ ಬಾರ್

---

11. What is the name of the file shown in the figure? | ಚಿತ್ರದಲ್ಲಿ ತೋರಿಸಿರುವ ಫೈಲ್‌ನ ಹೆಸರೇನು?

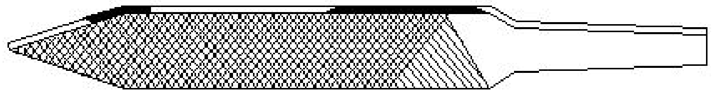

A) Pillar file | ಪಿಲ್ಲರ್ ಫೈಲ್

B) Warding file | ವಾರ್ಡಿಂಗ್ ಫೈಲ್

C) Dread naught file | ಡ್ರೆಡ್ ನಾಟ್ ಫೈಲ್

D) Swiss pattern file | ಸ್ವಿಸ್ ಮಾದರಿ ಫೈಲ್

Answer: B) Warding file | ವಾರ್ಡಿಂಗ್ ಫೈಲ್

---

12. What is used for placing the instruments during working? | ಕೆಲಸದ ಸಮಯದಲ್ಲಿ ಉಪಕರಣಗಳನ್ನು ಇರಿಸಲು ಏನು ಬಳಸಲಾಗುತ್ತದೆ?

A) Steel sheet | ಸ್ಟೀಲ್ ಶೀಟ್

B) Wooden blank | ಮರದ ಬ್ಲಾಂಕ್

C) Felt pad | ಫೆಲ್ಟ್ ಪ್ಯಾಡ್

D) Cloth | ಬಟ್ಟೆ

Answer: C) Felt pad | ಫೆಲ್ಟ್ ಪ್ಯಾಡ್

---

13. Which grade slip gauge is used for precision tool room applications? | ನಿಖರವಾದ ಟೂಲ್ ರೂಮ್ ಅಪ್ಲಿಕೇಶನ್‌ಗಳಿಗಾಗಿ ಯಾವ ದರ್ಜೆಯ ಸ್ಲಿಪ್ ಗೇಜ್ ಅನ್ನು ಬಳಸಲಾಗುತ್ತದೆ?

A) Grade 00 | ಗ್ರೇಡ್ 00

B) Grade II | ಗ್ರೇಡ್ II

C) Grade 0 | ಗ್ರೇಡ್ 0

D) Grade I | ಗ್ರೇಡ್ I

Answer: D) Grade I | ಗ್ರೇಡ್ I

---

14. Which one forms the hypotenuse of the triangle while checking with sine bar? | ಸೈನ್ ಬಾರ್ ನೊಂದಿಗೆ ಪರಿಶೀಲಿಸುವಾಗ ತ್ರಿಕೋನದ ಹೈ ಪೋಟೆನ್ಯೋಸ್ ಅನ್ನು ಯಾವುದು ರೂಪಿಸುತ್ತದೆ?

A) Sine bar length | ಸೈನ್ ಬಾರ್(ಲೆಂಥ್) ಉದ್ದ

B) Slip gauges height | ಸೈನ್ ಬಾರ್ ಎತ್ತರ

C) Sine bar width | ಸೈನ್ ಬಾರ್(ವಿಡ್ತ್) ಅಗಲ

D) Surface plate | ಸರ್ಫೇಸ್ ಪ್ಲೇಟ್

Answer: A) Sine bar length | ಸೈನ್ ಬಾರ್(ಲೆಂಥ್) ಉದ್ದ

---

15. What is the use of Taly - Surf? | ಟ್ಯಾಲಿ – ಸರ್ಫ್‌ನ ಉಪಯೋಗವೇನು?

A) To measure angle | ಕೋನವನ್ನು ಅಳೆಯುವುದು

B) To measure surface texture | ಸರ್ಫೇಸ್ ವಿನ್ಯಾಸವನ್ನು ಅಳೆಯುವುದು

C) To measure flatness | ಸಮತಲತೆಯನ್ನು ಅಳೆಯುವುದು

D) To measure parallelism | ಸಮಾನಾಂತರತೆಯನ್ನು ಅಳೆಯುವುದು

Answer: B) To measure surface texture | ಸರ್ಫೇಸ್ ವಿನ್ಯಾಸವನ್ನು ಅಳೆಯುವುದು

---

16. What is the name of the part marked as □ x□ shown in the figure? | ಚಿತ್ರದಲ್ಲಿ ತೋರಿಸಿರುವ □ x□ಎಂದು ಗುರುತಿಸಲಾದ ಭಾಗದ ಹೆಸರೇನು?

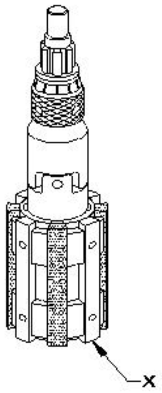

A) Stone | ಕಲ್ಲು
B) Universal joint | ಯುನಿವರ್ಸಲ್ ಜಾಯಿಂಟ್
C) Bronze guide | ಬ್ರೊನ್ಜ್ ಗೈಡ್
D) Expanding body | ಎಕ್ಸ್ಪ್ಯಾಂಡಿಂಗ್ ಬಾಡಿ

Answer: C) Bronze guide | ಬ್ರೊನ್ಜ್ ಗೈಡ್

---

17. What is the name of the operation shown in the figure? | ಚಿತ್ರದಲ್ಲಿ ತೋರಿಸಿರುವ ಕಾರ್ಯಾಚರಣೆಯ (ಆಪರೇಷನ್) ಹೆಸರೇನು?

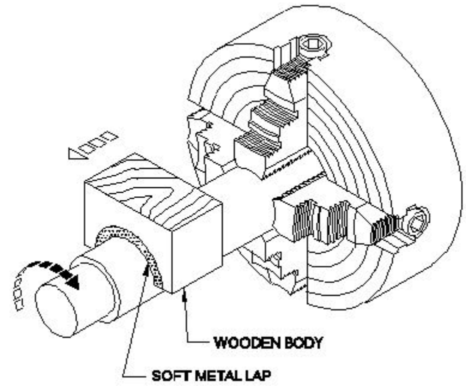

A) External ring lapping | ಬಾಹ್ಯ (ಎಕ್ಸ್ಟರ್ನಲ್) ರಿಂಗ್ ಲ್ಯಾಪಿಂಗ್
B) Lapping large diameter | ದೊಡ್ಡ ವ್ಯಾಸವನ್ನು (ಡಯಾಮೀಟರ್) ಲ್ಯಾಪ್ ಮಾಡಲು
C) Lapping internal cylinder | ಲ್ಯಾಪ್ಪಿಂಗ್ ಆಂತರಿಕ (ಇಂಟರ್ನಲ್) ಸಿಲಿಂಡರ್
D) Internal ring lapping | ಆಂತರಿಕ (ಇಂಟರ್ನಲ್) ರಿಂಗ್ ಲ್ಯಾಪಿಂಗ್

Answer: B) Lapping large diameter | ದೊಡ್ಡ ವ್ಯಾಸವನ್ನು (ಡಯಾಮೀಟರ್) ಲ್ಯಾಪ್ ಮಾಡಲು

---

18. What is the name of the application of slip gauge shown in the figure? | ಚಿತ್ರದಲ್ಲಿ ತೋರಿಸಿರುವ ಸ್ಲಿಪ್ ಗೇಜ್‌ನ ಅಪ್ಲಿಕೇಶನ್‌ನ ಹೆಸರೇನು?

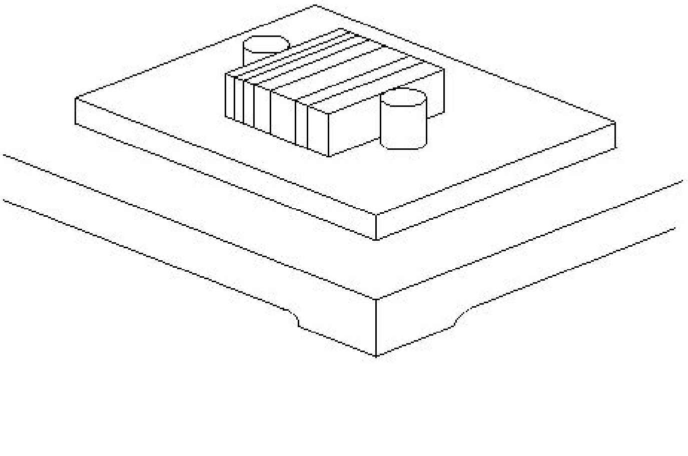

A) Checking center distance of holes | ಹೋಲ್ಗಳ ಮಧ್ಯದ ಅಂತರವನ್ನು ಪರಿಶೀಲಿಸಲು
B) Drawing circles | ಸರ್ಕಲ್ ಡ್ರಾ ಮಾಡಲು
C) Layout work | ಲೇಔಟ್ ಕೆಲಸ
D) Checking height | ಎತ್ತರವನ್ನು ಪರಿಶೀಲಿಸಲು

Answer: A) Checking center distance of holes | ಹೋಲ್ಗಳ ಮಧ್ಯದ ಅಂತರವನ್ನು ಪರಿಶೀಲಿಸಲು

---

19. What is the name of the gauge shown in the figure? | ಚಿತ್ರದಲ್ಲಿ ತೋರಿಸಿರುವ ಗೇಜ್‌ನ ಹೆಸರೇನು?

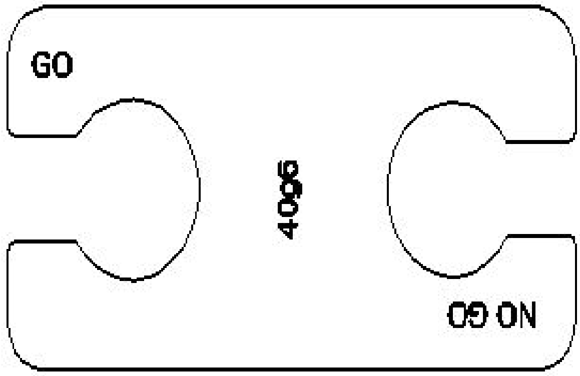

A) Double end plug gauge | ಡಬಲ್ ಎಂಡ್ ಪ್ಲಗ್ ಗೇಜ್
B) Taper gauge | ಟೇಪರ್ ಗೇಜ್
C) Progressive plug gauge | ಪ್ರೊಗ್ರೆಸ್ಸಿವ್ ಪ್ಲಗ್ ಗೇಜ್
D) Snap gauge | ಸ್ನ್ಯಾಪ್ ಗೇಜ್

Answer: D) Snap gauge | ಸ್ನ್ಯಾಪ್ ಗೇಜ್

---

20. Which file used for delicate and intricate work? | ಸೂಕ್ಷ್ಮ ಮತ್ತು ಸಂಕೀರ್ಣವಾದ ಕೆಲಸಕ್ಕೆ ಯಾವ ಫೈಲ್ ಅನ್ನು ಬಳಸಲಾಗುತ್ತದೆ?

A) Warding file | ವಾರ್ಡಿಂಗ್ ಫೈಲ್
B) Pillar file | ಪಿಲ್ಲರ್ ಫೈಲ್
C) Swiss pattern file | ಸ್ವಿಸ್ ಮಾದರಿ ಫೈಲ್
D) Dread naught file | ಡ್ರೆಡ್ ನಾಟ್ ಫೈಲ್

Answer: C) Swiss pattern file | ಸ್ವಿಸ್ ಮಾದರಿ ಫೈಲ್

---

21. What is the name of the screw shown in the figure? | ಚಿತ್ರದಲ್ಲಿ ತೋರಿಸಿರುವ ಸ್ಕ್ರೂನ ಹೆಸರೇನು?

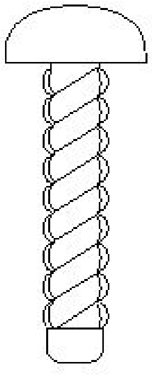

A) Self taping screw | ಸೆಲ್ಫ್ ಟ್ಯಾಪಿಂಗ್ ಸ್ಕ್ರೂ
B) Drive screw | ಡ್ರೈವ್ ತಿರುಪು
C) Grub screw | ಗ್ರಬ್ ತಿರುಪು
D) Thread cutting screw | ಥ್ರೆಡ್ ಕತ್ತರಿಸುವ ತಿರುಪು

Answer: B) Drive screw | ಡ್ರೈವ್ ತಿರುಪು

---

22. What is the name of the locking device shown in the figure? | ಚಿತ್ರದಲ್ಲಿ ತೋರಿಸಿರುವ ಲಾಕಿಂಗ್ ಸಾಧನದ ಹೆಸರೇನು?

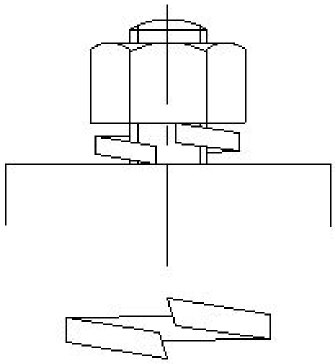

A) Lock washer | ಲಾಕ್ ವಾಷರ್ B) Tab washer | ಟ್ಯಾಬ್ ವಾಷರ್

C) Locking plate | ಲಾಕ್ ಪ್ಲೇಟ್ D) Spring washer |ಸ್ಪ್ರಿಂಗ್ ವಾಷರ್

Answer: D) Spring washer |ಸ್ಪ್ರಿಂಗ್ ವಾಷರ್

---

23. What is the taper ratio of Gib head key way? | ಗಿಬ್ ಹೆಡ್ ಕೀ ವೇ ಟೇಪರ್ ರೇಶಿಯೋ ಏನು?

A) 1:20 B) 1:50

C) 1:100 D) 1:19

Answer: C) 1:100

---

24. What is the name of the file shown in the figure? | ಚಿತ್ರದಲ್ಲಿ ತೋರಿಸಿರುವ ಫೈಲ್‌ನ ಹೆಸರೇನು?

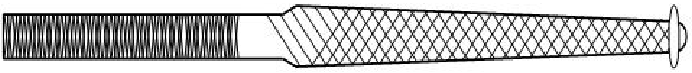

A) Dread naught file | ಡ್ರೆಡ್ ನಾಟ್ ಫೈಲ್ B) Pillar file | ಪಿಲ್ಲರ್ ಫೈಲ್

C) Warding file | ವಾರ್ಡಿಂಗ್ ಫೈಲ್ D) Swiss pattern file | ಸ್ವಿಸ್ ಮಾದರಿ ಫೈಲ್

Answer: D) Swiss pattern file | ಸ್ವಿಸ್ ಮಾದರಿ ಫೈಲ್

---

25. What is the act of joining the slip gauges together for building up sizes? | ಗಾತ್ರಗಳನ್ನು ನಿರ್ಮಿಸಲು ಸ್ಲಿಪ್ ಗೇಜ್‌ಗಳನ್ನು ಒಟ್ಟಿಗೆ ಸೇರಿಸುವ ಕ್ರಿಯೆಯನ್ನು ಏನೆಂದು ಕರೆಯುತ್ತಾರೆ?

A) Loading | ಲೋಡಿಂಗ್ B) Wringing | ರಿಂಗಿಂಗ್

C) Glazing | ಗ್ಲೇಜಿಂಗ್ D) Pinning | ಪಿನ್ನಿಂಗ್

Answer: B) Wringing | ರಿಂಗಿಂಗ್

---

26. What is the use of air ratchet wrench? | ಏರ್ ರಾಟ್ಚೆಟ್ ವ್ರೆಂಚ್ನ ಬಳಕೆ ಏನು?

A) High speed and more torque | ಹೆಚ್ಚಿನ ವೇಗ ಮತ್ತು ಹೆಚ್ಚು ಟಾರ್ಕ್ B) Low speed | ಕಡಿಮೆ ವೇಗ

C) High speed and less torque | ಹೆಚ್ಚಿನ ವೇಗ ಮತ್ತು ಕಡಿಮೆ ಟಾರ್ಕ್ D) More torque | ಹೆಚ್ಚು ಟಾರ್ಕ್

Answer: C) High speed and less torque | ಹೆಚ್ಚಿನ ವೇಗ ಮತ್ತು ಕಡಿಮೆ ಟಾರ್ಕ್

---

27. Which file is used for silversmith s work? ಬೆಳ್ಳಿಯ ಅಕ್ಕಸಾಲಿಗ (ಸಿಲ್ವರ್ಸ್ಮಿತ್) ಕೆಲಸಕ್ಕೆ ಯಾವ ಫೈಲ್ ಅನ್ನು ಬಳಸಲಾಗುತ್ತದೆ?

A) Riffler file | ರಿಫ್ಲರ್ ಫೈಲ್ B) Warding file | ವಾರ್ಡಿಂಗ್ ಫೈಲ್

C) Min saw file | ಮಿನ್ ಸಾ ಫೈಲ್ D) Pillar file | ಪಿಲ್ಲರ್ ಫೈಲ್

Answer: A) Riffler file | ರಿಫ್ಲರ್ ಫೈಲ್

---

28. What is the purpose of dowel pins in assembly? | ಅಸೆಂಬ್ಲಿಯಲ್ಲಿ ಡೋವೆಲ್ ಪಿನ್‌ಗಳ ಉದ್ದೇಶವೇನು?

A) Perfect alignment & quicker disassembly | ಪರಿಪೂರ್ಣ ಜೋಡಣೆ ಮತ್ತು ತ್ವರಿತ ಡಿಸ್‌ಅಸೆಂಬಲ್ B) Imperfect alignment | ಅಪೂರ್ಣ ಜೋಡಣೆ

C) Easy maintenance | ಸುಲಭ ನಿರ್ವಹಣೆ D) Slow disassembly | ನಿಧಾನ ಡಿಸ್‌ಅಸೆಂಬಲ್

Answer: A) Perfect alignment & quicker disassembly | ಪರಿಪೂರ್ಣ ಜೋಡಣೆ ಮತ್ತು ತ್ವರಿತ ಡಿಸ್‌ಅಸೆಂಬಲ್

---

29. What is the use of round key in assembly? | ಅಸೆಂಬ್ಲಿಯಲ್ಲಿ ರೌಂಡ್ ಕೀಯ ಬಳಕೆ ಏನು?

A) Secure the component with light torque | ಹಗುರ ಟಾರ್ಕ್ನೊಂದಿಗೆ ಕಾಂಪೊನೆಂಟನ್ನು ಸುರಕ್ಷಿತಗೊಳಿಸಲು B) High torque | ಹೆಚ್ಚಿನ ಟಾರ್ಕ್

C) Unidirectional torque | ಏಕಮುಖ ಟಾರ್ಕ್ D) Slide along the shaft | ಶಾಫ್ಟ್ ಉದ್ದಕ್ಕೂ ಸ್ಲೈಡ್ ಮಾಡಲು

Answer: A) Secure the component with light torque | ಹಗುರ ಟಾರ್ಕ್ನೊಂದಿಗೆ ಕಾಂಪೊನೆಂಟನ್ನು ಸುರಕ್ಷಿತಗೊಳಿಸಲು

---

30. Which is used to clean the lapping plate after charging? | ಚಾರ್ಜ್ ಮಾಡಿದ ನಂತರ ಲ್ಯಾಪಿಂಗ್ ಪ್ಲೇಟ್ ಅನ್ನು ಸ್ವಚ್ಛಗೊಳಿಸಲು ಯಾವುದನ್ನು ಬಳಸಲಾಗುತ್ತದೆ?

A) Petroleum jelly | ಪೆಟ್ರೋಲಿಯಂ ಜೆಲ್ಲಿ B) Oil | ಎಣ್ಣೆ

C) Coolant oil | ಶೀತಕ ಎಣ್ಣೆ (ಕೂಲಂಟ್ ಆಯಿಲ್) D) Kerosene | ಸೀಮೆಎಣ್ಣೆ

Answer: D) Kerosene | ಸೀಮೆಎಣ್ಣೆ

---

31. Which key is useful for fitting on tapered shafts? | ಮೊನಚಾದ (ಟೇಪರ್) ಶಾಫ್ಟ್‌ಗಳಲ್ಲಿ ಅಳವಡಿಸಲು ಯಾವ ಕೀಲಿಯು ಉಪಯುಕ್ತವಾಗಿದೆ?

A) Woodruff key | ವುಡ್ರಫ್ ಕೀ B) Feather key | ಫೆದರ್ ಕೀ

C) Flat saddle key | ಫ್ಲಾಟ್ ಸ್ಯಾಡಲ್ ಕೀಲಿ D) Gib head key | ಗಿಬ್ ಹೆಡ್ ಕೀ

Answer: A) Woodruff key | ವುಡ್ರಫ್ ಕೀ

---

32. What is the name of the key shown in the figure? | ಚಿತ್ರದಲ್ಲಿ ತೋರಿಸಿರುವ ಕೀಲಿಯ ಹೆಸರೇನು?

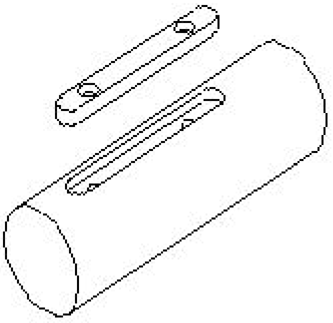

A) Sunk key | ಸನ್ಕ್ ಕೀ
B) Flat saddle key | ಫ್ಲ್ಯಾಟ್ ಸ್ಯಾಡಲ್ ಕೀಲಿ
C) Feather key | ಫೆದರ್ ಕೀ
D) Hollow saddle key | ಹಾಲೊ ಸ್ಯಾಡಲ್ ಕೀ

Answer: C) Feather key | ಫೆದರ್ ಕೀ

33. What is the name of the part marked as □ x□ shown in the figure? | ಚಿತ್ರದಲ್ಲಿ ತೋರಿಸಿರುವ □ x□ಎಂದು ಗುರುತಿಸಲಾದ ಭಾಗದ ಹೆಸರೇನು?

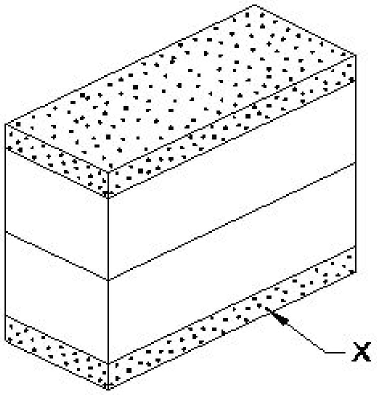

A) Steel sheet | ಉಕ್ಕಿನ ಹಾಳೆ
B) https://mocktest2.nimiquestionbank.in/qb/images/qb_question_images/FIT2-2-755.JPG
C) Protector slip | ಪ್ರೊಟೆಕ್ಟರ್ ಸ್ಲಿಪ್
D) Leather pad | ಲೆದರ್ ಪ್ಯಾಡ್

Answer: C) Protector slip | ಪ್ರೊಟೆಕ್ಟರ್ ಸ್ಲಿಪ್

34. What is the name of the part of adjustable spanner marked as □ x□ shown in the figureಚಿತ್ರದಲ್ಲಿ ತೋರಿಸಿರುವ □ x□ ಎಂದು ಗುರುತಿಸಲಾದ ಅಡ್ಜಸ್ಟಬಲ್ ಸ್ಪ್ಯಾನರ್‌ನ ಭಾಗದ ಹೆಸರೇನು?

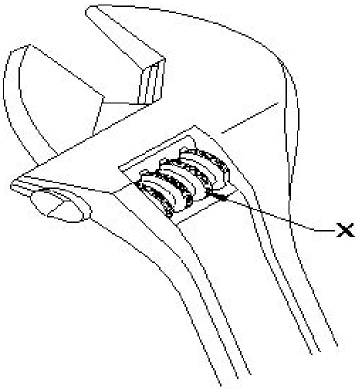

A) Movable jaw | ಮುವೆಬಲ್ ಜಾ
B) Knurl | ನರ್ಲ್
C) Stationary jaw | ಸ್ಟೇಷನರಿ ಜಾ
D) Handle | ಹ್ಯಾಂಡಲ್

Answer: B) Knurl | ನರ್ಲ್

35. Which special file is used in narrow workpieces? | ಕಿರಿದಾದ ವರ್ಕ್‌ಪೀಸ್‌ಗಳಲ್ಲಿ ಯಾವ ವಿಶೇಷ ಫೈಲ್ ಅನ್ನು ಬಳಸಲಾಗುತ್ತದೆ?

A) Dread naught file | ಡ್ರೆಡ್ ನಾಟ್ ಫೈಲ್
B) Pillar file | ಪಿಲ್ಲರ್ ಫೈಲ್
C) Swiss pattern file | ಸ್ವಿಸ್ ಮಾದರಿ ಫೈಲ್
D) Square file | ಸ್ಕ್ವೇರ್ ಫೈಲ್

Answer: B) Pillar file | ಪಿಲ್ಲರ್ ಫೈಲ್

36. Why manual stroking is preferred for large quantities in honing operation? | ಹಸ್ತಚಾಲಿತ (ಮಾನ್ಯುಯಲ್) ಸ್ಟ್ರೋಕಿಂಗ್ ಅನ್ನು ಹೆಚ್ಚಿನ ಪ್ರಮಾಣದಲ್ಲಿ ಹೋನಿಂಗ್ ಕಾರ್ಯಾಚರಣೆಯಲ್ಲಿ ಏಕೆ ಆದ್ಯತೆ ನೀಡಲಾಗುತ್ತದೆ?

A) To reduce cost | ವೆಚ್ಚವನ್ನು ಕಡಿಮೆ ಮಾಡಲು
B) To reduce maintenance cost | ನಿರ್ವಹಣಾ ವೆಚ್ಚವನ್ನು ಕಡಿಮೆ ಮಾಡಲು
C) To reduce time | ಸಮಯವನ್ನು ಕಡಿಮೆ ಮಾಡಲು
D) To keep close tolerance | ಕ್ಲೋಸ್ ಟಾಲರೆನ್ಸ್ ಇರಿಸಿಕೊಳ್ಳಲು

Answer: D) To keep close tolerance | ಕ್ಲೋಸ್ ಟಾಲರೆನ್ಸ್ ಇರಿಸಿಕೊಳ್ಳಲು

37. What is the name of the part marked as ‘X’ shown in the figure? | ಚಿತ್ರದಲ್ಲಿ ತೋರಿಸಿರುವ □ X□ಎಂದು ಗುರುತಿಸಲಾದ ಭಾಗದ ಹೆಸರೇನು?

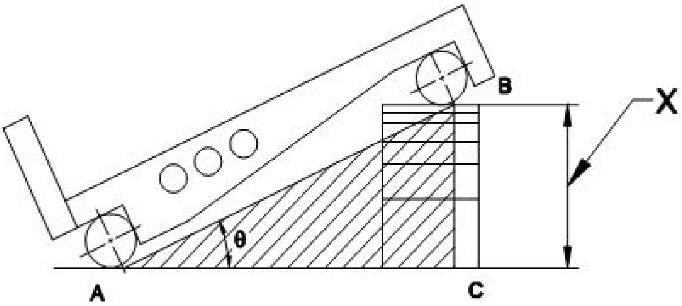

A) Taper angle | ಟೇಪರ್ ಆಂಗಲ್
B) Height of slip gauge | ಸ್ಲಿಪ್ ಗೇಜ್ನ ಎತ್ತರ
C) Datum surface | ದಾಟಮ್ ಸರ್ಫೇಸ್
D) Length of sine bar | ಸೈನ್ ಬಾರ್ನ ಉದ್ದ

Answer: B) Height of slip gauge | ಸ್ಲಿಪ್ ಗೇಜ್ನ ಎತ್ತರ

38. What is the name of the instrument that measures surface quality shown in the figure? | ಚಿತ್ರದಲ್ಲಿ ತೋರಿಸಿರುವ ಮೇಲ್ಮೈ (ಸರ್ಫೇಸ್) ಗುಣಮಟ್ಟವನ್ನು ಅಳೆಯುವ ಉಪಕರಣದ ಹೆಸರೇನು?

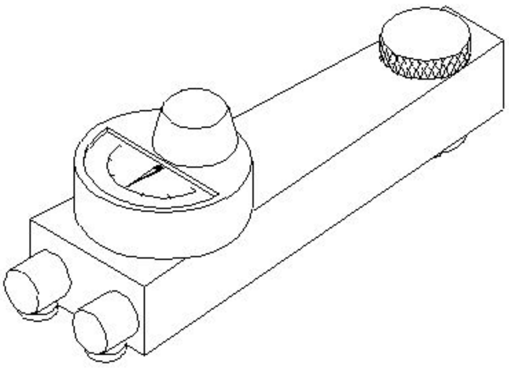

A) Dial test indicator | ಡಯಲ್ ಟೆಸ್ಟ್ ಇಂಡಿಕೇಟರ್

B) Electronic surface indicator | ಎಲೆಕ್ಟ್ರಾನಿಕ್ ಸರ್ಫೇಸ್ ಇಂಡಿಕೇಟರ್

C) Electrical surface indicator | ಎಲೆಕ್ಟ್ರಿಕಲ್ ಸರ್ಫೇಸ್ ಇಂಡಿಕೇಟರ್

D) Mechanical surface indicator | ಮೆಕ್ಯಾನಿಕಲ್ ಸರ್ಫೇಸ್ ಇಂಡಿಕೇಟರ್

Answer: D) Mechanical surface indicator | ಮೆಕ್ಯಾನಿಕಲ್ ಸರ್ಫೇಸ್ ಇಂಡಿಕೇಟರ್

---

39. What is the name of the file shown in the figure? | ಚಿತ್ರದಲ್ಲಿ ತೋರಿಸಿರುವ ಫೈಲ್‌ನ ಹೆಸರೇನು?

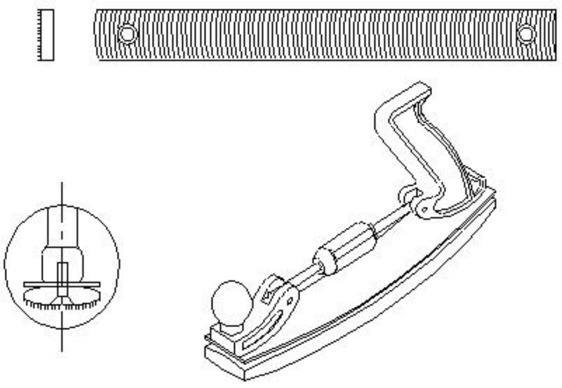

A) Tinker's file | ಟಿಂಕರ್ಸ್ ಫೈಲ್

B) Dread naught file | ಡ್ರೆಡ್ ನಾಟ್ ಫೈಲ್

C) Crossing file | ಕ್ರಾಸಿಂಗ್ ಫೈಲ್

D) Swiss pattern file | ಸ್ವಿಸ್ ಮಾದರಿ ಫೈಲ್

Answer: A) Tinker's file | ಟಿಂಕರ್ಸ್ ಫೈಲ್

---

40. What is the name of the slip gauge grade used for inspection? | ತಪಾಸಣೆಗೆ ಬಳಸುವ ಸ್ಲಿಪ್ ಗೇಜ್ ದರ್ಜೆಯ ಹೆಸರೇನು?

A) Grade □ II□ಗ್ರೇಡ್ □ II□

B) Grade □ 0□ಗ್ರೇಡ್ □0□

C) Grade I |ಗ್ರೇಡ್ □ I□

D) Grade □ 00□ಗ್ರೇಡ್ □00□

Answer: B) Grade □ 0□ಗ್ರೇಡ್ □0□

---

41. Which is called as super finishing process? | ಸೂಪರ್ ಫಿನಿಶಿಂಗ್ ಪ್ರಕ್ರಿಯೆ ಎಂದು ಯಾವುದನ್ನು ಕರೆಯುತ್ತಾರೆ?

A) Turning | ಟರ್ನಿಂಗ್

B) Milling | ಮಿಲ್ಲಿಂಗ್

C) Honing | ಹೋನಿಂಗ್

D) Grinding |ಗ್ರೈಂಡಿಂಗ್

Answer: C) Honing | ಹೋನಿಂಗ್

---

42. Which precision finishing operation carried out using fine abrasive materials? | ಸೂಕ್ಷ್ಮವಾದ ಅಬ್ರಸಿವ್ ಮೆಟೀರಿಯಲ್ ಬಳಸಿ ಯಾವ ನಿಖರವಾದ ಫಿನಿಶಿಂಗ್ ಕಾರ್ಯಾಚರಣೆಯನ್ನು ಕೈಗೊಳ್ಳಲಾಗುತ್ತದೆ?

A) Filing | ಫೈಲಿಂಗ್

B) Reaming | ರೀಮಿಂಗ್

C) Lapping | ಲಾಪ್ಪಿಂಗ್

D) Grinding |ಗ್ರೈಂಡಿಂಗ್

Answer: C) Lapping | ಲಾಪ್ಪಿಂಗ್

---

43. Which is used to clean the slip gauge? | ಸ್ಲಿಪ್ ಗೇಜ್ ಅನ್ನು ಸ್ವಚ್ಛಗೊಳಿಸಲು ಯಾವುದನ್ನು ಬಳಸಲಾಗುತ್ತದೆ?

A) Carbon tetrachloride | ಕಾರ್ಬನ್ ಟೆಟ್ರಾ ಕ್ಲೋರೈಡ್

B) Soluble oil | ಕರಗುವ ತೈಲ

C) Kerosene | ಸೀಮೆಎಣ್ಣೆ

D) Wax | ವ್ಯಾಕ್ಸ್

Answer: A) Carbon tetrachloride | ಕಾರ್ಬನ್ ಟೆಟ್ರಾ ಕ್ಲೋರೈಡ್

---

44. What is the advantage of using a pair of special jaws in slip gauge holder? | ಸ್ಲಿಪ್ ಗೇಜ್ ಹೋಲ್ಡರ್‌ನಲ್ಲಿ ಒಂದು ಜೋಡಿ ವಿಶೇಷ ಜಾಗಳನ್ನು ಬಳಸುವುದರಿಂದ ಏನು ಪ್ರಯೋಜನ?

A) To measure the height | ಬಾಹ್ಯ ಆಯಾಮಗಳನ್ನು (ಡೈಮೆನ್ಷನ್) ಅಳೆಯಲು

B) To measure the external & internal dimensions | ಬಾಹ್ಯ ಮತ್ತು ಆಂತರಿಕ ಆಯಾಮಗಳನ್ನು (ಡೈಮೆನ್ಷನ್) ಅಳೆಯಲು

C) To measure the steps | ಆಂತರಿಕ ಆಯಾಮಗಳನ್ನು (ಡೈಮೆನ್ಷನ್) ಅಳೆಯಲು

D) To measure the angular dimensions | ಕೋನೀಯ ಆಯಾಮಗಳನ್ನು (ಆಂಗುಲರ್ ಡೈಮೆನ್ಷನ್) ಅಳೆಯಲು

Answer: B) To measure the external & internal dimensions | ಬಾಹ್ಯ ಮತ್ತು ಆಂತರಿಕ ಆಯಾಮಗಳನ್ನು (ಡೈಮೆನ್ಷನ್) ಅಳೆಯಲು

---

45. What is checked using a template? | ಟೆಂಪ್ಲೇಟ್ ಬಳಸಿ ಏನು ಪರಿಶೀಲಿಸಲಾಗುತ್ತದೆ?

A) Contour profile of a workpiece | ವರ್ಕ್‌ಪೀಸ್‌ನ ಬಾಹ್ಯರೇಖೆಯ ಪ್ರೊಫೈಲ್ ಅನ್ನು ಪರಿಶೀಲಿಸಲು

B) Hole size | ಹೋಲ್‌ಗಳ ಗಾತ್ರವನ್ನು ಪರಿಶೀಲಿಸಲು

C) Diameter of shaft | ಶಾಫ್ಟ್ ವ್ಯಾಸವನ್ನು (ಡಯಾಮೀಟರ್) ಪರಿಶೀಲಿಸಲು

D) Pitch of holes | ಹೋಲ್‌ಗಳ ಪಿಚ್ ಅನ್ನು ಪರಿಶೀಲಿಸಲು

Answer: A) Contour profile of a workpiece | ವರ್ಕ್‌ಪೀಸ್‌ನ ಬಾಹ್ಯರೇಖೆಯ ಪ್ರೊಫೈಲ್ ಅನ್ನು ಪರಿಶೀಲಿಸಲು

---

46. What is the use of air ratchet wrench? | ಏರ್ ರಾಟ್ಚೆಟ್ ವ್ರೆಂಚ್‌ನ ಬಳಕೆ ಏನು?

A) More torque | ಹೆಚ್ಚು ಟಾರ್ಕ್

B) Low speed | ಕಡಿಮೆ ವೇಗ

C) High speed and less torque | ಹೆಚ್ಚಿನ ವೇಗ ಮತ್ತು ಕಡಿಮೆ ಟಾರ್ಕ್

D) High speed and more torque | ಹೆಚ್ಚಿನ ವೇಗ ಮತ್ತು ಹೆಚ್ಚು ಟಾರ್ಕ್

Answer: C) High speed and less torque | ಹೆಚ್ಚಿನ ವೇಗ ಮತ್ತು ಕಡಿಮೆ ಟಾರ್ಕ್

---

47. Which process is carried out with abrasive sticks to correct the profile of internal cylindrical surfaces? | ಆಂತರಿಕ ಸಿಲಿಂಡರಾಕಾರದ ಸರ್ಫೇಸ್‌ಗಳ ಪ್ರೊಫೈಲ್ ಅನ್ನು ಸರಿಪಡಿಸಲು ಅಬ್ರಸಿವ್ ಕೋಲುಗಳೊಂದಿಗೆ ಯಾವ ಪ್ರಕ್ರಿಯೆಯನ್ನು ಕೈಗೊಳ್ಳಲಾಗುತ್ತದೆ?

A) Honing | ಹೊನಿಂಗ್

B) Grinding |ಗ್ರೈಂಡಿಂಗ್

C) Lapping | ಲಾಪ್ಪಿಂಗ್

D) Filing | ಫೈಲಿಂಗ್

Answer: A) Honing | ಹೊನಿಂಗ್

---

48. Which type of screw is shown in the figure? | ಚಿತ್ರದಲ್ಲಿ ಯಾವ ರೀತಿಯ ಸ್ಕ್ರೂ ತೋರಿಸಲಾಗಿದೆ?

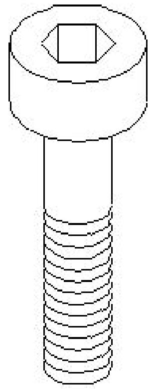

A) Hexagon socket head cap screw | ಷಟ್ಕೋನ ಸಾಕೆಟ್ ಹೆಡ್ ಕ್ಯಾಪ್ ಸ್ಕ್ರೂ
B) Counter sink head screw | ಕೌಂಟರ್ ಸಿಂಕ್ ಹೆಡ್ ಸ್ಕ್ರೂ
C) Raised cheese hand screw | ರೈಜ್ಡ್ ಚೀಸ್ ಹೆಡ್ ಸ್ಕ್ರೂ
D) Hexagon head screw | ಷಟ್ಕೋನ ಹೆಡ್ ಸ್ಕ್ರೂ

Answer: A) Hexagon socket head cap screw | ಷಟ್ಕೋನ ಸಾಕೆಟ್ ಹೆಡ್ ಕ್ಯಾಪ್ ಸ್ಕ್ರೂ

49. Which file that has sharp and parallel teeth is used on soft and non-metallic materials? | ಮೃದುವಾದ ಮತ್ತು ಲೋಹವಲ್ಲದ ವಸ್ತುಗಳಲ್ಲಿ ಚೂಪಾದ ಮತ್ತು ಸಮಾನಾಂತರ (ಪ್ಯಾರಲಲ್) ಹಲ್ಲುಗಳನ್ನು ಹೊಂದಿರುವ ಯಾವ ಫೈಲ್ ಅನ್ನು ಬಳಸಲಾಗುತ್ತದೆ?

A) Pillar file | ಪಿಲ್ಲರ್ ಫೈಲ್
B) Warding file | ವಾರ್ಡಿಂಗ್ ಫೈಲ್
C) Tinker file | ಟಿಂಕರ್ಸ್ ಫೈಲ್
D) Dread naught file | ಡ್ರೆಡ್ ನಾಟ್ ಫೈಲ್

Answer: D) Dread naught file | ಡ್ರೆಡ್ ನಾಟ್ ಫೈಲ್

50. What is the use of riffler s file? ರಿಫ್ಲರ್ ಫೈಲ್‌ನ ಉಪಯೋಗವೇನು?

A) Lock repair | ಲಾಕ್ ದುರಸ್ತಿ
B) Finishing sharp corners | ಚೂಪಾದ ಮೂಲೆಗಳನ್ನು ಫಿನಿಶಿಂಗ್ ಮಾಡಲು
C) Mould - making work | ಮೌಲ್ಡ್ ಮಾಡುವ ಕೆಲಸಗಳಿಗೆ
D) Silversmith work | ಬೆಳ್ಳಿಯ ಅಕ್ಕಸಾಲಿಗ ಕೆಲಸಗಳಿಗೆ

Answer: D) Silversmith work | ಬೆಳ್ಳಿಯ ಅಕ್ಕಸಾಲಿಗ ಕೆಲಸಗಳಿಗೆ

51. What effect does viewing a bar-type torque wrench at an angle have on the reading? | ಬಾರ್-ಟೈಪ್ ಟಾರ್ಕ್ ವ್ರೆಂಚ್ ಅನ್ನು ಕೋನದಲ್ಲಿ (ಆಂಗಲ್ನಲ್ಲಿ) ನೋಡುವುದರಿಂದ ರೀಡಿಂಗ್ ಮೇಲೆ ಯಾವ ಪರಿಣಾಮ ಬೀರುತ್ತದೆ?

A) More error | ಹೆಚ್ಚು ದೋಷ
B) Slight error | ಸ್ವಲ್ಪ ದೋಷ
C) False reading | ತಪ್ಪು ರೀಡ್
D) Correct reading | ಸರಿಯಾದ ರೀಡ್

Answer: C) False reading | ತಪ್ಪು ರೀಡ್

52. What is the use of rotary files? | ರೋಟರಿ ಫೈಲ್‌ಗಳ ಬಳಕೆ ಏನು?

A) To sharpening wood-working saws | ಮರದ ಕೆಲಸ ಮಾಡುವ ಗರಗಸಗಳ ಹಲ್ಲುಗಳನ್ನು ತೀಕ್ಷ್ಣಗೊಳಿಸಲು
B) Die sinking and mould-making work | ಡೈ ಸಿಂಕಿಂಗ್ ಮತ್ತು ಮೌಲ್ಡ್ ಮಾಡುವ ಕೆಲಸಗಳಿಗೆ
C) Finish the automobile bodies, after tinkering | ಟಿಂಕರ್ ಮಾಡಿದ ನಂತರ ಆಟೋಮೊಬೈಲ್ ಬಾಡಿಯನ್ನು ಫಿನಿಷಿಂಗ್ ಮಾಡಲು
D) To finish sharp corners | ಚೂಪಾದ ಮೂಲೆಗಳ ಫಿನಿಷಿಂಗ್ ಮಾಡಲು

Answer: B) Die sinking and mould-making work | ಡೈ ಸಿಂಕಿಂಗ್ ಮತ್ತು ಮೌಲ್ಡ್ ಮಾಡುವ ಕೆಲಸಗಳಿಗೆ

53. Which term refers to the operation of joining the slip gauges together for building up sizes? | ಗಾತ್ರಗಳನ್ನು ನಿರ್ಮಿಸಲು ಸ್ಲಿಪ್ ಗೇಜ್‌ಗಳನ್ನು ಒಟ್ಟಿಗೆ ಸೇರಿಸುವ ಕಾರ್ಯಾಚರಣೆಯನ್ನು ಹೆಸರಿಸಿ.

A) Lapping | ಲ್ಯಾಪಿಂಗ್
B) Wringing | ರಿಂಗಿಂಗ್
C) Honing | ಹಾನಿಂಗ್
D) Polishing | ಪಾಲಿಶಿಂಗ್

Answer: B) Wringing | ರಿಂಗಿಂಗ್

54. What is the name of the nut shown in the figure? | ಚಿತ್ರದಲ್ಲಿ ತೋರಿಸಿರುವ ನಟ್ಟಿನ ಹೆಸರೇನು?

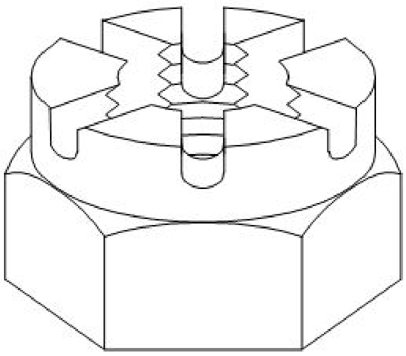

A) Cap nut | ಕ್ಯಾಪ್ ನಟ್
B) Slotted nut | ಸ್ಲಾಟೆಡ್ ನಟ್
C) T - Nut | ಟಿ – ನಟ್
D) Castle nut | ಕ್ಯಾಸಲ್ ನಟ್

Answer: D) Castle nut | ಕ್ಯಾಸಲ್ ನಟ್

55. What is the use of frosting operation? | ಫ್ರಾಸ್ಟಿಂಗ್ ಕಾರ್ಯಾಚರಣೆಯ ಬಳಕೆ ಏನು?

A) To decrease the oil retention on scraped surfaces | ಸ್ಕ್ರಾಪ್ ಮಾಡಿದ ಮೇಲ್ಮೈಗಳಲ್ಲಿ ತೈಲ ಧಾರಣವನ್ನು ಕಡಿಮೆ ಮಾಡುವುದು
B) To increase the oil retention on scraped surfaces | ಸ್ಕ್ರಾಪ್ ಮಾಡಿದ ಮೇಲ್ಮೈಗಳಲ್ಲಿ ತೈಲ ಧಾರಣವನ್ನು ಹೆಚ್ಚಿಸುವುದು
C) To increase the oil retention on milled surfaces | ಮಿಲ್ಡ್ ಮೇಲ್ಮೈಗಳಲ್ಲಿ ತೈಲ ಧಾರಣವನ್ನು ಹೆಚ್ಚಿಸುವುದು
D) To decrease the oil retention on milled surfaces | ಮಿಲ್ಡ್ ಮೇಲ್ಮೈಗಳಲ್ಲಿ ತೈಲ ಧಾರಣವನ್ನು ಕಡಿಮೆ ಮಾಡುವುದು

Answer: B) To increase the oil retention on scraped surfaces | ಸ್ಕ್ರಾಪ್ ಮಾಡಿದ ಮೇಲ್ಮೈಗಳಲ್ಲಿ ತೈಲ ಧಾರಣವನ್ನು ಹೆಚ್ಚಿಸುವುದು

56. What is the purpose of key? | ಕೀಲಿಯ ಉದ್ದೇಶವೇನು?

A) To lock the assembly part | ಅಸೆಂಬ್ಲಿ ಭಾಗವನ್ನು ಲಾಕ್ ಮಾಡಲು

B) To transmit torque | ಟಾರ್ಕ್ ಅನ್ನು ರವಾನಿಸಲು

C) To permit clearance between mating parts | ಮೇಟಿಂಗ್ ಭಾಗಗಳ ನಡುವೆ ಕ್ಲಿಯರೆನ್ಸ್ ಅನುಮತಿಸಲು

D) For assembly purpose | ಅಸೆಂಬ್ಲಿ ಉದ್ದೇಶಕ್ಕಾಗಿ

Answer: B) To transmit torque | ಟಾರ್ಕ್ ಅನ್ನು ರವಾನಿಸಲು