ITI Quiz - 15-Jun-2026 04:11 PM

Q. ID: ITISKILL4574EV

March 2026 **Govt Iti Tagadoor** Answer Key

Duration: 30 Mins **Total Marks: 50** **Q.ID: ITISKILL4574EV**

1. What is the process of heat treatment?

A) The process of heating and bending as per our requirement
B) The process of heating and cooling to change the structure and properties
C) The process of cooling to measure the dimensions
D) The process of heating to change the dimensions

Answer: B) The process of heating and cooling to change the structure and properties

2. What are the various types of heat treatment processes?

A) Hardening, Soaking, Painting and Packing
B) Normalising, Heating, Cooling and Painting
C) Annealing, Normalising, Hardening and Tempering
D) Tempering, Cooling, Packing and Solling

Answer: C) Annealing, Normalising, Hardening and Tempering

3. Which drive transmits motion at a constant velocity without any creep and slippage? | ಯಾವ ಪವರ್ ಡ್ರೈವ್ ಕ್ರೀಪ್ ಮತ್ತು ಜಾರುವಿಕೆ ಇಲ್ಲದೆ ಸ್ಥಿರ ವೇಗದಲ್ಲಿ ಚಲನೆಯನ್ನು ರವಾನಿಸುತ್ತದೆ?

A) Rope drive | ರೋಪ್ ಡ್ರೈವ್
B) Pulley drive | ಪಲ್ಲಿ ಡ್ರೈವ್
C) Chain drive | ಚೈನ್ ಡ್ರೈವ್
D) Gear drive | ಗೇರ್ ಡ್ರೈವ್

Answer: C) Chain drive | ಚೈನ್ ಡ್ರೈವ್

4. Which nut can be easily operated with thumb and finger? | ಯಾವ ಅಡಿಕೆಯನ್ನು ಹೆಬ್ಬೆರಳು ಮತ್ತು ಬೆರಳಿನಿಂದ ಸುಲಭವಾಗಿ ನಿರ್ವಹಿಸಬಹುದು?

A) Lock nut | ಲಾಕ್ ನಟ್
B) Capstan nut | ಕ್ಯಾಪ್ಸ್ಟಾನ್ ನಟ್
C) Wing nut | ರೆಕ್ಕೆ ನಟ್
D) Dome nut | ಗುಮ್ಮಟ ನಟ್

Answer: C) Wing nut | ರೆಕ್ಕೆ ನಟ್

5. Rivets are generally, specified by____. | ರಿವೆಟ್‌ಗಳನ್ನು ಸಾಮಾನ್ಯವಾಗಿ, _ _ _ _ ಮೂಲಕ ನಿರ್ದಿಷ್ಟಪಡಿಸಲಾಗುತ್ತದೆ.

A) nominal diameter | ನಾಮಮಾತ್ರದ ವ್ಯಾಸ.
B) length of rivet | ರಿವೆಟ್ ಉದ್ದ
C) all of these | ಇವೆಲ್ಲವೂ
D) diameter of head | ಹೆಡ್ ವ್ಯಾಸ

Answer: A) nominal diameter | ನಾಮಮಾತ್ರದ ವ್ಯಾಸ.

6. Which chain drive provides noiseless and uniform drive? | ಯಾವ ಚೈನ್ ಡ್ರೈವ್ ಶಬ್ದವಿಲ್ಲದ ಮತ್ತು ಏಕರೂಪದ ಡ್ರೈವ್ ಅನ್ನು ಒದಗಿಸುತ್ತದೆ?

A) Simplex chain | ಸಿಂಪ್ಲೆಕ್ಸ್ ಚೈನ್
B) Triple roller type chain | ಟ್ರಿಪಲ್ ರೋಲರ್ ಮಾದರಿ ಚೈನ್
C) Duplex chain | ಡ್ಯುಪ್ಲೆಕ್ಸ್ ಚೈನ್
D) Toothed chain | ಹಲ್ಲಿನ ಚೈನ್

Answer: D) Toothed chain | ಹಲ್ಲಿನ ಚೈನ್

7. What are the various stages of heat treatment?

A) Heating, Cooling and Quenching
B) Heating, Soaking and Quenching
C) Quenching, Cooling and Heating
D) Soaking, Quenching and Cooling

Answer: B) Heating, Soaking and Quenching

8. What is the name of the coupling shown in the figure? | ಚಿತ್ರದಲ್ಲಿ ತೋರಿಸಿರುವ ಜೋಡಣೆಯ ಹೆಸರೇನು?

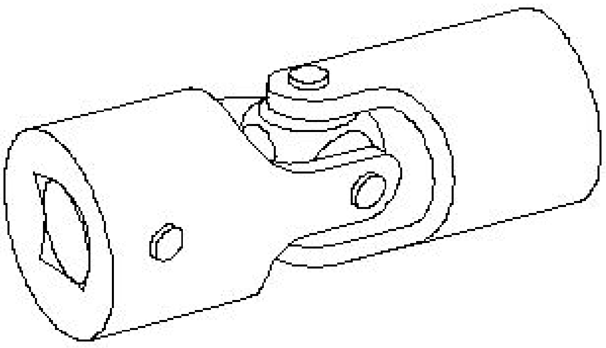

A) Plate coupling | ಪ್ಲೇಟ್ ಜೋಡಣೆ
B) Slip coupling | ಸ್ಲಿಪ್ ಜೋಡಣೆ
C) Universal coupling | ಯುನಿವರ್ಸಲ್ ಜೋಡಣೆ
D) Clamp coupling | ಕ್ಲ್ಯಾಂಪ್ ಜೋಡಣೆ

Answer: C) Universal coupling | ಯುನಿವರ್ಸಲ್ ಜೋಡಣೆ

9. What is the name of the part marked as ‘x’ shown in the figure? | ಚಿತ್ರದಲ್ಲಿ ತೋರಿಸಿರುವ □ xಎಂದು ಗುರುತಿಸಲಾದ ಭಾಗದ ಹೆಸರೇನು?

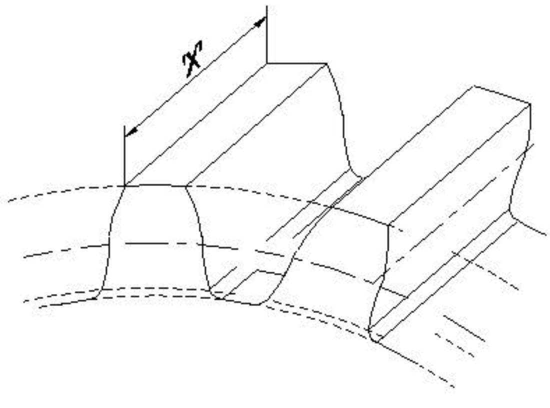

A) Dedendum | ಡಿಡೆಂಡಮ್
B) Face width | ಮುಖದ ಅಗಲ
C) Pitch line | ಪಿಚ್ ಲೈನ್
D) Addendum | ಅಡ್ಡೆಂಡಮ್

Answer: B) Face width | ಮುಖದ ಅಗಲ

---

10. What is the name of the gear shown in the figure? | ಚಿತ್ರದಲ್ಲಿ ತೋರಿಸಿರುವ ಗೇರ್‌ನ ಹೆಸರೇನು

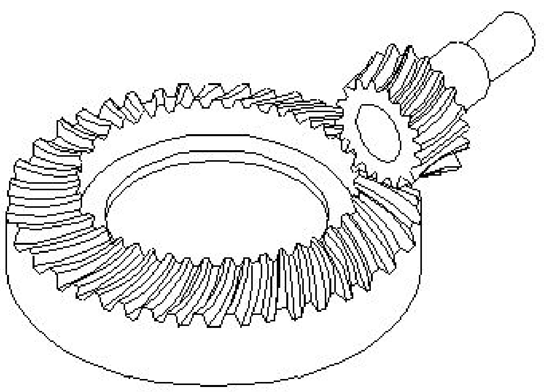

A) Worm shaft and worm gear | ವರ್ಮ್ ಶಾಫ್ಟ್ ಮತ್ತು ವರ್ಮ್ ಗೇರ್

B) Bevel gear | ಬೆವೆಲ್ ಗೇರ್

C) Hypoid gear | ಹೈಪಾಯಿಡ್ ಗೇರ್

D) Mitre gear | ಮಿಟರ್ ಗೇರ್

Answer: C) Hypoid gear | ಹೈಪಾಯಿಡ್ ಗೇರ್

---

11. Which type of drive is shown in the figure? | ಯಾವ ರೀತಿಯ ಡ್ರೈವ್ ಅನ್ನು ಚಿತ್ರದಲ್ಲಿ ತೋರಿಸಲಾಗಿದೆ?

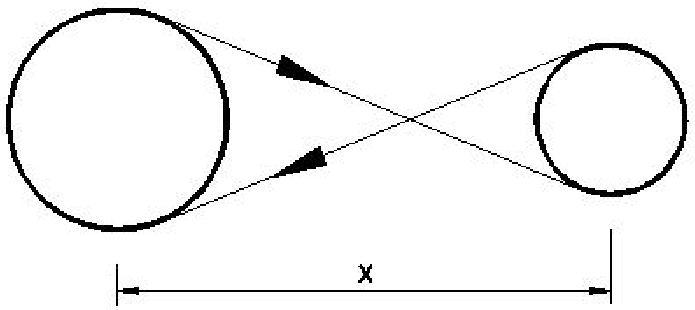

A) Right angled drive | ಬಲ ಕೋನದ ಡ್ರೈವ್

B) Stepped drive | ಸ್ಟೆಪ್ಡ್ ಡ್ರೈವ್

C) Open belt drive | ಓಪನ್ ಬೆಲ್ಟ್ ಡ್ರೈವ್

D) Cross-belt drive | ಕ್ರಾಸ್ ಬೆಲ್ಟ್ ಡ್ರೈವ್

Answer: D) Cross-belt drive | ಕ್ರಾಸ್ ಬೆಲ್ಟ್ ಡ್ರೈವ್

---

12. What happens if a flat pulley is provided with larger crowning? | ಫ್ಲಾಟ್ ಪುಲ್ಲಿಯನ್ನು ದೊಡ್ಡ ಕ್ರೌನಿಂಗ್‌ನೊಂದಿಗೆ ಒದಗಿಸಿದರೆ ಏನಾಗುತ್ತದೆ?

A) Belt will be damaged | ಬೆಲ್ಟ್ ಹಾನಿಯಾಗುತ್ತದೆ

B) More power can be transmitted | ಹೆಚ್ಚಿನ ಶಕ್ತಿಯನ್ನು ರವಾನಿಸಬಹುದು

C) The arc of contact is more | ಸಂಪರ್ಕದ ಆರ್ಕ್ ಹೆಚ್ಚು

D) Easy to shift the belt | ಬೆಲ್ಟ್ ಅನ್ನು ಬದಲಾಯಿಸುವುದು ಸುಲಭ

Answer: A) Belt will be damaged | ಬೆಲ್ಟ್ ಹಾನಿಯಾಗುತ್ತದೆ

---

13. Which gear runs more silently than a spur gear? | ಯಾವ ಗೇರ್ ಸ್ಪರ್ ಗೇರ್‌ಗಿಂತ ಹೆಚ್ಚು ಮೌನವಾಗಿ ಚಲಿಸುತ್ತದೆ?

A) Worm and worm gear | ವರ್ಮ್ ಮತ್ತು ವರ್ಮ್ ಗೇರ್

B) Bevel gear | ಬೆವೆಲ್ ಗೇರ್

C) Helical gear | ಹೆಲಿಕಲ್ ಗೇರ್

D) Mitre gear | ಮಿಟರ್ ಗೇರ್

Answer: C) Helical gear | ಹೆಲಿಕಲ್ ಗೇರ್

---

14. Which term refers to the wear and tear of gear tooth due to cyclic load under high contact stress? | ಹೆಚ್ಚಿನ ಸಂಪರ್ಕದ ಒತ್ತಡದಲ್ಲಿ ಚಕ್ರದ ಹೊರೆಯಿಂದಾಗಿ ಗೇರ್ ಹಲ್ಲಿನ ಸವೆತ ಮತ್ತು ಟೀರ್ ಆಗುವುದನ್ನು ಯಾವ ಪದವು ಸೂಚಿಸುತ್ತದೆ?

A) Rippling | ರಿಪ್ಲಿಂಗ್

B) Fatigue breakage | ಫೆಟಿಗ್ ಬ್ರೇಕೇಜ್

C) Cold flow | ಕೋಲ್ಡ್ ಫ್ಲೋ

D) Crushing | ಕ್ರಷಿಂಗ್

Answer: A) Rippling | ರಿಪ್ಲಿಂಗ್

---

15. Which law states that the pressure exerted on a liquid is transmitted equally in all the directions? | ದ್ರವದ ಮೇಲೆ ಬೀರುವ ಒತ್ತಡವು ಎಲ್ಲಾ ದಿಕ್ಕುಗಳಲ್ಲಿಯೂ ಸಮಾನವಾಗಿ ಹರಡುತ್ತದೆ ಎಂದು ಯಾವ ಕಾನೂನು ಹೇಳುತ್ತದೆ?

A) Archimedes Principle | ಆರ್ಕಿಮಿಡಿಸ್ ತತ್ವ

B) Hook□ s Law ಹುಕ್ಸ್ ಕಾನೂನು

C) Pascal□ s Law ಪ್ಯಾಸ್ಕಲ್ ಕಾನೂನು

D) Boyle□ s Law ಬಾಯ್ಲ್ಸ್ ಕಾನೂನು

Answer: C) Pascal□ s Law ಪ್ಯಾಸ್ಕಲ್ ಕಾನೂನು

---

16. What is the name of the part marked as ‘X’ shown in the figure? | ಚಿತ್ರದಲ್ಲಿ ತೋರಿಸಿರುವ □ X□ಎಂದು ಗುರುತಿಸಲಾದ ಭಾಗದ ಹೆಸರೇನು?

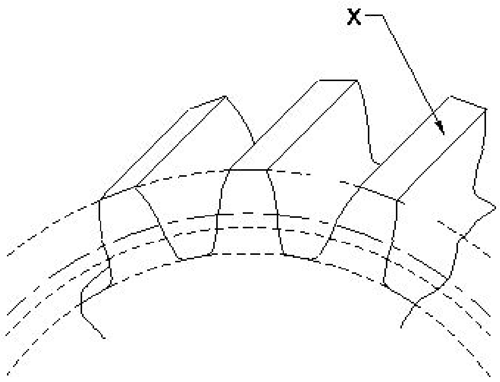

A) Top land | ಟಾಪ್ ಲ್ಯಾಂಡ್

B) Face | ಮುಖ

C) Flank | ಫ್ಲಾಂಕ್

D) Fillet | ಫಿಲೆಟ್

Answer: A) Top land | ಟಾಪ್ ಲ್ಯಾಂಡ್

---

17. This type of section is limited by a break line____ | ಈ ರೀತಿಯ ವಿಭಾಗವು ಬ್ರೇಕ್ ಲೈನ್_ _ _ _ ಮೂಲಕ ಸೀಮಿತವಾಗಿದೆ

A) broken-out section | ಮುರಿದ ವಿಭಾಗ

B) revolved section. | ಸುತ್ತುವ ವಿಭಾಗ.

C) removed section | ತೆಗೆದುಹಾಕಲಾದ ವಿಭಾಗ

D) half section | ಅರ್ಧ ವಿಭಾಗ

Answer: A) broken-out section | ಮುರಿದ ವಿಭಾಗ

---

18. Which term refers to the wear and tear of gear tooth due

to extreme loads and notches? | ವಿಪರೀತ ಲೋಡ್‌ಗಳು ಮತ್ತು ನೋಚ್‌ಗಳಿಂದಾಗಿ ಗೇರ್ ಹಲ್ಲಿನ ಸವೆತ ಮತ್ತು ಟೀರ್ ಆಗುವುದನ್ನು ಯಾವ ಪದವು ಸೂಚಿಸುತ್ತದೆ?

A) Rippling | ರಿಪ್ಲಿಂಗ್
B) Fatigue breakage | ಫೆಟಿಗ್ ಬ್ರೇಕೇಜ್
C) Crushing | ಕ್ರಷಿಂಗ್
D) Cold flow | ಕೋಲ್ಡ್ ಫ್ಲೋ

Answer: B) Fatigue breakage | ಫೆಟಿಗ್ ಬ್ರೇಕೇಜ್

---

19. In which type of belt drive, the driven shaft will rotate in the opposite direction to the driver shaft? | ಯಾವ ರೀತಿಯ ಬೆಲ್ಟ್ ಡ್ರೈವ್‌ನಲ್ಲಿ, ಡ್ರಿವನ್ ಶಾಫ್ಟ್ ಡ್ರೈವರ್ ಶಾಫ್ಟ್‌ಗೆ ವಿರುದ್ಧ ದಿಕ್ಕಿನಲ್ಲಿ ತಿರುಗುತ್ತದೆ?

A) Open belt drive | ಓಪನ್ ಬೆಲ್ಟ್ ಡ್ರೈವ್
B) Right angled belt drive | ಬಲ ಕೋನೀಯ (ರೈಟ್ ಆಂಗಲ್ಡ್) ಬೆಲ್ಟ್ ಡ್ರೈವ್
C) Cross belt drive | ಕ್ರಾಸ್ ಬೆಲ್ಟ್ ಡ್ರೈವ್
D) Stepped drive | ಸ್ಟೆಪ್ಡ್ ಡ್ರೈವ್

Answer: C) Cross belt drive | ಕ್ರಾಸ್ ಬೆಲ್ಟ್ ಡ್ರೈವ್

---

20. How the gripping property of the dried belt is improved? | ಒಣಗಿದ ಬೆಲ್ಟ್ ಹಿಡಿತದ ಆಸ್ತಿಯನ್ನು ಹೇಗೆ ಸುಧಾರಿಸುವುದು?

A) By using Jockey pulley | ಜಾಕಿ ಪುಲ್ಲಿಯನ್ನು ಬಳಸುವ ಮೂಲಕ
B) By Reducing the distance between pulleys | ಪುಲ್ಲಿಗಳ ನಡುವಿನ ಅಂತರವನ್ನು ಕಡಿಮೆ ಮಾಡುವ ಮೂಲಕ
C) By Increasing the distance between pulleys | ಪುಲ್ಲಿಗಳ ನಡುವಿನ ಅಂತರವನ್ನು ಹೆಚ್ಚಿಸುವ ಮೂಲಕ
D) By applying powdered resin | ಪುಡಿಮಾಡಿದ ರೇಸಿನನ್ನು ಅಪ್ಪೈ ಮಾಡುವ ಮೂಲಕ

Answer: D) By applying powdered resin | ಪುಡಿಮಾಡಿದ ರೇಸಿನನ್ನು ಅಪ್ಪೈ ಮಾಡುವ ಮೂಲಕ

---

21. What is the name of the structure formed, if a steel is heated for about 723 Degree C?

A) Ferrite
B) Martensite
C) Cementide
D) Austenite

Answer: D) Austenite

---

22. What is the name of the part marked as 'X' shown in the figure? | ಚಿತ್ರದಲ್ಲಿ ತೋರಿಸಿರುವ X ಎಂದು ಗುರುತಿಸಲಾದ ಭಾಗದ ಹೆಸರೇನು?

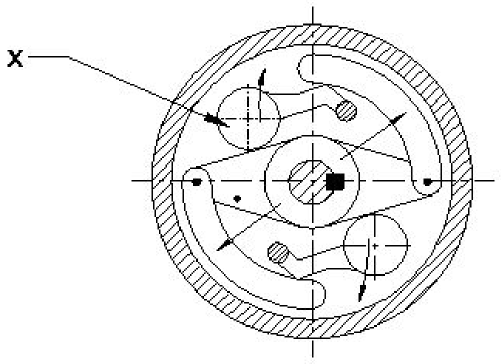

A) Centrifugal weight | ಕೇಂದ್ರಾಪಗಾಮಿ ತೂಕ (ಸೆಂಟ್ರಿಫ್ಯೂಗಲ್ ವೆಯಿಟ್)
B) Outer piece | ಹೊರಗಿನ ತುಂಡು
C) Rubbing surface | ಉಜ್ಜುವ ಮೇಲ್ಮೈ
D) https://mocktest2.nimiquestionbank.in/qb/images/qb_question_images/FIT2-8-902.JPG

Answer: A) Centrifugal weight | ಕೇಂದ್ರಾಪಗಾಮಿ ತೂಕ (ಸೆಂಟ್ರಿಫ್ಯೂಗಲ್ ವೆಯಿಟ್)

---

23. What is the name of the clutch shown in the figure? | ಚಿತ್ರದಲ್ಲಿ ತೋರಿಸಿರುವ ಕ್ಲಚ್‌ನ ಹೆಸರೇನು?

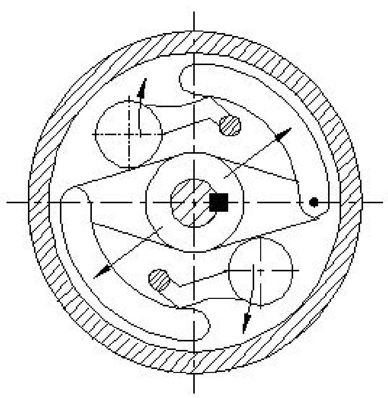

A) Centrifugal clutch | ಕೇಂದ್ರಾಪಗಾಮಿ ಕ್ಲಚ್
B) Cone clutch | ಕೋನ್ ಕ್ಲಚ್
C) Air clutch | ಏರ್ ಕ್ಲಚ್
D) Over riding clutch | ಓವರ್ ರೈಡಿಂಗ್ ಕ್ಲಚ್

Answer: A) Centrifugal clutch | ಕೇಂದ್ರಾಪಗಾಮಿ ಕ್ಲಚ್

---

24. What causes excessive tension and additional stress, leading to reduced belt life? | ಕಡಿಮೆ ಬೆಲ್ಟ್ ಜೀವಿತಾವಧಿಗೆ ಕಾರಣವಾಗುವ ಅತಿಯಾದ ಒತ್ತಡ ಮತ್ತು ಹೆಚ್ಚುವರಿ ಒತ್ತಡಕ್ಕೆ ಕಾರಣವೇನು?

A) Tension ratio is higher | ಒತ್ತಡದ ಅನುಪಾತ ಹೆಚ್ಚು
B) Arc of contact is more | ಸಂಪರ್ಕದ ಆರ್ಕ್ ಹೆಚ್ಚು
C) Wrapping angle is big | ರಾಪ್ಪಿಂಗ್ ಕೋನವು ದೊಡ್ಡದಾಗಿದೆ
D) Arc of contact is less | ಸಂಪರ್ಕದ ಆರ್ಕ್ ಕಡಿಮೆ

Answer: D) Arc of contact is less | ಸಂಪರ್ಕದ ಆರ್ಕ್ ಕಡಿಮೆ

---

25. Which heat treatment process is done to refine the grain structure of the steel?

A) Annealing
B) Tempering
C) Normalising
D) Hardening

Answer: C) Normalising

---

26. Which gear is Symmetrical to each other and transmits motion at right angle? | ಯಾವ ಗೇರ್ ಪರಸ್ಪರ ಸಮ್ಮಿತೀಯವಾಗಿದೆ (ಸಿಮಿಟ್ರಿಕಲ್) ಮತ್ತು ಲಂಬ ಕೋನದಲ್ಲಿ (ರೈಟ್ ಆಂಗಲ್) ಚಲನೆಯನ್ನು ರವಾನಿಸುತ್ತದೆ?

A) Hypoid gear | ಹೈಪಾಯಿಡ್ ಗೇರ್
B) Helical gear | ಹೆಲಿಕಲ್ ಗೇರ್
C) Mitre gear | ಮಿಟರ್ ಗೇರ್
D) Spur gear | ಸ್ಪರ್ ಗೇರ್

Answer: C) Mitre gear | ಮಿಟರ್ ಗೇರ್

---

27. Which law states that if the mass of gas is compressed or expanded at a constant temperature, then the absolute pressure is inversely proportional to the volume? | ಅನಿಲದ ದ್ರವ್ಯರಾಶಿಯನ್ನು ಸ್ಥಿರ ತಾಪಮಾನದಲ್ಲಿ (ಕಾನ್ಸ್ಟೆಂಟ್ ಟೆಂಪರೇಚರ್) ಸಂಕುಚಿತಗೊಳಿಸಿದರೆ ಅಥವಾ ವಿಸ್ತರಿಸಿದರೆ, ಸಂಪೂರ್ಣ ಒತ್ತಡವು ಪರಿಮಾಣಕ್ಕೆ ವಿಲೋಮ ಅನುಪಾತದಲ್ಲಿರುತ್ತದೆ (ಇನ್ವರ್ಸ್ಲಿ ಪ್ರೊಪೊರ್ಶನ್) ಎಂದು ಯಾವ

ಕಾನೂನು ಹೇಳುತ್ತದೆ?

A) Boyle□ s Law ಬಾಯ್ಲ್ಸ್ ಕಾನೂನು
B) Archimedes Principle | ಆರ್ಕಿಮಿಡಿಸ್ ತತ್ವ
C) Pascal□ s Law ಪ್ಯಾಸ್ಕಲ್ ಕಾನೂನು
D) Hook□ s Law ಹುಕ್ಸ್ ಕಾನೂನು

Answer: A) Boyle□ s Law ಬಾಯ್ಲ್ಸ್ ಕಾನೂನು

---

28. Why universal uni-joint coupling is only suitable for remote manual operations? | ಯುನಿವರ್ಸಲ್ ಯುನಿ-ಜಾಯಿಂಟ್ ಕಪ್ಲಿಂಗ್ ರಿಮೋಟ್ ಮ್ಯಾನ್ಯುವಲ್ ಕಾರ್ಯಾಚರಣೆಗಳಿಗೆ ಮಾತ್ರ ಏಕೆ ಸೂಕ್ತವಾಗಿದೆ?

A) Provides a soft start | ಸಾಫ್ಟ್ ಸ್ಟಾರ್ಟ್ ಒದಗಿಸುತ್ತದೆ
B) Used in pairs on cardan shafts | ಕಾರ್ಡನ್ ಶಾಫ್ಟ್‌ಗಳಲ್ಲಿ ಜೋಡಿಯಾಗಿ ಬಳಸಲಾಗುತ್ತದೆ
C) Transmitted low power is not smooth | ರವಾನೆಯಾದ ಕಡಿಮೆ ಶಕ್ತಿಯು ಮೃದುವಾಗಿರುವುದಿಲ್ಲ
D) Used to reduce the engine vibration | ಇಂಜಿನ್ಗಳಲ್ಲಿ ಕಂಪನವನ್ನು ಕಡಿಮೆ ಮಾಡಲು ಬಳಸಲಾಗುತ್ತದೆ

Answer: C) Transmitted low power is not smooth | ರವಾನೆಯಾದ ಕಡಿಮೆ ಶಕ್ತಿಯು ಮೃದುವಾಗಿರುವುದಿಲ್ಲ

---

29. Why the face of pulley is "Crowned" in power transmission? | ವಿದ್ಯುತ್ ಪ್ರಸರಣದಲ್ಲಿ ರಾಟೆಯ (ಪುಲ್ಲಿ) ಮುಖವು □ಕಿರೀಟ□ (ಕ್ರೌನ್ಡ್) ಆಗಿದೆ ಏಕೆ?

A) Decrease the tension | ಒತ್ತಡವನ್ನು ಕಡಿಮೆ ಮಾಡಲು
B) Increase the tension | ಒತ್ತಡವನ್ನು ಹೆಚ್ಚಿಸಲು
C) Keep the belt centralised | ಬೆಲ್ಟ್ ಅನ್ನು ಕೇಂದ್ರೀಕರಿಸಲು
D) Allows free rotation in pulley | ಪುಲ್ಲಿಯಲ್ಲಿ ಸುಲಭ ತಿರುಗುವಿಕೆಯನ್ನು ಅನುಮತಿಸಲು

Answer: C) Keep the belt centralised | ಬೆಲ್ಟ್ ಅನ್ನು ಕೇಂದ್ರೀಕರಿಸಲು

---

30. Which is the imaginary circle on two matting gears? | ಎರಡು ಮ್ಯಾಟಿಂಗ್ ಗೇರ್‌ಗಳಲ್ಲಿ ಕಾಲ್ಪನಿಕ (ಇಮಾಜಿನರಿ) ವೃತ್ತ ಯಾವುದು?

A) Base circle | ಬೇಸ್ ಸರ್ಕಲ್
B) Addendum circle | ಅಡ್ಡೆಂಡಮ್ ಸರ್ಕಲ್
C) Pitch circle | ಪಿಚ್ ವೃತ್ತ
D) Root circle | ರೂಟ್ ಸರ್ಕಲ್

Answer: C) Pitch circle | ಪಿಚ್ ವೃತ್ತ

---

31. Which gear transmits power between intersecting shafts at right angles? | ಲಂಬ ಕೋನಗಳಲ್ಲಿ ಇಂಟರ್ಸೆಕ್ಟಿಂಗ್ ಶಾಫ್ಟ್‌ಗಳ ನಡುವೆ ಯಾವ ಗೇರ್ ಶಕ್ತಿಯನ್ನು ರವಾನಿಸುತ್ತದೆ?

A) Worm gear | ವರ್ಮ್ ಗೇರ್ಗಳು
B) Screw gear | ಸ್ಕ್ರೂ ಗೇರ್ಗಳು
C) Spur gear | ಸ್ಪರ್ ಗೇರುಗಳು
D) Bevel gear | ಬೆವೆಲ್ ಗೇರುಗಳು

Answer: D) Bevel gear | ಬೆವೆಲ್ ಗೇರುಗಳು

---

32. Nut and bolts are_______ | ನಟ್ ಮತ್ತು ಬೋಲ್ಟ್‌ಗಳು________

A) permanent fastening | ಶಾಶ್ವತ ಜೋಡಣೆ
B) semi permanent | ಅರ್ಧ ಶಾಶ್ವತ
C) temporary fastening | ತಾತ್ಕಾಲಿಕ ಜೋಡಣೆ
D) semi temporary | ಅರ್ಧ ತಾತ್ಕಾಲಿಕ

Answer: C) temporary fastening | ತಾತ್ಕಾಲಿಕ ಜೋಡಣೆ

---

33. Why is a spider coupling typically used for low power drives? | ಕಡಿಮೆ ಪವರ್ ಡ್ರೈವ್‌ಗಳಿಗೆ ಸ್ಪೈಡರ್ ಕಪ್ಲಿಂಗ್ ಅನ್ನು ಏಕೆ ಬಳಸಲಾಗುತ್ತದೆ?

A) Heavy | ಭಾರೀ
B) Rubber spacer | ರಬ್ಬರ್ ಸ್ಪೇಸರ್
C) Rigid | ರಿಜಿಡ್
D) Larger size | ದೊಡ್ಡ ಗಾತ್ರ

Answer: B) Rubber spacer | ರಬ್ಬರ್ ಸ್ಪೇಸರ್

---

34. Where is universal coupling used? | ಯುನಿವರ್ಸಲ್ ಕಪ್ಲಿಂಗ್ ಎಲ್ಲಿ ಬಳಸಲಾಗುತ್ತದೆ?

A) Compressors | ಎಂಜಿನಿಯರಿಂಗ್ ಯಂತ್ರಗಳು
B) Automobile vehicles | ಆಟೋಮೊಬೈಲ್ ವಾಹನಗಳು
C) Textiles mills | ಜವಳಿ ಗಿರಣಿಗಳು
D) Pumps | ಪಂಪ್‌ಗಳು

Answer: B) Automobile vehicles | ಆಟೋಮೊಬೈಲ್ ವಾಹನಗಳು

---

35. What is the name of the gear shown in the figure? | ಚಿತ್ರದಲ್ಲಿ ತೋರಿಸಿರುವ ಗೇರ್‌ನ ಹೆಸರೇನು?

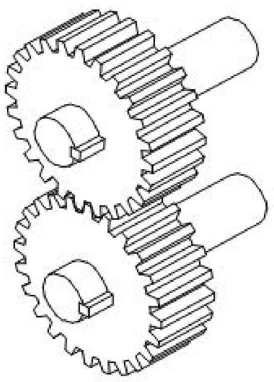

A) Bevel gear | ಬೆವೆಲ್ ಗೇರ್
B) Hypoid gear | ಹೈಪಾಯಿಡ್ ಗೇರ್
C) Mitre gear | ಮಿಟರ್ ಗೇರ್
D) Spur gear | ಸ್ಪರ್ ಗೇರ್

Answer: D) Spur gear | ಸ್ಪರ್ ಗೇರ್

---

36. What is the SI unit of pressure? | ಒತ್ತಡದ SI ಘಟಕ ಯಾವುದು?

A) Pascal
B) Meter
C) Pound
D) Kilogram

Answer: A) Pascal

---

37. How hydraulic transmission force is controlled? | ಹೈಡ್ರಾಲಿಕ್ ಟ್ರಾನ್ಸಿಷನ್ ಫೋರ್ಸ್ ಅನ್ನು ಹೇಗೆ ನಿಯಂತ್ರಿಸಲಾಗುತ್ತದೆ?

A) By air | ಗಾಳಿಯಿಂದ
B) By gears | ಗೇರುಗಳಿಂದ
C) By fluids | ದ್ರವಗಳಿಂದ
D) By electric | ವಿದ್ಯುತ್ ಮೂಲಕ

Answer: C) By fluids | ದ್ರವಗಳಿಂದ

---

38. How end thrust in helical gear is rectified? | ಹೆಲಿಕಲ್ ಗೇರ್‌ನಲ್ಲಿನ ಎಂಡ್ ಥ್ರಸ್ಟ್ ಅನ್ನು ಹೇಗೆ ಸರಿಪಡಿಸಲಾಗುತ್ತದೆ?

A) By using herring-bone gear | ಹೆರಿಂಗ್ ಬೋನ್ ಗೇರ್ಗಳನ್ನು ಬಳಸುವ ಮೂಲಕ

B) By using single helical gear | ಸಿಂಗಲ್ ಹೆಲಿಕಲ್ ಗೇರ್‌ಗಳನ್ನು ಬಳಸುವ ಮೂಲಕ

C) By using triple helical gear | ಟ್ರಿಪಲ್ ಹೆಲಿಕಲ್ ಗೇರ್ ಬಳಸುವ ಮೂಲಕ

D) By using bevel gear | ಬೆವೆಲ್ ಗೇರ್ ಬಳಸುವ ಮೂಲಕ

Answer: A) By using herring-bone gear | ಹೆರಿಂಗ್ ಬೋನ್ ಗೇರ್ಗಳನ್ನು ಬಳಸುವ ಮೂಲಕ

---

39. Which type of drive is shown in the figure? | ಯಾವ ರೀತಿಯ ಡ್ರೈವ್ ಅನ್ನು ಚಿತ್ರದಲ್ಲಿ ತೋರಿಸಲಾಗಿದೆ?

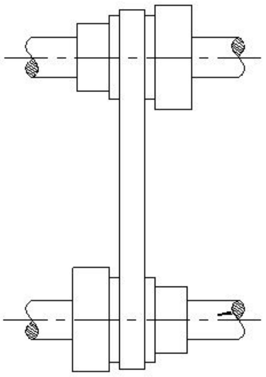

A) Stepped drive | ಸ್ಟೆಪ್ಡ್ ಡ್ರೈವ್

B) Open belt drive | ಕ್ರಾಸ್ ಬೆಲ್ಟ್ ಡ್ರೈವ್

C) Right angled drive | ಬಲ ಕೋನದ ಡ್ರೈವ್

D) Cross-belt drive | ಕ್ರಾಸ್ – ಬೆಲ್ಟ್ ಡ್ರೈವ್

Answer: A) Stepped drive | ಸ್ಟೆಪ್ಡ್ ಡ್ರೈವ್

---

40. Which coupling prevents relative motion between two shafts? | ಎರಡು ಶಾಫ್ಟ್‌ಗಳ ನಡುವಿನ ರಿಲೇಟಿವ್ ಚಲನೆಯನ್ನು ಯಾವ ಜೋಡಣೆ ತಡೆಯುತ್ತದೆ?

A) Universal coupling | ಯುನಿವರ್ಸಲ್ ಜೋಡಣೆ

B) Rigid coupling | ವೇಗದ ಜೋಡಣೆ

C) Clamp coupling | ಕ್ಲ್ಯಾಂಪ್ ಜೋಡಣೆ

D) Safety coupling | ಸುರಕ್ಷತಾ ಜೋಡಣೆ

Answer: B) Rigid coupling | ವೇಗದ ಜೋಡಣೆ

---

41. How much pressure is acting on piston 2 as shown in the figure? | ಚಿತ್ರದಲ್ಲಿ ತೋರಿಸಿರುವಂತೆ ಪಿಸ್ಟನ್ 2 ನಲ್ಲಿ ಎಷ್ಟು ಒತ್ತಡವು ಕಾರ್ಯನಿರ್ವಹಿಸುತ್ತಿದೆ?

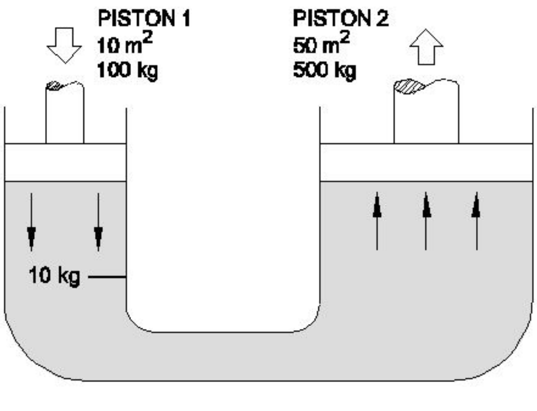

A) 12.5 Kg

B) 50 Kg

C) 7.5 Kg

D) 5 Kg

Answer: B) 50 Kg

---

42. What is the name of the part marked as ‘x’ shown in the figure? | ಚಿತ್ರದಲ್ಲಿ ತೋರಿಸಿರುವ □ xಎಂದು ಗುರುತಿಸಲಾದ ಭಾಗದ ಹೆಸರೇನು?

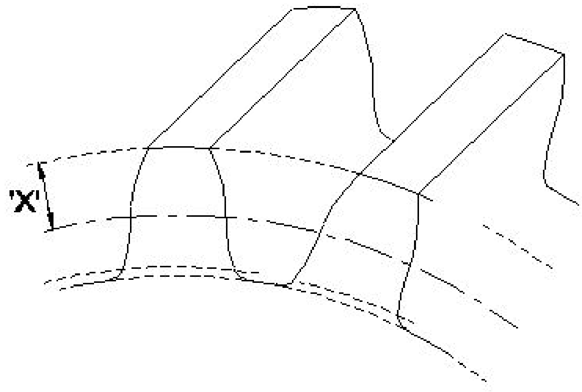

A) Face width | ಮುಖದ ಅಗಲ

B) Flank | ಫ್ಲ್ಯಾಂಕ್

C) Root circle | ರೂಟ್ ಸರ್ಕಲ್

D) Addendum | ಅಡ್ಡೆಂಡಮ್

Answer: D) Addendum | ಅಡ್ಡೆಂಡಮ್

---

43. What is the effect of the disengaged clutch position in a multiplate clutch? | ಮಲ್ಟಿಪ್ಲೇಟ್ ಕ್ಲಚ್‌ನಲ್ಲಿ ನಿಷ್ಕ್ರಿಯಗೊಂಡ ಕ್ಲಚ್ ಸ್ಥಾನದ ಪರಿಣಾಮವೇನು?

A) Transmission gear box brought to rest | ಟ್ರಾನ್ಸ್ಮಿಷನ್ ಗೇರ್ ಬಾಕ್ಸ್ ಅನ್ನು ವಿಶ್ರಾಂತಿಗೆ ತರಲಾಗಿದೆ

B) Clutch provides drive | ಕ್ಲಚ್ ಡ್ರೈವ್ ಅನ್ನು ಒದಗಿಸುತ್ತದೆ

C) Armature transmits the drive | ಆರ್ಮೇಚರ್ ಡ್ರೈವ್ ಅನ್ನು ರವಾನಿಸುತ್ತದೆ

D) Transmission gear box starts to run | ಟ್ರಾನ್ಸ್ಮಿಷನ್ ಗೇರ್ ಬಾಕ್ಸ್ ಚಲಾಯಿಸಲು ಪ್ರಾರಂಭಿಸುತ್ತದೆ

Answer: A) Transmission gear box brought to rest | ಟ್ರಾನ್ಸ್ಮಿಷನ್ ಗೇರ್ ಬಾಕ್ಸ್ ಅನ್ನು ವಿಶ್ರಾಂತಿಗೆ ತರಲಾಗಿದೆ

---

44. Which gear transmits power between parallel shafts? | ಯಾವ ಗೇರ್ ಸಮಾನಾಂತರ ಶಾಫ್ಟ್‌ಗಳ ನಡುವೆ ಶಕ್ತಿಯನ್ನು ರವಾನಿಸುತ್ತದೆ?

A) Worm gear | ವರ್ಮ್ ಗೇರ್ಗಳು

B) Screw gear | ಸ್ಕ್ರೂ ಗೇರ್ಗಳು

C) Spur gear | ಸ್ಪರ್ ಗೇರುಗಳು

D) Bevel gear | ಬೆವೆಲ್ ಗೇರುಗಳು

Answer: C) Spur gear | ಸ್ಪರ್ ಗೇರುಗಳು

---

45. What is the name of the gear shown in the figure? | ಚಿತ್ರದಲ್ಲಿ ತೋರಿಸಿರುವ ಗೇರ್‌ನ ಹೆಸರೇನು?

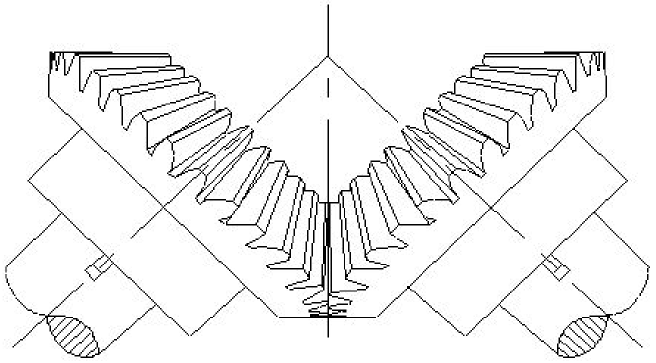

A) Herring bone gear | ಹೆರಿಂಗ್ ಬೋನ್ ಗೇರ್
B) Mitre gear | ಮಿಟರ್ ಗೇರ್
C) Hypoid gear | ಹೈಪಾಯಿಡ್ ಗೇರ್
D) Spur gear | ಸ್ಪರ್ ಗೇರ್

Answer: B) Mitre gear | ಮಿಟರ್ ಗೇರ್

46. What is the name of the gear mechanism shown in the figure? | ಚಿತ್ರದಲ್ಲಿ ತೋರಿಸಿರುವ ಗೇರ್ ಯಾಂತ್ರಿಕತೆಯ ಹೆಸರೇನು?

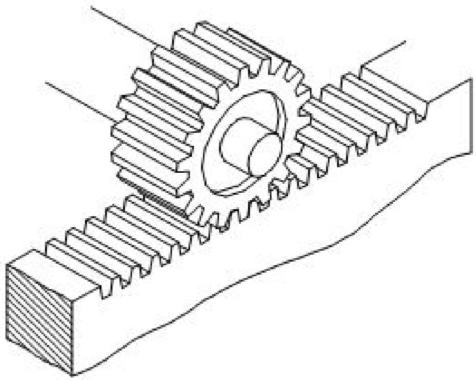

A) Bevel gear | ಬೆವೆಲ್ ಗೇರ್
B) Rack and pinion | ರ್ಯಾಕ್ ಮತ್ತು ಪಿನಿಯನ್
C) Worm and worm gear | ರಾಕ್ ಮತ್ತು ವರ್ಮ್ ಗೇರ್
D) Mitre gear | ಮಿಟರ್ ಗೇರ್

Answer: B) Rack and pinion | ರ್ಯಾಕ್ ಮತ್ತು ಪಿನಿಯನ್

47. Which type of gear drive changes rotary movement to linear movement? | ಯಾವ ರೀತಿಯ ಗೇರ್ ಡ್ರೈವ್ ರೋಟರಿ ಚಲನೆಯನ್ನು ರೇಖೀಯ (ಲೀನಿಯರ್) ಚಲನೆಗೆ ಬದಲಾಯಿಸುತ್ತದೆ?

A) Herring bone | ಹೆರಿಂಗ್ ಬೋನ್
B) Rack and pinion | ರಾಕ್ ಅಂಡ್ ಪಿನಿಯೋನ್
C) Helical gear | ಹೆಲಿಕಲ್ ಗೇರ್
D) Hypoid | ಹೈಪಾಯಿಡ್

Answer: B) Rack and pinion | ರಾಕ್ ಅಂಡ್ ಪಿನಿಯೋನ್

48. The thread angle of metric thread is_____. | ಮೆಟ್ರಿಕ್ ಥ್ರೆಡ್ನ ಥ್ರೆಡ್ ಕೋನವು_ _ _ _ _ _ ಆಗಿದೆ.

A) 30°
B) 60°
C) 90°
D) 120°

Answer: B) 60°

49. What causes rippling in gear tooth? | ಗೇರ್ ಹಲ್ಲಿನಲ್ಲಿ ಏರಿಳಿತಕ್ಕೆ ಕಾರಣವೇನು?

A) Extreme tooth loads | ಹಲ್ಲಿನ ಮೇಲೆ ವಿಪರೀತ ಹೊರೆಗಳು
B) Overload exceeds tensile strength | ಓವರ್ಲೋಡ್ ಕರ್ಷಕ ಶಕ್ತಿಯನ್ನು ಮೀರುತ್ತದೆ
C) Cyclic loads under high contact stress | ಹೆಚ್ಚಿನ ಸಂಪರ್ಕದ ಒತ್ತಡದಲ್ಲಿ ಚಕ್ರದ ಹೊರೆಗಳು
D) Misalignment of gears | ಗೇರ್‌ಗಳ ತಪ್ಪು ಜೋಡಣೆ

Answer: C) Cyclic loads under high contact stress | ಹೆಚ್ಚಿನ ಸಂಪರ್ಕದ ಒತ್ತಡದಲ್ಲಿ ಚಕ್ರದ ಹೊರೆಗಳು

50. What is the name of the clutch shown in the figure? | ಚಿತ್ರದಲ್ಲಿ ತೋರಿಸಿರುವ ಕ್ಲಚ್‌ನ ಹೆಸರೇನು?

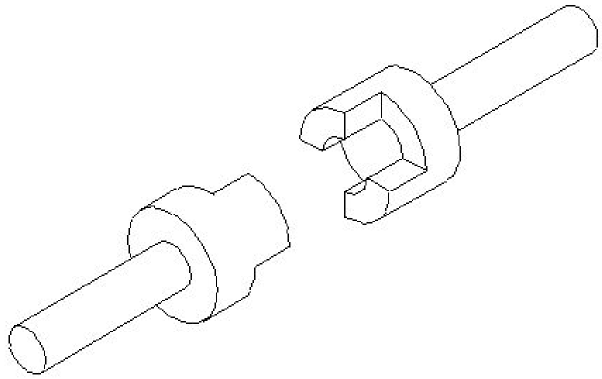

A) Cone clutch | ಕೋನ್ ಕ್ಲಚ್
B) Single plate clutch | ಸಿಂಗಲ್ ಪ್ಲೇಟ್ ಕ್ಲಚ್
C) Dog clutch | ಡಾಗ್ ಕ್ಲಚ್
D) Air clutch | ಏರ್ ಕ್ಲಚ್

Answer: C) Dog clutch | ಡಾಗ್ ಕ್ಲಚ್