ITI Quiz - 03-Feb-2026 01:16 PM

Q. ID: ITISKILL43912B

February 2026 **GOVT ITI HONNAVAR** Answer Key

Duration: 30 Mins **Total Marks: 20** **Q.ID: ITISKILL43912B**

1. Which factor changes the permeability of a material? | ಮೆಟೀರಿಯಲ್ ಪ್ರವೇಶಸಾಧ್ಯತೆಯನ್ನು ಯಾವ ಅಂಶವು ಬದಲಾಯಿಸುತ್ತದೆ?

A) Length | ಉದ್ದ
B) Cross sectional area | ಕ್ರಾಸ್ ಸೆಕ್ಷನಲ್ ಪ್ರದೇಶ
C) Flux density | ಫ್ಲಕ್ಸ್ ಸಾಂದ್ರತೆ
D) Diameter | ವ್ಯಾಸ

Answer: C) Flux density | ಫ್ಲಕ್ಸ್ ಸಾಂದ್ರತೆ

---

2. What is the voltage drop in resistor ‘R□ ’ in the series circuit? | ಸರಣಿಯ ಸರ್ಕ್ಯೂಟ್‌ನಲ್ಲಿ ಪ್ರತಿರೋಧಕ □ R2□ನಲ್ಲಿನ ವೋಲ್ಟೇಜ್ ಡ್ರಾಪ್ ಏನು?

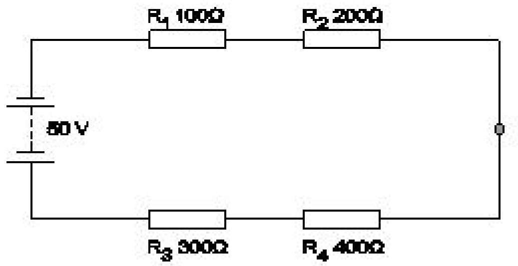

A) 15 Volt
B) 5 Volt
C) 10 Volt
D) 20 Volt

Answer: C) 10 Volt

---

3. Which electrical quantity is directly proportional to the eddy current? | ಯಾವ ವಿದ್ಯುತ್ ಪ್ರಮಾಣವು ಎಡ್ಡಿ ಪ್ರವಾಹಕ್ಕೆ ನೇರವಾಗಿ ಪ್ರಮಾಣದಲ್ಲಿದೆ?

A) Resistance | ಪ್ರತಿರೋಧ
B) Current | ಪ್ರಸ್ತುತ
C) Frequency | ಆವರ್ತನ
D) Voltage | ವೋಲ್ಟೇಜ್

Answer: C) Frequency | ಆವರ್ತನ

---

4. What is the change in value of resistance of the conductor, if its cross section area is doubled? | ವಾಹಕದ ಪ್ರತಿರೋಧ ಮೌಲ್ಯದ ಬದಲಾವಣೆಯು ಅದರ ಅಡ್ಡ ವಿಭಾಗ ಪ್ರದೇಶವನ್ನು ದ್ವಿಗುಣಗೊಳಿಸಿದರೆ ಏನು?

A) Decreases 2 times | 2 ಬಾರಿ ಕಡಿಮೆಯಾಗುತ್ತದೆ
B) Decreases 4 times | 4 ಬಾರಿ ಕಡಿಮೆಯಾಗುತ್ತದೆ
C) No change | ಬದಲಾವಣೆ ಇಲ್ಲ
D) Increases 2 times | 2 ಬಾರಿ ಹೆಚ್ಚಿಸುತ್ತದೆ

Answer: A) Decreases 2 times | 2 ಬಾರಿ ಕಡಿಮೆಯಾಗುತ್ತದೆ

---

5. What is the formula to find the Electro Motive Force (EMF)? | ಎಲೆಕ್ಟ್ರೋಮೋಟಿವ್ ಫೋರ್ಸ್ (EMF) ಅನ್ನು ಕಂಡುಹಿಡಿಯುವ ಸೂತ್ರ ಯಾವುದು?

A) EMF = Potential difference + voltage drop/2
B) EMF = Potential difference + 2 x voltage drop
C) EMF = Potential difference – voltage drop
D) EMF = Potential difference + voltage drop

Answer: D) EMF = Potential difference + voltage drop

---

6. Which electrical quantity causes for the heat generation in a conductor? | ಕಂಡಕ್ಟರ್‌ನಲ್ಲಿ ಶಾಖ ಉತ್ಪಾದನೆಗೆ ಯಾವ ವಿದ್ಯುತ್ ಪ್ರಮಾಣವು ಕಾರಣವಾಗುತ್ತದೆ?

A) Voltage | ವೋಲ್ಟೇಜ್
B) Square of the voltage | ವೋಲ್ಟೇಜ್ನ ಸ್ಕ್ವೇರ್
C) Square of the resistance | ಪ್ರತಿರೋಧದ ಚೌಕ
D) Square of the current | ಕರೆಂಟ್ನ ಚೌಕ

Answer: D) Square of the current | ಕರೆಂಟ್ನ ಚೌಕ

---

7. Which type of effect occur if current is passed through a spirally wound coil? | ಸ್ಪೈರಲ್ಲಿ ವೂಂಡ್ ಕಾಯಿಲ್ ಮೂಲಕ ವಿದ್ಯುತ್ ಪ್ರವಾಹವನ್ನು ಹಾದು ಹೋದರೆ ಯಾವ ರೀತಿಯ ಪರಿಣಾಮ ಉಂಟಾಗುತ್ತದೆ?

A) Thermal effect | ಥರ್ಮಲ್ ಪರಿಣಾಮ
B) Magnetic effect | ಮ್ಯಾಗ್ನೆಟಿಕ್ ಪರಿಣಾಮ
C) Heating effect | ತಾಪನ ಪರಿಣಾಮ
D) Chemical effect | ರಾಸಾಯನಿಕ ಪರಿಣಾಮ

Answer: B) Magnetic effect | ಮ್ಯಾಗ್ನೆಟಿಕ್ ಪರಿಣಾಮ

---

8. Which is an application of series circuit? | ಸರಣಿ ಸರ್ಕ್ಯೂಟ್‌ನ ಅಪ್ಲಿಕೇಶನ್ ಯಾವುದು?

A) Fuse in circuit | ಸರ್ಕ್ಯೂಟ್ನಲ್ಲಿ ಫ್ಯೂಸ್
B) Shunt resistor in ammeter | ವಿದ್ಯುತ್ಕಾಂತದಲ್ಲಿ ಶಂಟ್ ರೆಸಿಸ್ಟರ್
C) Electrical lamp in homes | ಮನೆಗಳಲ್ಲಿ ವಿದ್ಯುತ್ ದೀಪ
D) Voltmeter connection | ವೋಲ್ಟ್ಮೀಟರ್ ಸಂಪರ್ಕ

Answer: A) Fuse in circuit | ಸರ್ಕ್ಯೂಟ್ನಲ್ಲಿ ಫ್ಯೂಸ್

---

9. Which method is used for measuring 1 Ohm to 1 megohm range resistance? | 1 ಓಮ್‌ನಿಂದ 1 ಮೆಗಾ ಓಮ್ ವ್ಯಾಪ್ತಿಯ ಪ್ರತಿರೋಧವನ್ನು ಅಳೆಯಲು ಯಾವ ವಿಧಾನವನ್ನು ಬಳಸಲಾಗುತ್ತದೆ?

A) Voltmeter and ammeter method | ವೋಲ್ಟ್ಮೀಟರ್ ಮತ್ತು ಅಮ್ಮೀಟರ್ ವಿಧಾನ
B) Kelvin bridge method | ಕೆಲ್ವಿನ್ ಬ್ರಿಡ್ಜ್ ವಿಧಾನ
C) Wheat stone bridge method | ವೀಟ್‌ಸ್ಟೋನ್ ಬ್ರಿಡ್ಜ್ ವಿಧಾನ
D) Substitution method | ಪರ್ಯಾಯ ವಿಧಾನ

Answer: C) Wheat stone bridge method | ವೀಟ್‌ಸ್ಟೋನ್ ಬ್ರಿಡ್ಜ್ ವಿಧಾನ

---

10. Which bulb will have lowest resistance? | ಯಾವ ಬಲ್ಬ್ ಕಡಿಮೆ ಪ್ರತಿರೋಧವನ್ನು ಹೊಂದಿರುತ್ತದೆ?

A) 240 V, 500 W
B) 240 V, 60 W
C) 240 V, 200 W
D) 240 V, 100 W

Answer: A) 240 V, 500 W

---

11. Which is the diamagnetic substance? | ವಜ್ರಯುಕ್ತ ಪದಾರ್ಥ ಯಾವುದು?

A) Manganese | ಮ್ಯಾಂಗನೀಸ್
B) Wood | ವುಡ್
C) Platinum | ಪ್ಲಾಟಿನಮ್
D) Nickel | ನಿಕಲ್

Answer: B) Wood | ವುಡ್

---

12. Which is a paramagnetic substance? | ಇದು ಒಂದು ನಿಯತಕಾಂತೀಯ ವಸ್ತುವಾಗಿದೆ?

A) Water | ನೀರು
B) Air | ಏರ್
C) Steel | ಸ್ಟೀಲ್
D) Glass | ಗ್ಲಾಸ್

Answer: B) Air | ಏರ್

---

13. What is the reading of the galvanometer in wheat stone bridge at balanced condition? | ಸಮತೋಲಿತ ಸ್ಥಿತಿಯಲ್ಲಿ ವೀಟ್‌ಸ್ಟೋನ್ ಬ್ರಿಡ್ಜ್ ಯಲ್ಲಿ ಗ್ಯಾಲ್ವನೋಮೀಟರ್ ಅನ್ನು ರೀಡಿಂಗ್ ಏನು?

A) High deflection | ಹೈ ಡಿಫ್ಲೆಕ್ಷನ್
B) Nill deflection | ನಿಲ್ ಡಿಫ್ಲೆಕ್ಷನ್
C) Low deflection | ಕಡಿಮೆ ಡಿಫ್ಲೆಕ್ಷನ್
D) Oscillate | ಆಸಿಲೇಟ್

Answer: B) Nill deflection | ನಿಲ್ ಡಿಫ್ಲೆಕ್ಷನ್

---

14. Which material is having the negative temperature co-efficient property? | ಯಾವ ವಸ್ತುವು ಋಣಾತ್ಮಕ ತಾಪಮಾನ ಸಹ–ಪರಿಣಾಮಕಾರಿ ಗುಣವನ್ನು ಹೊಂದಿದೆ?

A) Mica | ಮೈಕ
B) Eureka | ಯುರೇಕಾ
C) Copper | ತಾಮ್ರ
D) Manganin | ಮಂಗನಿನ್

Answer: A) Mica | ಮೈಕ

---

15. What is the unit of Magneto Motive Force (MMF)? | ಮ್ಯಾಗ್ನೆಟೋ ಮೋಟಿವ್ ಫೋರ್ಸ್ನ ಘಟಕ (ಎಂಎಂಎಫ್) ಎಂದರೇನು?

A) Ampere - M
B) Ampere / M^2
C) Ampere / turns
D) Ampere - turns

Answer: D) Ampere - turns

---

16. What is the unit of Reluctance? | ರಿಲಕ್ಟನ್ಸ್ ಘಟಕ ಯಾವುದು?

A) Ampere turns / Weber
B) Weber / metre^2
C) Ampere turns / metre^2
D) Weber / metre

Answer: A) Ampere turns / Weber

---

17. Which is an application of the series circuit? | ಸಿರೀಸ್ ಸರ್ಕ್ಯೂಟ್‌ನ ಅಪ್ಲಿಕೇಶನ್ ಯಾವುದು?

A) Multiplier resistor of a voltmeter | ಒಂದು ವೋಲ್ಟ್ಮೀಟರ್ನ ಮಲ್ಟಿಪ್ಲೈಯರ್ ರೆಸಿಸ್ಟರ್
B) Shunt resistor in ammeter | ವಿದ್ಯುತ್ಕಾಂತದಲ್ಲಿ ಶಂಟ್ ರೆಸಿಸ್ಟರ್
C) Lighting circuits in home | ಮನೆಯಲ್ಲಿ ಲೈಟಿಂಗ್ ಸರ್ಕ್ಯೂಟ್
D) Voltmeter connection | ವೋಲ್ಟ್ಮೀಟರ್ ಸಂಪರ್ಕ

Answer: A) Multiplier resistor of a voltmeter | ಒಂದು ವೋಲ್ಟ್ಮೀಟರ್ನ ಮಲ್ಟಿಪ್ಲೈಯರ್ ರೆಸಿಸ್ಟರ್

---

18. Calculate the hot resistance of 200W / 250V rated lamp. | 200W / 250V ರೇಟೆಡ್ ದೀಪದ ಬಿಸಿ ಪ್ರತಿರೋಧವನ್ನು ಲೆಕ್ಕಹಾಕಿ.

A) 312.5Ω
B) 31.25Ω
C) 62.5Ω
D) 625Ω

Answer: A) 312.5Ω

---

19. Which property of magnet is illustrated as shown in the figure? | ಚಿತ್ರದಲ್ಲಿ ತೋರಿಸಿರುವಂತೆ ಮ್ಯಾಗ್ನೆಟ್ನ ಯಾವ ಗುಣವನ್ನು ವಿವರಿಸಲಾಗಿದೆ?

A) Poles existing property | ಪೋಲೆಸ್ ಅಸ್ತಿತ್ವದಲ್ಲಿರುವ ಆಸ್ತಿ
B) Saturation property | ಶುದ್ಧತ್ವ ಆಸ್ತಿ
C) Directive property | ಡೈರೆಕ್ಟಿವ್ ಆಸ್ತಿ
D) Induction property | ಇಂಡಕ್ಷನ್ ಆಸ್ತಿ

Answer: C) Directive property | ಡೈರೆಕ್ಟಿವ್ ಆಸ್ತಿ

---

20. Calculate the resistance value in R□ resistor? | R□ ಪ್ರತಿರೋಧಕದ ಪ್ರತಿರೋಧ ಮೌಲ್ಯವನ್ನು ಲೆಕ್ಕಾಚಾರ ಮಾಡಿ.

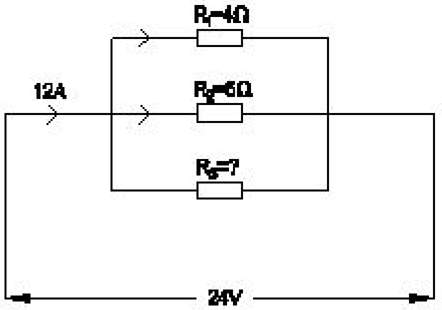

A) 8 Ohm
B) 12 Ohm
C) 6 Ohm
D) 4 Ohm

Answer: B) 12 Ohm