February

February 2026

Answer Key

Duration: 30 Mins **Total Marks: 25** **Q.ID: ITISKILL4093TK**

1. What is the maximum clearance value if hole size is | ಹೋಲ್ ಸೈಝಿನ ಗರಿಷ್ಠ ಕ್ಲಿಯರೆನ್ಸ್ ಮೌಲ್ಯ ಎಷ್ಟು

$20^{+0.021}_{-0.000}$ and shaft size is $20^{-0.007}_{-0..020}$?

A) 0.020 mm
B) 0.041 mm
C) 0.007 mm
D) 0.028 mm

Answer: B) 0.041 mm

2. What is the name of the part marked as 'X' shown in the figure? | ಚಿತ್ರದಲ್ಲಿ ತೋರಿಸಿರುವ □ Xಎಂದು ಗುರುತಿಸಲಾದ ಭಾಗದ ಹೆಸರೇನು?

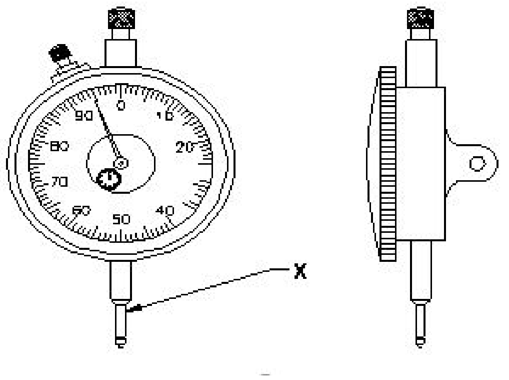

A) Stem | ಸ್ಟೆಮ್
B) Anvil | ಆನ್ವಿಲ್
C) Pointer | ಪಾಯಿಂಟರ್
D) Plunger | ಪ್ಲಂಜರ್

Answer: D) Plunger | ಪ್ಲಂಜರ್

3. To grow yourself you must ________. | ನೀವೇ ಬೆಳೆಯಲು ನೀವು ಮಾಡಬೇಕು _ _ _ _ _ _ _ _ _

A) know your country | ನಿಮ್ಮ ದೇಶವನ್ನು ತಿಳಿಯಿರಿ
B) know your institute | ನಿಮ್ಮ ಸಂಸ್ಥೆಯನ್ನು ತಿಳಿಯಿರಿ
C) know yourself | ನಿನ್ನನ್ನು ನೀನು ತಿಳಿಯಿರಿ
D) know your office | ನಿಮ್ಮ ಕಚೇರಿ ತಿಳಿದಿದೆ

Answer: C) know yourself | ನಿನ್ನನ್ನು ನೀನು ತಿಳಿಯಿರಿ

4. Which property of a metal enables it by which it can be drawn out into wires under tension without rupture?

A) Malleability
B) Hardness
C) Brittleness
D) Ductility

Answer: D) Ductility

5. What is the upper limit of the component size? | ಕಾಂಪೊನೆಂಟ್ ಸೈಝಿನ ಅಪ್ಪರ್ ಲಿಮಿಟ್ ಏನು?

$20^{+.008}_{-.005}$

A) 0.008
B) 19.995
C) 0.005
D) 20.008

Answer: D) 20.008

6. Why hole basis system is preferred over shaft basis system? | ಶಾಫ್ಟ್ ಬೇಸ್ ಸಿಸ್ಟಮ್‌ಗಿಂತ ಹೋಲ್ ಬೇಸ್ ಸಿಸ್ಟಮ್‌ಗೆ ಏಕೆ ಆದ್ಯತೆ ನೀಡಲಾಗಿದೆ?

A) Easier to alter the shaft | ಶಾಫ್ಟ್ ಅನ್ನು ಬದಲಾಯಿಸುವುದು ಸುಲಭ
B) Easier to check the shaft | ಶಾಫ್ಟ್ ಅನ್ನು ಪರಿಶೀಲಿಸುವುದು ಸುಲಭ
C) For easy handling of shaft | ಶಾಫ್ಟ್ ಅನ್ನು ನಿರ್ವಹಿಸುವುದು ಸುಲಭ
D) Difficult to alter the shaft | ಶಾಫ್ಟ್ ಸುಲಭ ಲಭ್ಯತೆ

Answer: A) Easier to alter the shaft | ಶಾಫ್ಟ್ ಅನ್ನು ಬದಲಾಯಿಸುವುದು ಸುಲಭ

7. What is the name of the metal which do not contain iron?

A) Non-ferrous metals
B) Ferrous metals
C) Insulating metals
D) Non-Insulating metals

Answer: A) Non-ferrous metals

8. What is the name of the part marked as 'X' shown in the figure? | ಚಿತ್ರದಲ್ಲಿ ತೋರಿಸಿರುವ □ Xಎಂದು ಗುರುತಿಸಲಾದ ಭಾಗದ ಹೆಸರೇನು?

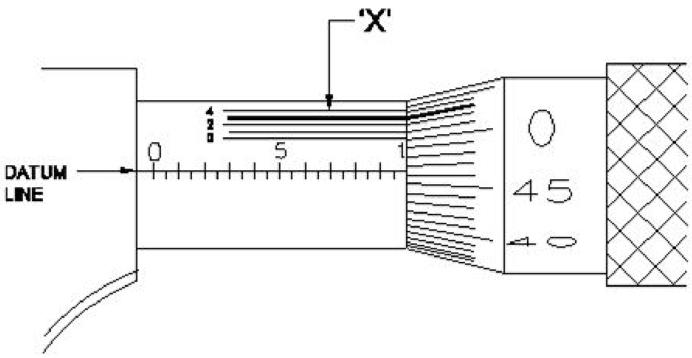

A) Vernier division | ವರ್ನಿಯರ್ ಡಿವಿಷನ್
B) Barrel | ಬ್ಯಾರೆಲ್
C) Datum line | ಡೇಟಮ್ ಲೈನ್
D) Thimble | ಥಿಂಬಲ್

Answer: A) Vernier division | ವರ್ನಿಯರ್ ಡಿವಿಷನ್

9. Which metal is widely used for making casting of machinery parts?

A) Wrought iron
B) Malleable cast iron

C) White cast iron D) Grey cast iron

Answer: D) Grey cast iron

10. Which diameter is measured using three wire method? | ಮೂರು ತಂತಿ ವಿಧಾನವನ್ನು ಬಳಸಿಕೊಂಡು ಯಾವ ವ್ಯಾಸವನ್ನು (ಡಯಾಮೀಟರ್) ಅಳೆಯಲಾಗುತ್ತದೆ?

A) Core diameter | ಕೋರ್ ವ್ಯಾಸ
B) Root diameter | ಮೂಲ ವ್ಯಾಸ
C) Effective diameter | ಪರಿಣಾಮಕಾರಿ ವ್ಯಾಸ
D) Crest diameter |ಕ್ರೆಸ್ಟ್ ವ್ಯಾಸ

Answer: C) Effective diameter | ಪರಿಣಾಮಕಾರಿ ವ್ಯಾಸ

11. Which drawing dimensions are correct as per aligned system?

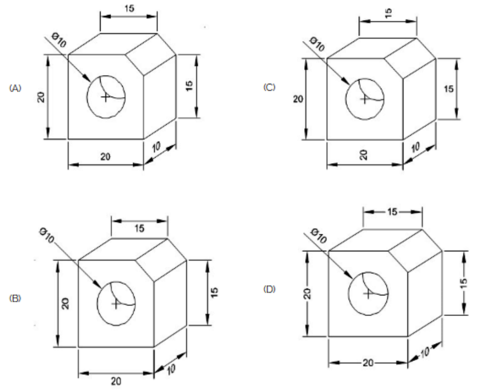

A) A B) C
C) B D) D

Answer: A) A

12. Which property of metal has its power of returning to its original shape after the applied force is released?

A) Plasticity B) Tenacity
C) Elasticity D) Malleability

Answer: C) Elasticity

13. Which semi-permanent fasteners firmly holds the plate and steel sections? | ಫಲಕಗಳು ಮತ್ತು ಉಕ್ಕಿನ ವಿಭಾಗಗಳನ್ನು (ಸೆಕ್ಷನ್ಗಳನ್ನು) ದೃಢವಾಗಿ ಹಿಡಿದಿಡಲು ಬಳಸುವ ಅರೆ-ಶಾಶ್ವತ ಫಾಸ್ಟೆನರ್ ಯಾವುದು?

A) Welding | ಬೋಲ್ಟ್
B) Bolt and nut | ನಟ್
C) Soldering | ಸ್ಟಡ್
D) Rivet | ರಿವೆಟ್

Answer: D) Rivet | ರಿವೆಟ್

14. Identify the line □ b□ ? | □ ಸಾಲಿನ್ನು ಗುರುತಿಸುವುದೇ?

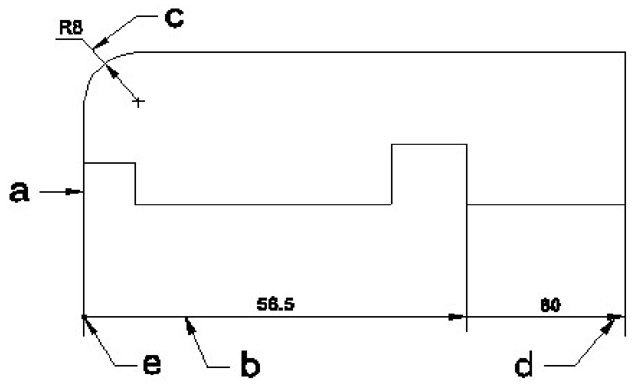

A) Dimension line | ಡೈಮೆನ್ಶನ್ ಲೈನ್
B) Leader line | ಲೀಡರ್ ಲೈನ್
C) Extension line | ಎಕ್ಸ್‌ಟೆನ್ಶನ್ ಲೈನ್
D) Termination of dimension line | ಆಯಾಮ ರೇಖೆಯ ಮುಕ್ತಾಯ

Answer: A) Dimension line | ಡೈಮೆನ್ಶನ್ ಲೈನ್

15. What is the least count of Vernier height gauge if 49 main scale divisions is equally divided into 50 vernier scale division and 1msd=1mm? | 49 ಮುಖ್ಯ ಮಾಪಕ ವಿಭಾಗಗಳನ್ನು 50 ವರ್ನಿಯರ್ ಸ್ಕೇಲ್ ಡಿವಿಷನ್ ಮತ್ತು 1msd=1mm ಎಂದು ಸಮಾನವಾಗಿ ವಿಂಗಡಿಸಿದರೆ ವರ್ನಿಯರ್ ಹೈಟ್ ಗೇಜ್‌ನ ಕನಿಷ್ಠ ಎಣಿಕೆ ಎಷ್ಟು?

A) 0.02 mm B) 0.01 mm
C) 0.002 mm D) 0.001 mm

Answer: A) 0.02 mm

16. Which fasteners□ components cannot be separated without any damage? | ಯಾವ ಫಾಸ್ಟೆನರ್ ಕಾಂಪೋನೆಂಟ್ಗಳನ್ನು ಯಾವುದೇ ಹಾನಿಯಾಗದಂತೆ ಬೇರ್ಪಡಿಸಲಾಗುವುದಿಲ್ಲ?

A) Semi-permanent fasteners | ಅರೆ ಶಾಶ್ವತ ಫಾಸ್ಟೆನರ್ಗಳು
B) Permanent fasteners | ಶಾಶ್ವತ ಫಾಸ್ಟೆನರ್ಗಳು
C) Removable fasteners | ತೆಗೆಯಬಹುದಾದ ಫಾಸ್ಟೆನರ್ಗಳು
D) Temporary fasteners | ತಾತ್ಕಾಲಿಕ ಫಾಸ್ಟೆನರ್ಗಳು

Answer: B) Permanent fasteners | ಶಾಶ್ವತ ಫಾಸ್ಟೆನರ್ಗಳು

17. Time management ________. | ಸಮಯ ನಿರ್ವಹಣೆ _________

A) problem solving | ಸಮಸ್ಯೆ ಪರಿಹರಿಸುವ
B) complete your task on time | ನಿಮ್ಮ ಕೆಲಸವನ್ನು ಸಮಯಕ್ಕೆ ಪೂರ್ಣಗೊಳಿಸಿ
C) managing time | ಸಮಯವನ್ನು ನಿರ್ವಹಿಸುವುದು
D) hard skill | ಕಠಿಣ ಕೌಶಲ್ಯ

Answer: B) complete your task on time | ನಿಮ್ಮ ಕೆಲಸವನ್ನು ಸಮಯಕ್ಕೆ ಪೂರ್ಣಗೊಳಿಸಿ

18. Which number lettering is correct as per single stroke inclined ratio of 7:5?

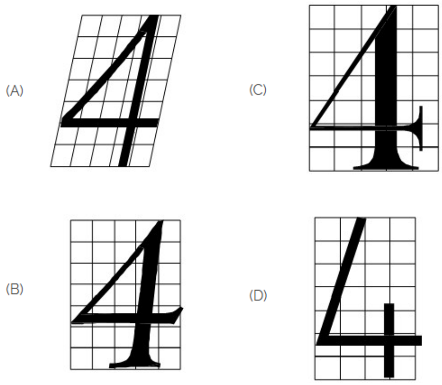

A) D
B) A
C) C
D) B

Answer: B) A

19. What is the carbon percentage in low carbon steel?

A) 0.02% to 0.03%
B) 0.50% to 1.50%
C) 0.25% to 0.50%
D) 0.15% to 0.25%

Answer: D) 0.15% to 0.25%

20. Which is roughness symbol for roughness grade N8?

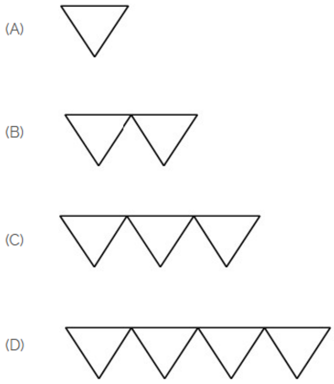

A) B
B) D
C) C
D) A

Answer: A) B

21. Identify the conventional symbol of material? | ವಸ್ತುವಿನ ಕನ್ವೇಷನಲ್ ಚಿಹ್ನೆಯನ್ನು ಗುರುತಿಸಿ?

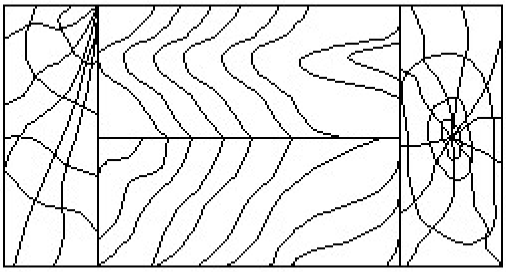

A) Paper | ಪೇಪರ್
B) Wood | ಮರ
C) Lead | ಲೀಡ್
D) Glass | ಗಾಜು

Answer: B) Wood | ಮರ

22. ______ is major changes takes place in manufacturing. | _______ ತಯಾರಿಕೆಯಲ್ಲಿ ಪ್ರಮುಖ ಬದಲಾವಣೆಗಳು ನಡೆಯುತ್ತವೆ.

A) Industry revolution | ಕೈಗಾರಿಕಾ ಕ್ರಾಂತಿ
B) Water revolution | ಜಲ ಕ್ರಾಂತಿ
C) Food revolution | ಆಹಾರ ಕ್ರಾಂತಿ
D) Green revolution | ಹಸಿರು ಕ್ರಾಂತಿ

Answer: A) Industry revolution | ಕೈಗಾರಿಕಾ ಕ್ರಾಂತಿ

23. 1st industrial revolution started in _______. | 1 ನೇ ಕೈಗಾರಿಕಾ ಕ್ರಾಂತಿ ಪ್ರಾರಂಭವಾಯಿತು _________

A) 20th century | 20 ನೇ ಶತಮಾನ
B) 18th century | 18 ನೇ ಶತಮಾನ
C) 19th century | 19 ನೇ ಶತಮಾನ
D) 21st century | 21 ನೇ ಶತಮಾನ

Answer: B) 18th century | 18 ನೇ ಶತಮಾನ

24. Which instrument has the magnification of the small movement of the plunger converted into a rotary motion of the pointer on a circular scale? | ಯಾವ ಉಪಕರಣವು ಪ್ಲಂಗರ್‌ನ ಸಣ್ಣ ಚಲನೆಯ ವರ್ಧನೆಯು ವೃತ್ತಾಕಾರದ ಪ್ರಮಾಣದಲ್ಲಿ ಪಾಯಿಂಟರ್‌ನ ರೋಟರಿ ಚಲನೆಯಾಗಿ ಪರಿವರ್ತನೆಗೊಂಡಿದೆ?

A) Inside micrometer | ಇನ್ ಸೈಡ್ ಮೈಕ್ರೊಮೀಟರ್
B) Dial test indicator | ಡಯಲ್ ಟೆಸ್ಟ್ ಇಂಡಿಕೇಟರ್
C) Screw thread micrometer | ಸ್ಕ್ರೂ ಥ್ರೆಡ್ ಮೈಕ್ರೋಮೀಟರ್
D) Flange micrometer | ಫ್ಲೇಂಜ್ ಮೈಕ್ರೋಮೀಟರ್

Answer: B) Dial test indicator | ಡಯಲ್ ಟೆಸ್ಟ್ ಇಂಡಿಕೇಟರ್

25. Hard skill _________. | ಕಠಿಣ ಕೌಶಲ್ಯ_________

A) quick learner | ತ್ವರಿತ ಕಲಿಯುವವ
B) time management | ಸಮಯ ನಿರ್ವಹಣೆ
C) spoken english | ಇಂಗ್ಲೀಷ್ ಮಾತನಾಡುವ
D) 60 WPM typing speed | 60 WPM ಟೈಪಿಂಗ್ ವೇಗ

Answer: D) 60 WPM typing speed | 60 WPM ಟೈಪಿಂಗ್ ವೇಗ