ITI Quiz - 23-May-2026 11:34 PM

Q. ID: ITISKILL3941ST

May 2026 **Govt Iti Tagadoor** Answer Key

Duration: 30 Mins **Total Marks: 45** **Q.ID: ITISKILL3941ST**

1. What is the effect of the disengaged clutch position in a multiplate clutch? | ಮಲ್ಟಿಪ್ಲೇಟ್ ಕ್ಲಚ್‌ನಲ್ಲಿ ನಿಷ್ಕ್ರಿಯಗೊಂಡ ಕ್ಲಚ್ ಸ್ಥಾನದ ಪರಿಣಾಮವೇನು?

A) Transmission gear box brought to rest | ಟ್ರಾನ್ಸಿಷನ್ ಗೇರ್ ಬಾಕ್ಸ್ ಅನ್ನು ವಿಶ್ರಾಂತಿಗೆ ತರಲಾಗಿದೆ
B) Transmission gear box starts to run | ಟ್ರಾನ್ಸಿಷನ್ ಗೇರ್ ಬಾಕ್ಸ್ ಚಲಾಯಿಸಲು ಪ್ರಾರಂಭಿಸುತ್ತದೆ
C) Clutch provides drive | ಕ್ಲಚ್ ಡ್ರೈವ್ ಅನ್ನು ಒದಗಿಸುತ್ತದೆ
D) Armature transmits the drive | ಆರ್ಮೇಚರ್ ಡ್ರೈವ್ ಅನ್ನು ರವಾನಿಸುತ್ತದೆ

Answer: A) Transmission gear box brought to rest | ಟ್ರಾನ್ಸಿಷನ್ ಗೇರ್ ಬಾಕ್ಸ್ ಅನ್ನು ವಿಶ್ರಾಂತಿಗೆ ತರಲಾಗಿದೆ

---

2. How end thrust in helical gear is rectified? | ಹೆಲಿಕಲ್ ಗೇರ್‌ನಲ್ಲಿನ ಎಂಡ್ ಥ್ರಸ್ಟ್ ಅನ್ನು ಹೇಗೆ ಸರಿಪಡಿಸಲಾಗುತ್ತದೆ?

A) By using triple helical gear | ಟ್ರಿಪಲ್ ಹೆಲಿಕಲ್ ಗೇರ್ ಬಳಸುವ ಮೂಲಕ
B) By using herring-bone gear | ಹೆರಿಂಗ್ ಬೋನ್ ಗೇರ್‌ಗಳನ್ನು ಬಳಸುವ ಮೂಲಕ
C) By using bevel gear | ಬೆವೆಲ್ ಗೇರ್ ಬಳಸುವ ಮೂಲಕ
D) By using single helical gear | ಸಿಂಗಲ್ ಹೆಲಿಕಲ್ ಗೇರ್‌ಗಳನ್ನು ಬಳಸುವ ಮೂಲಕ

Answer: B) By using herring-bone gear | ಹೆರಿಂಗ್ ಬೋನ್ ಗೇರ್‌ಗಳನ್ನು ಬಳಸುವ ಮೂಲಕ

---

3. What is the value of bar in metric unit of pressure? | ಒತ್ತಡದ ಮೆಟ್ರಿಕ್ ಘಟಕದಲ್ಲಿ ಬಾರ್‌ನ ಮೌಲ್ಯ ಎಷ್ಟು?

A) 1 Kg/cm^2
B) 1 Kg/m^2
C) 1 Kg/mm^2
D) 1 Kg/dm^2

Answer: A) 1 Kg/cm^2

---

4. In which type of belt drive, the driven shaft will rotate in the opposite direction to the driver shaft? | ಯಾವ ರೀತಿಯ ಬೆಲ್ಟ್ ಡ್ರೈವ್‌ನಲ್ಲಿ, ಡ್ರಿವನ್ ಶಾಫ್ಟ್ ಡ್ರೈವರ್ ಶಾಫ್ಟ್‌ಗೆ ವಿರುದ್ಧ ದಿಕ್ಕಿನಲ್ಲಿ ತಿರುಗುತ್ತದೆ?

A) Right angled belt drive | ಬಲ ಕೋನೀಯ (ರೈಟ್ ಆಂಗಲ್ಡ್) ಬೆಲ್ಟ್ ಡ್ರೈವ್
B) Cross belt drive | ಕ್ರಾಸ್ ಬೆಲ್ಟ್ ಡ್ರೈವ್
C) Open belt drive | ಓಪನ್ ಬೆಲ್ಟ್ ಡ್ರೈವ್
D) Stepped drive | ಸ್ಟೆಪ್ಡ್ ಡ್ರೈವ್

Answer: B) Cross belt drive | ಕ್ರಾಸ್ ಬೆಲ್ಟ್ ಡ್ರೈವ್

---

5. Which gear transmits power between intersecting shafts at right angles? | ಲಂಬ ಕೋನಗಳಲ್ಲಿ ಇಂಟರ್ಸೆಕ್ಟಿಂಗ್ ಶಾಫ್ಟ್‌ಗಳ ನಡುವೆ ಯಾವ ಗೇರ್ ಶಕ್ತಿಯನ್ನು ರವಾನಿಸುತ್ತದೆ?

A) Screw gear | ಸ್ಕ್ರೂ ಗೇರ್‌ಗಳು
B) Bevel gear | ಬೆವೆಲ್ ಗೇರುಗಳು
C) Spur gear | ಸ್ಪರ್ ಗೇರುಗಳು
D) Worm gear | ವರ್ಮ್ ಗೇರ್‌ಗಳು

Answer: B) Bevel gear | ಬೆವೆಲ್ ಗೇರುಗಳು

---

6. What is the name of the coupling shown in the figure? | ಚಿತ್ರದಲ್ಲಿ ತೋರಿಸಿರುವ ಜೋಡಣೆಯ ಹೆಸರೇನು?

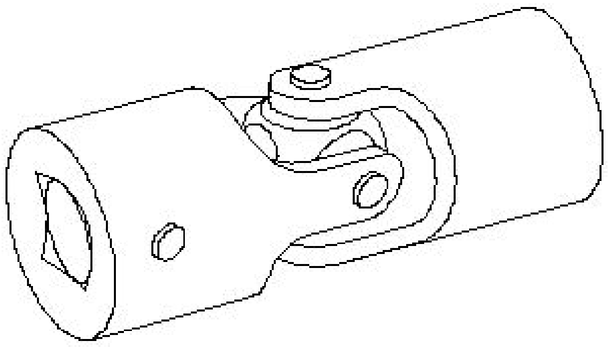

A) Clamp coupling | ಕ್ಲ್ಯಾಂಪ್ ಜೋಡಣೆ
B) Plate coupling | ಪ್ಲೇಟ್ ಜೋಡಣೆ
C) Slip coupling | ಸ್ಲಿಪ್ ಜೋಡಣೆ
D) Universal coupling | ಯುನಿವರ್ಸಲ್ ಜೋಡಣೆ

Answer: D) Universal coupling | ಯುನಿವರ್ಸಲ್ ಜೋಡಣೆ

---

7. Where is universal coupling used? | ಯುನಿವರ್ಸಲ್ ಕಪ್ಲಿಂಗ್ ಎಲ್ಲಿ ಬಳಸಲಾಗುತ್ತದೆ?

A) Compressors | ಎಂಜಿನಿಯರಿಂಗ್ ಯಂತ್ರಗಳು
B) Automobile vehicles | ಆಟೋಮೊಬೈಲ್ ವಾಹನಗಳು
C) Pumps | ಪಂಪ್‌ಗಳು
D) Textiles mills | ಜವಳಿ ಗಿರಣಿಗಳು

Answer: B) Automobile vehicles | ಆಟೋಮೊಬೈಲ್ ವಾಹನಗಳು

---

8. Which gear transmits power between parallel shafts? | ಯಾವ ಗೇರ್ ಸಮಾನಾಂತರ ಶಾಫ್ಟ್‌ಗಳ ನಡುವೆ ಶಕ್ತಿಯನ್ನು ರವಾನಿಸುತ್ತದೆ?

A) Worm gear | ವರ್ಮ್ ಗೇರ್‌ಗಳು
B) Spur gear | ಸ್ಪರ್ ಗೇರುಗಳು
C) Bevel gear | ಬೆವೆಲ್ ಗೇರುಗಳು
D) Screw gear | ಸ್ಕ್ರೂ ಗೇರ್‌ಗಳು

Answer: B) Spur gear | ಸ್ಪರ್ ಗೇರುಗಳು

---

9. Which type of gear drive changes rotary movement to linear movement? | ಯಾವ ರೀತಿಯ ಗೇರ್ ಡ್ರೈವ್ ರೋಟರಿ ಚಲನೆಯನ್ನು ರೇಖೀಯ (ಲೀನಿಯರ್) ಚಲನೆಗೆ ಬದಲಾಯಿಸುತ್ತದೆ?

A) Rack and pinion | ರಾಕ್ ಅಂಡ್ ಪಿನಿಯೋನ್

B) Herring bone | ಹೆರಿಂಗ್ ಬೋನ್

C) Helical gear | ಹೆಲಿಕಲ್ ಗೇರ್

D) Hypoid | ಹೈಪಾಯಿಡ್

Answer: A) Rack and pinion | ರಾಕ್ ಅಂಡ್ ಪಿನಿಯೋನ್

---

10. How hydraulic transmission force is controlled? | ಹೈಡ್ರಾಲಿಕ್ ಟ್ರಾನ್ಸಿಷನ್ ಫೋರ್ಸ್ ಅನ್ನು ಹೇಗೆ ನಿಯಂತ್ರಿಸಲಾಗುತ್ತದೆ?

A) By gears | ಗೇರುಗಳಿಂದ

B) By fluids | ದ್ರವಗಳಿಂದ

C) By air | ಗಾಳಿಯಿಂದ

D) By electric | ವಿದ್ಯುತ್ ಮೂಲಕ

Answer: B) By fluids | ದ್ರವಗಳಿಂದ

---

11. Why the face of pulley is “Crowned” in power transmission? | ವಿದ್ಯುತ್ ಪ್ರಸರಣದಲ್ಲಿ ರಾಟೆಯ (ಪುಲ್ಲಿ) ಮುಖವು □ಕಿರೀಟ□ (ಕ್ರೌನ್ಡ್) ಆಗಿದೆ ಏಕೆ?

A) Allows free rotation in pulley | ಪುಲ್ಲಿಯಲ್ಲಿ ಸುಲಭ ತಿರುಗುವಿಕೆಯನ್ನು ಅನುಮತಿಸಲು

B) Keep the belt centralised | ಬೆಲ್ಟ್ ಅನ್ನು ಕೇಂದ್ರೀಕರಿಸಲು

C) Increase the tension | ಒತ್ತಡವನ್ನು ಹೆಚ್ಚಿಸಲು

D) Decrease the tension | ಒತ್ತಡವನ್ನು ಕಡಿಮೆ ಮಾಡಲು

Answer: B) Keep the belt centralised | ಬೆಲ್ಟ್ ಅನ್ನು ಕೇಂದ್ರೀಕರಿಸಲು

---

12. Which drive transmits motion at a constant velocity without any creep and slippage? | ಯಾವ ಪವರ್ ಡ್ರೈವ್ ಕ್ರೀಪ್ ಮತ್ತು ಜಾರುವಿಕೆ ಇಲ್ಲದೆ ಸ್ಥಿರ ವೇಗದಲ್ಲಿ ಚಲನೆಯನ್ನು ರವಾನಿಸುತ್ತದೆ?

A) Rope drive | ರೋಪ್ ಡ್ರೈವ್

B) Chain drive | ಚೈನ್ ಡ್ರೈವ್

C) Pulley drive | ಪಲ್ಲಿ ಡ್ರೈವ್

D) Gear drive | ಗೇರ್ ಡ್ರೈವ್

Answer: B) Chain drive | ಚೈನ್ ಡ್ರೈವ್

---

13. What is the name of the gear mechanism shown in the figure? | ಚಿತ್ರದಲ್ಲಿ ತೋರಿಸಿರುವ ಗೇರ್ ಯಾಂತ್ರಿಕತೆಯ ಹೆಸರೇನು?

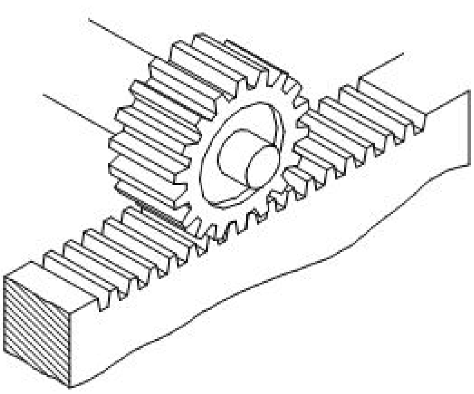

A) Mitre gear | ಮಿಟರ್ ಗೇರ್

B) Bevel gear | ಬೆವೆಲ್ ಗೇರ್

C) Rack and pinion | ಯ್ರಾಕ್ ಮತ್ತು ಪಿನಿಯನ್

D) Worm and worm gear | ರಾಕ್ ಮತ್ತು ವರ್ಮ್ ಗೇರ್

Answer: C) Rack and pinion | ಯ್ರಾಕ್ ಮತ್ತು ಪಿನಿಯನ್

---

14. What causes rippling in gear tooth? | ಗೇರ್ ಹಲ್ಲಿನಲ್ಲಿ ಏರಿಳಿತಕ್ಕೆ ಕಾರಣವೇನು?

A) Misalignment of gears | ಗೇರ್‌ಗಳ ತಪ್ಪು ಜೋಡಣೆ

B) Extreme tooth loads | ಹಲ್ಲಿನ ಮೇಲೆ ವಿಪರೀತ ಹೊರೆಗಳು

C) Overload exceeds tensile strength | ಓವರ್ಲೋಡ್ ಕರ್ಷಕ ಶಕ್ತಿಯನ್ನು ಮೀರುತ್ತದೆ

D) Cyclic loads under high contact stress | ಹೆಚ್ಚಿನ ಸಂಪರ್ಕದ ಒತ್ತಡದಲ್ಲಿ ಚಕ್ರದ ಹೊರೆಗಳು

Answer: D) Cyclic loads under high contact stress | ಹೆಚ್ಚಿನ ಸಂಪರ್ಕದ ಒತ್ತಡದಲ್ಲಿ ಚಕ್ರದ ಹೊರೆಗಳು

---

15. Which law states that if the mass of gas is compressed or expanded at a constant temperature, then the absolute pressure is inversely proportional to the volume? | ಅನಿಲದ ದ್ರವ್ಯರಾಶಿಯನ್ನು ಸ್ಥಿರ ತಾಪಮಾನದಲ್ಲಿ (ಕಾನ್ಸ್ಟೆಂಟ್ ಟೆಂಪರೇಚರ್) ಸಂಕುಚಿತಗೊಳಿಸಿದರೆ ಅಥವಾ ವಿಸ್ತರಿಸಿದರೆ, ಸಂಪೂರ್ಣ ಒತ್ತಡವು ಪರಿಮಾಣಕ್ಕೆ ವಿಲೋಮ ಅನುಪಾತದಲ್ಲಿರುತ್ತದೆ (ಇನ್ವರ್ಸ್ಲಿ ಪ್ರೊಪೋರ್ಶನ್) ಎಂದು ಯಾವ ಕಾನೂನು ಹೇಳುತ್ತದೆ?

A) Archimedes Principle | ಆರ್ಕಿಮಿಡಿಸ್ ತತ್ವ

B) Pascal□ s Law | ಪ್ಯಾಸ್ಕಲ್ ಕಾನೂನು

C) Boyle□ s Law | ಬಾಯ್ಲ್ಸ್ ಕಾನೂನು

D) Hook□ s Law | ಹುಕ್ಸ್ ಕಾನೂನು

Answer: C) Boyle□ s Law | ಬಾಯ್ಲ್ಸ್ ಕಾನೂನು

---

16. What happens if a flat pulley is provided with larger crowning? | ಫ್ಲಾಟ್ ಪುಲ್ಲಿಯನ್ನು ದೊಡ್ಡ ಕ್ರೌನಿಂಗ್‌ನೊಂದಿಗೆ ಒದಗಿಸಿದರೆ ಏನಾಗುತ್ತದೆ?

A) Easy to shift the belt | ಬೆಲ್ಟ್ ಅನ್ನು ಬದಲಾಯಿಸುವುದು ಸುಲಭ

B) Belt will be damaged | ಬೆಲ್ಟ್ ಹಾನಿಯಾಗುತ್ತದೆ

C) The arc of contact is more | ಸಂಪರ್ಕದ ಆರ್ಕ್ ಹೆಚ್ಚು

D) More power can be transmitted | ಹೆಚ್ಚಿನ ಶಕ್ತಿಯನ್ನು ರವಾನಿಸಬಹುದು

Answer: B) Belt will be damaged | ಬೆಲ್ಟ್ ಹಾನಿಯಾಗುತ್ತದೆ

---

17. Which coupling prevents relative motion between two shafts? | ಎರಡು ಶಾಫ್ಟ್‌ಗಳ ನಡುವಿನ ರಿಲೇಟಿವ್ ಚಲನೆಯನ್ನು ಯಾವ ಜೋಡಣೆ ತಡೆಯುತ್ತದೆ?

A) Universal coupling | ಯುನಿವರ್ಸಲ್ ಜೋಡಣೆ

B) Clamp coupling | ಕ್ಲ್ಯಾಂಪ್ ಜೋಡಣೆ

C) Rigid coupling | ವೇಗದ ಜೋಡಣೆ

D) Safety coupling | ಸುರಕ್ಷತಾ ಜೋಡಣೆ

Answer: C) Rigid coupling | ವೇಗದ ಜೋಡಣೆ

---

18. What is the name of the part marked as ‘x’ shown in the figure? | ಚಿತ್ರದಲ್ಲಿ ತೋರಿಸಿರುವ □ x□ಎಂದು ಗುರುತಿಸಲಾದ ಭಾಗದ ಹೆಸರೇನು?

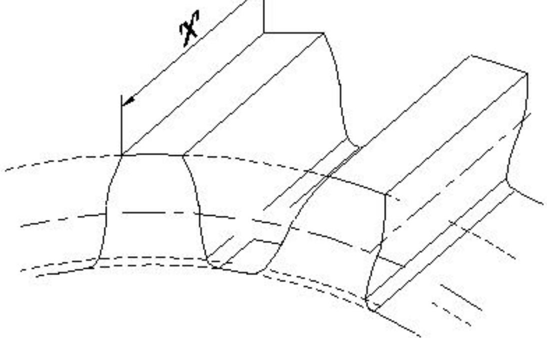

A) Pitch line | ಪಿಚ್ ಲೈನ್
B) Addendum | ಅಡ್ಡೆಂಡಮ್
C) Dedendum | ಡಿಡೆಂಡಮ್
D) Face width | ಮುಖದ ಅಗಲ

Answer: D) Face width | ಮುಖದ ಅಗಲ

19. Which gear is Symmetrical to each other and transmits motion at right angle? | ಯಾವ ಗೇರ್ ಪರಸ್ಪರ ಸಮ್ಮಿತೀಯವಾಗಿದೆ (ಸಿಮಿಟ್ರಿಕಲ್) ಮತ್ತು ಲಂಬ ಕೋನದಲ್ಲಿ (ರೈಟ್ ಆಂಗಲ್) ಚಲನೆಯನ್ನು ರವಾನಿಸುತ್ತದೆ?

A) Helical gear | ಹೆಲಿಕಲ್ ಗೇರ್
B) Mitre gear | ಮಿಟರ್ ಗೇರ್
C) Hypoid gear | ಹೈಪಾಯಿಡ್ ಗೇರ್
D) Spur gear | ಸ್ಪರ್ ಗೇರ್

Answer: B) Mitre gear | ಮಿಟರ್ ಗೇರ್

20. Which gear runs more silently than a spur gear? | ಯಾವ ಗೇರ್ ಸ್ಪರ್ ಗೇರ್‌ಗಿಂತ ಹೆಚ್ಚು ಮೌನವಾಗಿ ಚಲಿಸುತ್ತದೆ?

A) Bevel gear | ಬೆವೆಲ್ ಗೇರ್
B) Mitre gear | ಮಿಟರ್ ಗೇರ್
C) Helical gear | ಹೆಲಿಕಲ್ ಗೇರ್
D) Worm and worm gear | ವರ್ಮ್ ಮತ್ತು ವರ್ಮ್ ಗೇರ್

Answer: C) Helical gear | ಹೆಲಿಕಲ್ ಗೇರ್

21. How much pressure is acting on piston 2 as shown in the figure? | ಚಿತ್ರದಲ್ಲಿ ತೋರಿಸಿರುವಂತೆ ಪಿಸ್ಟನ್ 2 ನಲ್ಲಿ ಎಷ್ಟು ಒತ್ತಡವು ಕಾರ್ಯನಿರ್ವಹಿಸುತ್ತಿದೆ?

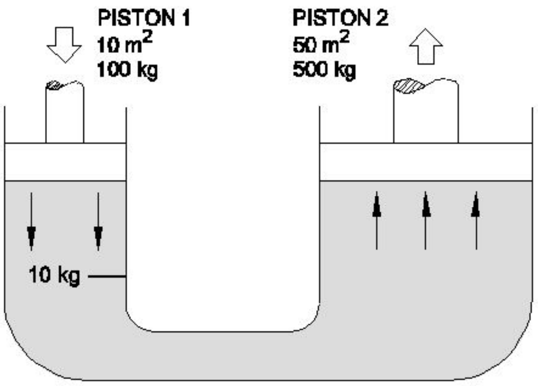

A) 50 Kg
B) 7.5 Kg
C) 5 Kg
D) 12.5 Kg

Answer: A) 50 Kg

22. Which system is operated by compressed air as energy inputs? | ಸಂಕುಚಿತ ಗಾಳಿಯಿಂದ (ಕಂಪ್ರೆಸ್ಡ್ ಏರ್) ಶಕ್ತಿಯ ಒಳಹರಿವಿನ ಮೂಲಕ ಯಾವ ವ್ಯವಸ್ಥೆಯನ್ನು ನಿರ್ವಹಿಸಲಾಗುತ್ತದೆ?

A) Electrical System | ವಿದ್ಯುತ್ ವ್ಯವಸ್ಥೆ
B) Pneumatic System | ನ್ಯೂಮ್ಯಾಟಿಕ್ ವ್ಯವಸ್ಥೆ
C) Mechanical System | ಯಾಂತ್ರಿಕ ವ್ಯವಸ್ಥೆ
D) Hydraulic System | ಹೈಡ್ರಾಲಿಕ್ ವ್ಯವಸ್ಥೆ

Answer: B) Pneumatic System | ನ್ಯೂಮ್ಯಾಟಿಕ್ ವ್ಯವಸ್ಥೆ

23. Why is a spider coupling typically used for low power drives? | ಕಡಿಮೆ ಪವರ್ ಡ್ರೈವ್‌ಗಳಿಗೆ ಸ್ಪೈಡರ್ ಕಪ್ಲಿಂಗ್ ಅನ್ನು ಏಕೆ ಬಳಸಲಾಗುತ್ತದೆ?

A) Rubber spacer | ರಬ್ಬರ್ ಸ್ಪೇಸರ್
B) Rigid | ರಿಜಿಡ್
C) Larger size | ದೊಡ್ಡ ಗಾತ್ರ
D) Heavy | ಭಾರೀ

Answer: A) Rubber spacer | ರಬ್ಬರ್ ಸ್ಪೇಸರ್

24. What causes excessive tension and additional stress, leading to reduced belt life? | ಕಡಿಮೆ ಬೆಲ್ಟ್ ಜೀವಿತಾವಧಿಗೆ ಕಾರಣವಾಗುವ ಅತಿಯಾದ ಒತ್ತಡ ಮತ್ತು ಹೆಚ್ಚುವರಿ ಒತ್ತಡಕ್ಕೆ ಕಾರಣವೇನು?

A) Tension ratio is higher | ಒತ್ತಡದ ಅನುಪಾತ ಹೆಚ್ಚು
B) Arc of contact is less | ಸಂಪರ್ಕದ ಆರ್ಕ್ ಕಡಿಮೆ
C) Wrapping angle is big | ರಾಪ್ಪಿಂಗ್ ಕೋನವು ದೊಡ್ಡದಾಗಿದೆ
D) Arc of contact is more | ಸಂಪರ್ಕದ ಆರ್ಕ್ ಹೆಚ್ಚು

Answer: B) Arc of contact is less | ಸಂಪರ್ಕದ ಆರ್ಕ್ ಕಡಿಮೆ

25. Where are worm and worm gears used? | ವರ್ಮ್ ಮತ್ತು ವರ್ಮ್ ಗೇರ್‌ಗಳನ್ನು ಎಲ್ಲಿ ಬಳಸಲಾಗುತ್ತದೆ?

A) Used in oil pumps | ತೈಲ ಪಂಪ್‌ಗಳಲ್ಲಿ ಬಳಸಲಾಗುತ್ತದೆ
B) Used in automotive differential gear boxes | ಆಟೋಮೋಟಿವ್ ಡಿಫರೆನ್ಷಿಯಲ್ ಗೇರ್ ಬಾಕ್ಸ್ ಗಳಲ್ಲಿ ಬಳಸಲಾಗುತ್ತದೆ
C) Used in centre lathe | ಸೆಂಟರ್ ಲೇಥ್ನಲ್ಲಿ ಬಳಸಲಾಗುತ್ತದೆ
D) Used in index head gear mechanism | ಇಂಡೆಕ್ಸ್ ಹೆಡ್ ಗೇರ್ ಕಾರ್ಯವಿಧಾನದಲ್ಲಿ ಬಳಸಲಾಗುತ್ತದೆ

Answer: D) Used in index head gear mechanism | ಇಂಡೆಕ್ಸ್ ಹೆಡ್ ಗೇರ್ ಕಾರ್ಯವಿಧಾನದಲ್ಲಿ ಬಳಸಲಾಗುತ್ತದೆ

26. What is the name of the gear shown in the figure? | ಚಿತ್ರದಲ್ಲಿ ತೋರಿಸಿರುವ ಗೇರ್‌ನ ಹೆಸರೇನು?

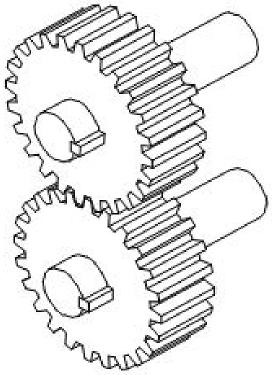

A) Spur gear | ಸ್ಪರ್ ಗೇರ್
B) Bevel gear | ಬೆವೆಲ್ ಗೇರ್
C) Mitre gear | ಮಿಟರ್ ಗೇರ್
D) Hypoid gear | ಹೈಪಾಯಿಡ್ ಗೇರ್

Answer: A) Spur gear | ಸ್ಪರ್ ಗೇರ್

27. Which is the imaginary circle on two matting gears? | ಎರಡು ಮ್ಯಾಟಿಂಗ್ ಗೇರ್‌ಗಳಲ್ಲಿ ಕಾಲ್ಪನಿಕ (ಇಮಾಜಿನರಿ) ವೃತ್ತ ಯಾವುದು?

A) Addendum circle | ಅಡ್ಡೆಂಡಮ್ ಸರ್ಕಲ್
B) Base circle | ಬೇಸ್ ಸರ್ಕಲ್
C) Root circle | ರೂಟ್ ಸರ್ಕಲ್
D) Pitch circle | ಪಿಚ್ ವೃತ್ತ

Answer: D) Pitch circle | ಪಿಚ್ ವೃತ್ತ

28. What is the name of the part marked as ‘X’ shown in the figure? | ಚಿತ್ರದಲ್ಲಿ ತೋರಿಸಿರುವ □ X□ಂದು ಗುರುತಿಸಲಾದ ಭಾಗದ ಹೆಸರೇನು?

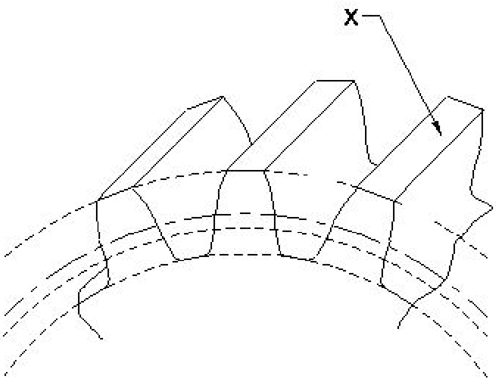

A) Flank | ಫ್ಲ್ಯಾಂಕ್ B) Fillet | ಫಿಲೆಟ್
C) Top land | ಟಾಪ್ ಲ್ಯಾಂಡ್ D) Face | ಮುಖ

Answer: C) Top land | ಟಾಪ್ ಲ್ಯಾಂಡ್

29. Which type of drive is shown in the figure? | ಯಾವ ರೀತಿಯ ಡ್ರೈವ್ ಅನ್ನು ಚಿತ್ರದಲ್ಲಿ ತೋರಿಸಲಾಗಿದೆ?

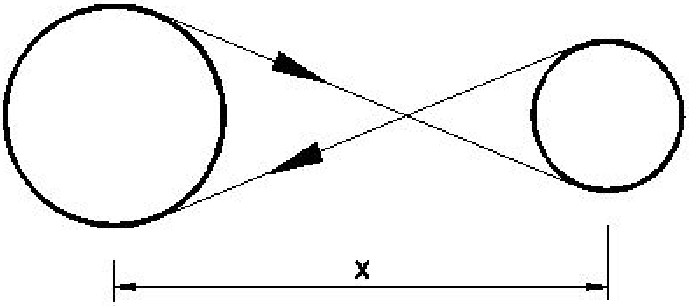

A) Stepped drive | ಸ್ಟೆಪ್ಡ್ ಡ್ರೈವ್ B) Open belt drive | ಓಪನ್ ಬೆಲ್ಟ್ ಡ್ರೈವ್
C) Cross-belt drive | ಕ್ರಾಸ್ ಬೆಲ್ಟ್ ಡ್ರೈವ್ D) Right angled drive | ಬಲ ಕೋನದ ಡ್ರೈವ್

Answer: C) Cross-belt drive | ಕ್ರಾಸ್ ಬೆಲ್ಟ್ ಡ್ರೈವ್

30. What is the name of the part marked as □ X□ shown in the figure? | ಚಿತ್ರದಲ್ಲಿ ತೋರಿಸಿರುವ □ X□ಂದು ಗುರುತಿಸಲಾದ ಭಾಗದ ಹೆಸರೇನು?

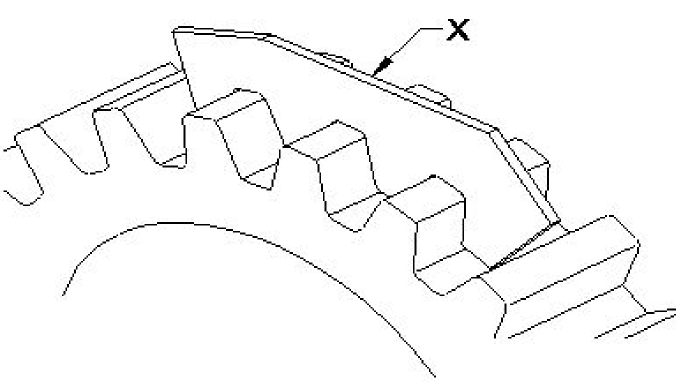

A) Profile plate | ಪ್ರೊಫೈಲ್ ಪ್ಲೇಟ್ B) Depth gauge | ಡೆಪ್ತ್ ಗೇಜ್
C) Pitch gauge | ಪಿಚ್ ಗೇಜ್ D) Template | ಟೆಂಪ್ಲೇಟ್

Answer: D) Template | ಟೆಂಪ್ಲೇಟ್

31. Which chain drive provides noiseless and uniform drive? | ಯಾವ ಚೈನ್ ಡ್ರೈವ್ ಶಬ್ದವಿಲ್ಲದ ಮತ್ತು ಏಕರೂಪದ ಡ್ರೈವ್ ಅನ್ನು ಒದಗಿಸುತ್ತದೆ?

A) Toothed chain | ಹಲ್ಲಿನ ಚೈನ್ B) Triple roller type chain | ಟ್ರಿಪಲ್ ರೋಲರ್ ಮಾದರಿ ಚೈನ್
C) Duplex chain | ಡ್ಯುಪ್ಲೆಕ್ಸ್ ಚೈನ್ D) Simplex chain | ಸಿಂಪ್ಲೆಕ್ಸ್ ಚೈನ್

Answer: A) Toothed chain | ಹಲ್ಲಿನ ಚೈನ್

32. Which term refers to the wear and tear of gear tooth having surface irregularities? | ಇರ್ರೆಗುಲರ್ ಸರ್ಫೇಸ್ ಹೊಂದಿರುವ ಗೇರ್ ಹಲ್ಲಿನ ಸವೆತ ಮತ್ತು ಟೀರ್ ಆಗುವುದನ್ನು ಯಾವ ಪದವು ಸೂಚಿಸುತ್ತದೆ?

A) Crushing | ಕ್ರಷಿಂಗ್ B) Fatigue breakage | ಫೆಟಿಗ್ ಬ್ರೇಕೇಜ್
C) Cold flow | ಕೋಲ್ಡ್ ಫ್ಲೋ D) Rippling | ರಿಪ್ಲಿಂಗ್

Answer: A) Crushing | ಕ್ರಷಿಂಗ್

33. What is the name of the gear shown in the figure? | ಚಿತ್ರದಲ್ಲಿ ತೋರಿಸಿರುವ ಗೇರ್‌ನ ಹೆಸರೇನು?

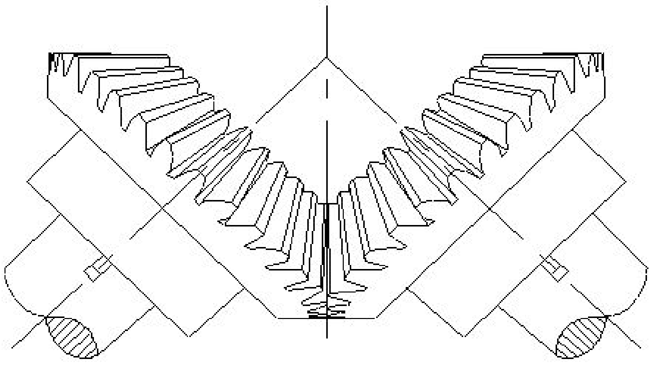

A) Spur gear | ಸ್ಪರ್ ಗೇರ್ B) Herring bone gear | ಹೆರಿಂಗ್ ಬೋನ್ ಗೇರ್
C) Mitre gear | ಮಿಟರ್ ಗೇರ್ D) Hypoid gear | ಹೈಪಾಯಿಡ್ ಗೇರ್

Answer: C) Mitre gear | ಮಿಟರ್ ಗೇರ್

34. What is the name of the part marked as ‘X’ shown in the figure? | ಚಿತ್ರದಲ್ಲಿ ತೋರಿಸಿರುವ □ X□ಂದು ಗುರುತಿಸಲಾದ ಭಾಗದ ಹೆಸರೇನು?

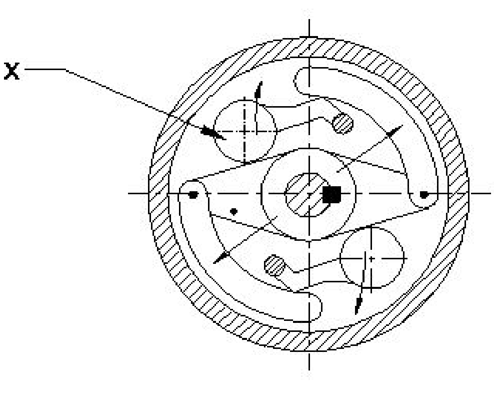

A) https://mocktest2.nimiquestionbank.in/qb/images/qb_question_images/FIT2-8-902.JPG B) Rubbing surface | ಉಜ್ಜುವ ಮೇಲ್ಮೈ

C) Centrifugal weight | ಕೇಂದ್ರಾಪಗಾಮಿ ತೂಕ (ಸೆಂಟ್ರಿಫ್ಯೂಗಲ್ ವೆಯಿಟ್)

D) Outer piece | ಹೊರಗಿನ ತುಂಡು

Answer: C) Centrifugal weight | ಕೇಂದ್ರಾಪಗಾಮಿ ತೂಕ (ಸೆಂಟ್ರಿಫ್ಯೂಗಲ್ ವೆಯಿಟ್)

---

35. Which term refers to the wear and tear of gear tooth due to extreme loads and notches? | ವಿಪರೀತ ಲೋಡ್‌ಗಳು ಮತ್ತು ನೋಚ್‌ಗಳಿಂದಾಗಿ ಗೇರ್ ಹಲ್ಲಿನ ಸವೆತ ಮತ್ತು ಟೀರ್ ಆಗುವುದನ್ನು ಯಾವ ಪದವು ಸೂಚಿಸುತ್ತದೆ?

A) Fatigue breakage | ಫೆಟಿಗ್ ಬ್ರೇಕೇಜ್

B) Cold flow | ಕೋಲ್ಡ್ ಫ್ಲೋ

C) Crushing | ಕ್ರಷಿಂಗ್

D) Rippling | ರಿಪ್ಪಲಿಂಗ್

Answer: A) Fatigue breakage | ಫೆಟಿಗ್ ಬ್ರೇಕೇಜ್

---

36. Which term refers to the wear and tear of gear tooth due to cyclic load under high contact stress? | ಹೆಚ್ಚಿನ ಸಂಪರ್ಕದ ಒತ್ತಡದಲ್ಲಿ ಚಕ್ರದ ಹೊರೆಯಿಂದಾಗಿ ಗೇರ್ ಹಲ್ಲಿನ ಸವೆತ ಮತ್ತು ಟೀರ್ ಆಗುವುದನ್ನು ಯಾವ ಪದವು ಸೂಚಿಸುತ್ತದೆ?

A) Rippling | ರಿಪ್ಪಲಿಂಗ್

B) Fatigue breakage | ಫೆಟಿಗ್ ಬ್ರೇಕೇಜ್

C) Cold flow | ಕೋಲ್ಡ್ ಫ್ಲೋ

D) Crushing | ಕ್ರಷಿಂಗ್

Answer: A) Rippling | ರಿಪ್ಪಲಿಂಗ್

---

37. Why universal uni-joint coupling is only suitable for remote manual operations? | ಯುನಿವರ್ಸಲ್ ಯುನಿ-ಜಾಯಿಂಟ್ ಕಪ್ಲಿಂಗ್ ರಿಮೋಟ್ ಮ್ಯಾನ್ಯುವಲ್ ಕಾರ್ಯಾಚರಣೆಗಳಿಗೆ ಮಾತ್ರ ಏಕೆ ಸೂಕ್ತವಾಗಿದೆ?

A) Transmitted low power is not smooth | ರವಾನೆಯಾದ ಕಡಿಮೆ ಶಕ್ತಿಯು ಮೃದುವಾಗಿರುವುದಿಲ್ಲ

B) Used in pairs on cardan shafts | ಕಾರ್ಡನ್ ಶಾಫ್ಟ್‌ಗಳಲ್ಲಿ ಜೋಡಿಯಾಗಿ ಬಳಸಲಾಗುತ್ತದೆ

C) Provides a soft start | ಸಾಫ್ಟ್ ಸ್ಟಾರ್ಟ್ ಒದಗಿಸುತ್ತದೆ

D) Used to reduce the engine vibration | ಇಂಜಿನ್‌ಗಳಲ್ಲಿ ಕಂಪನವನ್ನು ಕಡಿಮೆ ಮಾಡಲು ಬಳಸಲಾಗುತ್ತದೆ

Answer: A) Transmitted low power is not smooth | ರವಾನೆಯಾದ ಕಡಿಮೆ ಶಕ್ತಿಯು ಮೃದುವಾಗಿರುವುದಿಲ್ಲ

---

38. Which law states that the pressure exerted on a liquid is transmitted equally in all the directions? | ದ್ರವದ ಮೇಲೆ ಬೀರುವ ಒತ್ತಡವು ಎಲ್ಲಾ ದಿಕ್ಕುಗಳಲ್ಲಿಯೂ ಸಮಾನವಾಗಿ ಹರಡುತ್ತದೆ ಎಂದು ಯಾವ ಕಾನೂನು ಹೇಳುತ್ತದೆ?

A) Archimedes Principle | ಆರ್ಕಿಮಿಡಿಸ್ ತತ್ವ

B) Boyle s Law | ಬಾಯ್ಲ್ಸ್ ಕಾನೂನು

C) Hook s Law | ಹುಕ್ಸ್ ಕಾನೂನು

D) Pascal s Law | ಪ್ಯಾಸ್ಕಲ್ ಕಾನೂನು

Answer: D) Pascal s Law | ಪ್ಯಾಸ್ಕಲ್ ಕಾನೂನು

---

39. What is the name of the clutch shown in the figure? | ಚಿತ್ರದಲ್ಲಿ ತೋರಿಸಿರುವ ಕ್ಲಚ್‌ನ ಹೆಸರೇನು?

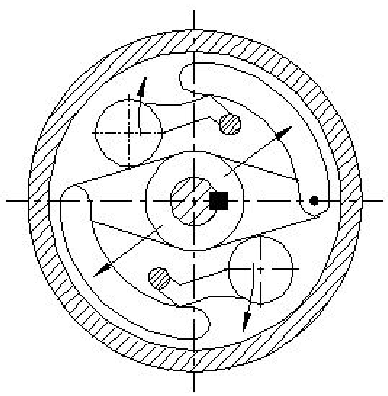

A) Over riding clutch | ಓವರ್ ರೈಡಿಂಗ್ ಕ್ಲಚ್

B) Air clutch | ಏರ್ ಕ್ಲಚ್

C) Centrifugal clutch | ಕೇಂದ್ರಾಪಗಾಮಿ ಕ್ಲಚ್

D) Cone clutch | ಕೋನ್ ಕ್ಲಚ್

Answer: C) Centrifugal clutch | ಕೇಂದ್ರಾಪಗಾಮಿ ಕ್ಲಚ್

---

40. How the gripping property of the dried belt is improved? | ಒಣಗಿದ ಬೆಲ್ಟ್ ಹಿಡಿತದ ಆಸ್ತಿಯನ್ನು ಹೇಗೆ ಸುಧಾರಿಸುವುದು?

A) By applying powdered resin | ಪುಡಿಮಾಡಿದ ರೇಸಿನನ್ನು ಅಪ್ಲೈ ಮಾಡುವ ಮೂಲಕ

B) By Reducing the distance between pulleys | ಪುಲ್ಲಿಗಳ ನಡುವಿನ ಅಂತರವನ್ನು ಕಡಿಮೆ ಮಾಡುವ ಮೂಲಕ

C) By Increasing the distance between pulleys | ಪುಲ್ಲಿಗಳ ನಡುವಿನ ಅಂತರವನ್ನು ಹೆಚ್ಚಿಸುವ ಮೂಲಕ

D) By using Jockey pulley | ಜಾಕಿ ಪುಲ್ಲಿಯನ್ನು ಬಳಸುವ ಮೂಲಕ

Answer: A) By applying powdered resin | ಪುಡಿಮಾಡಿದ ರೇಸಿನನ್ನು ಅಪ್ಲೈ ಮಾಡುವ ಮೂಲಕ

---

41. What is the name of the gear shown in the figure? | ಚಿತ್ರದಲ್ಲಿ ತೋರಿಸಿರುವ ಗೇರ್‌ನ ಹೆಸರೇನು

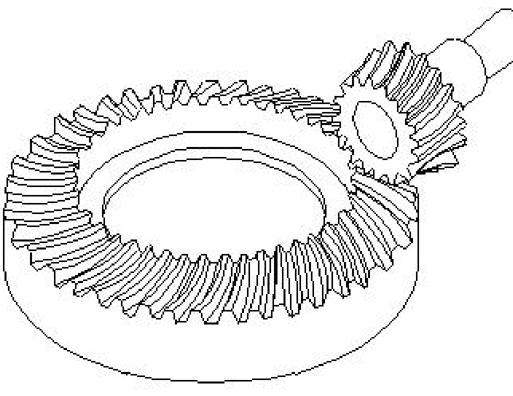

A) Mitre gear | ಮಿಟರ್ ಗೇರ್

B) Worm shaft and worm gear | ವರ್ಮ್ ಶಾಫ್ಟ್ ಮತ್ತು ವರ್ಮ್ ಗೇರ್

C) Bevel gear | ಬೆವೆಲ್ ಗೇರ್

D) Hypoid gear | ಹೈಪಾಯಿಡ್ ಗೇರ್

Answer: D) Hypoid gear | ಹೈಪಾಯಿಡ್ ಗೇರ್

---

42. What is the name of the clutch shown in the figure? | ಚಿತ್ರದಲ್ಲಿ ತೋರಿಸಿರುವ ಕ್ಲಚ್‌ನ ಹೆಸರೇನು?

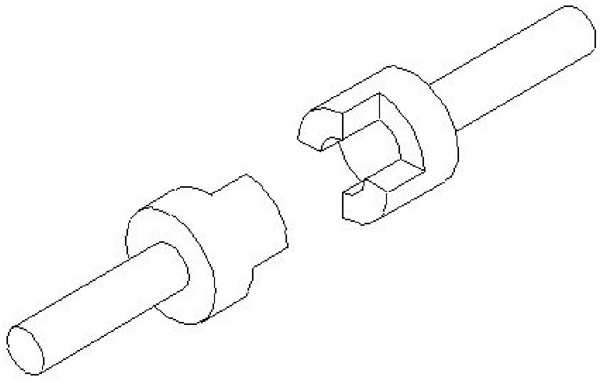

A) Cone clutch | ಕೋನ್ ಕ್ಲಚ್
B) Dog clutch | ಡಾಗ್ ಕ್ಲಚ್
C) Air clutch | ಏರ್ ಕ್ಲಚ್
D) Single plate clutch | ಸಿಂಗಲ್ ಪ್ಲೇಟ್ ಕ್ಲಚ್

Answer: B) Dog clutch | ಡಾಗ್ ಕ್ಲಚ್

---

43. What is the name of the part marked as ‘x’ shown in the figure? | ಚಿತ್ರದಲ್ಲಿ ತೋರಿಸಿರುವ □ xಎಂದು ಗುರುತಿಸಲಾದ ಭಾಗದ ಹೆಸರೇನು?

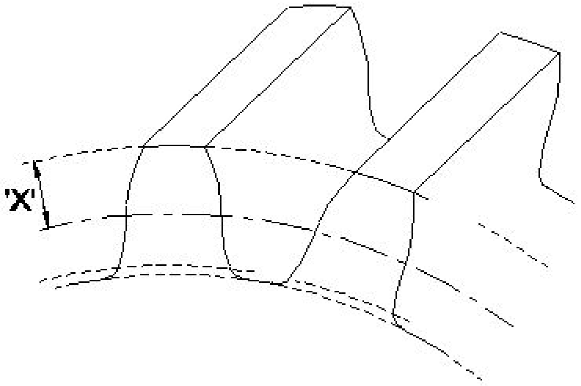

A) Root circle | ರೂಟ್ ಸರ್ಕಲ್
B) Face width | ಮುಖದ ಅಗಲ
C) Addendum | ಅಡ್ಡೆನ್ಡಮ್
D) Flank | ಫ್ಲಾಂಕ್

Answer: C) Addendum | ಅಡ್ಡೆನ್ಡಮ್

---

44. Which type of drive is shown in the figure? | ಯಾವ ರೀತಿಯ ಡ್ರೈವ್ ಅನ್ನು ಚಿತ್ರದಲ್ಲಿ ತೋರಿಸಲಾಗಿದೆ?

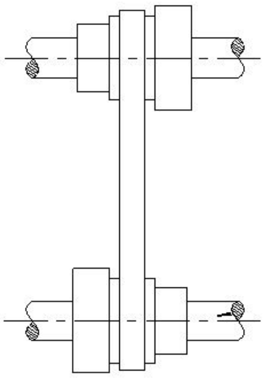

A) Stepped drive | ಸ್ಟೆಪ್ಡ್ ಡ್ರೈವ್
B) Right angled drive | ಬಲ ಕೋನದ ಡ್ರೈವ್
C) Cross-belt drive | ಕ್ರಾಸ್ – ಬೆಲ್ಟ್ ಡ್ರೈವ್
D) Open belt drive | ಕ್ರಾಸ್ ಬೆಲ್ಟ್ ಡ್ರೈವ್

Answer: A) Stepped drive | ಸ್ಟೆಪ್ಡ್ ಡ್ರೈವ್

---

45. What is the SI unit of pressure? | ಒತ್ತಡದ SI ಘಟಕ ಯಾವುದು?

A) Pound
B) Kilogram
C) Pascal
D) Meter

Answer: C) Pascal