Fitter

Q. ID: ITISKILL16759N

December 2026 **Govt ITI Tagadur** Answer Key

Duration: 60 Mins **Total Marks: 50** **Q.ID: ITISKILL16759N**

1. Which metal property can resist the effect of tensile forces without any rupture? | ಕರ್ಷಕ ಶಕ್ತಿಗಳ ಪರಿಣಾಮವನ್ನು ಯಾವುದೇ ಛಿದ್ರವಿಲ್ಲದೆ ಪ್ರತಿರೋಧಿಸುವ ಲೋಹದ ಗುಣ ಯಾವುದು?

A) Ductility | ನಮ್ಯತೆ ಗುಣ B) Malleability | ಮೃದುತ್ವ ಗುಣ
C) Elasticity | ಎಲಾಸ್ಟಿಸಿಟಿ ಗುಣ D) Tenacity | ಜಿಗುಟುತನ

Answer: D) Tenacity | ಜಿಗುಟುತನ

2. Identify the name of the triangle? |ತ್ರಿಕೋನದ ಹೆಸರನ್ನು ಗುರುತಿಸುವುದೇ?

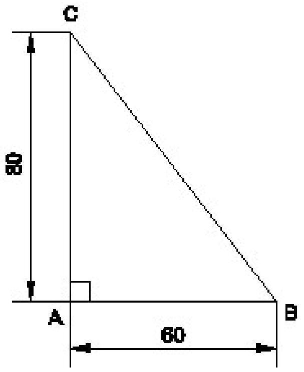

A) Equilateral triangle | ಸಮಕೋನ ತ್ರಿಕೋನ B) Scalene triangle | ಸ್ಕೇಲೀನ್ ತ್ರಿಕೋನ
C) Right angle triangle | ಬಲ ಕೋನ ತ್ರಿಕೋನ D) Isosceles triangle | ಸಮದ್ವಿಬಾಹು ತ್ರಿಭುಜ

Answer: C) Right angle triangle | ಬಲ ಕೋನ ತ್ರಿಕೋನ

3. Identify the conventional symbol of material? | ವಸ್ತುವಿನ ಕನ್ವೆಷನಲ್ ಚಿಹ್ನೆಯನ್ನು ಗುರುತಿಸಿ?

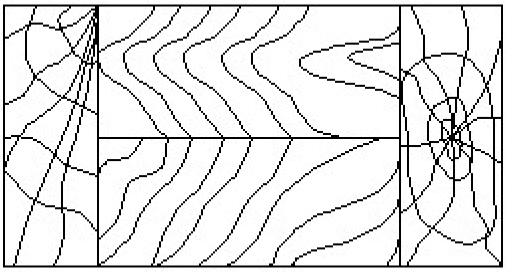

A) Glass | ಗಾಜು B) Wood | ಮರ
C) Lead | ಲೀಡ್ D) Paper | ಪೇಪರ್

Answer: B) Wood | ಮರ

4. Which type of file is used to make the job closer to the finishing size? | ಜಾಬ್ ಪೂರ್ಣಗೊಳಿಸುವ ಗಾತ್ರಕ್ಕೆ (ಫಿನಿಶಿಂಗ್ ಸೈಜ್) ಹತ್ತಿರವಾಗಿಸಲು ಯಾವ ರೀತಿಯ ಫೈಲ್ ಅನ್ನು ಬಳಸಲಾಗುತ್ತದೆ?

A) Double cut file | ಡಬಲ್ ಕಟ್ ಫೈಲ್ B) Curved cut file | ಕರ್ವ್ಡ್ ಕಟ್ ಫೈಲ್
C) Second cut file | ಸೆಕೆಂಡ್ ಕಟ್ ಫೈಲ್ D) Single cut file | ಸಿಂಗಲ್ ಕಟ್ ಫೈಲ್

Answer: C) Second cut file | ಸೆಕೆಂಡ್ ಕಟ್ ಫೈಲ್

5. What is the simplified value of (3x + 15) / 5x + 25)

A) (-5/3) B) (-3/5)
C) (3/5) D) (5/3)

Answer: C) (3/5)

6. What will be the effect if the metal reaches the melting temperature? | ಲೋಹವು ಕರಗುವ ತಾಪಮಾನವನ್ನು ತಲುಪಿದರೆ ಏನು ಪರಿಣಾಮ ಬೀರುತ್ತದೆ?

A) Change in weight | ತೂಕದಲ್ಲಿ ಬದಲಾವಣೆ B) Change in pressure | ಒತ್ತಡದಲ್ಲಿ ಬದಲಾವಣೆ
C) Change in specific gravity | ನಿರ್ದಿಷ್ಟ ಗುರುತ್ವಾಕರ್ಷಣೆಯಲ್ಲಿ ಬದಲಾವಣೆ D) Change in shape | ಆಕಾರದಲ್ಲಿ ಬದಲಾವಣೆ

Answer: D) Change in shape | ಆಕಾರದಲ್ಲಿ ಬದಲಾವಣೆ

7. Which angle is represented by the symbol ““γ”” on the cutting chisel shown in the figure? | ಕತ್ತರಿಸುವ ಚಾಣದ ಮೇಲೆ ಗುರತಿಸಿದ □γ” ನ ಗುರುತು ಯಾವ ಕೋನವನ್ನು ತೋರಿಸುತ್ತದೆ?

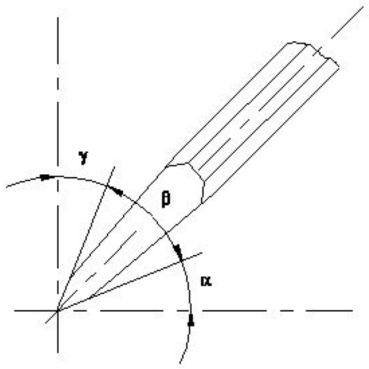

A) Rake angle | ರೇಕ್ ಆಂಗಲ್ B) Cutting angle | ಕಟಿಂಗ್ ಆಂಗಲ್
C) Clearance angle | ಕ್ಲಿಯರೆನ್ಸ ಆಂಗಲ್ D) Wedge angle | ವೆಡ್ಜ್ ಆಂಗಲ್

Answer: A) Rake angle | ರೇಕ್ ಆಂಗಲ್

8. What is the subtracted value of 3x - 4x² +2y² from 4y²-2x + 8x²?

A) 2y² - 5x -12x² B) 2y²- 5x + 12x²

C) (-2y²-5x + 12x²)
D) 2y²+ 5x -12x²

Answer: B) 2y²- 5x + 12x²

---

9. What is the name of the part marked as □ X□ in vernier caliper shown in the figure? | ಚಿತ್ರದಲ್ಲಿ ತೋರಿಸಿರುವ ವರ್ನಿಯರ್ ಕ್ಯಾಲಿಪರ್‌ನಲ್ಲಿ □ X□ಎಂದು ಗುರುತಿಸಲಾದ ಭಾಗದ ಹೆಸರೇನು?

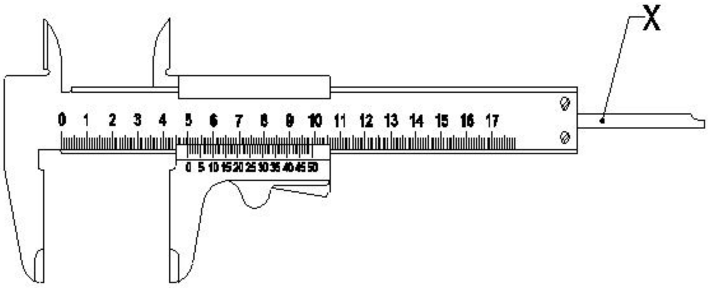

A) Fixed jaw | ಫಿಕ್ಸಡ್ ಜಾ
B) Beam | ಬೀಮ್
C) Thumb lever | ಥಂಬ್ ಲಿವರ್
D) Depth bar | ಡೆಪ್ತ್ ಬಾರ್

Answer: D) Depth bar | ಡೆಪ್ತ್ ಬಾರ್

---

10. What is the name of the part marked as 'X' shown in the figure? | ಚಿತ್ರದಲ್ಲಿ ತೋರಿಸಿರುವ □ X□ಎಂದು ಗುರುತಿಸಲಾದ ಭಾಗದ ಹೆಸರೇನು?

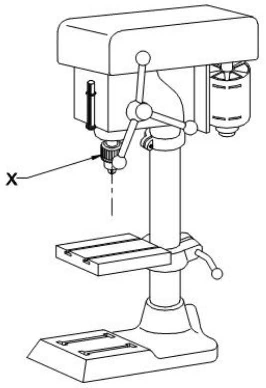

A) Driving motor | ಡ್ರೈವಿಂಗ್ ಮೋಟಾರ್
B) Depth gauge and stop | ಡೆಪ್ತ್ ಗೇಜ್ ಮತ್ತು ಸ್ಟಾಪ್
C) Drill chuck | ಡ್ರಿಲ್ ಚಕ್
D) Feed handle | ಫೀಡ್ ಹ್ಯಾಂಡಲ್

Answer: C) Drill chuck | ಡ್ರಿಲ್ ಚಕ್

---

11. Which material property returns to its original shape after the withdrawal of applied force? | ಅಪ್ಲೈಡ್ ಫೋರ್ಸ್ ಬಿಡುಗಡೆ ಮಾಡಿದ ನಂತರ ಯಾವ ವಸ್ತುವಿನ ಗುಣವು ಅದರ ಮೂಲ ಆಕಾರಕ್ಕೆ ಮರಳುತ್ತದೆ?

A) Plasticity | ಪ್ಲಾಸ್ಟಿಸಿಟಿ
B) Toughness | ಗಟ್ಟಿತನ
C) Elasticity | ಎಲಾಸ್ಟಿಸಿಟಿ
D) Hardness | ಗಡಸುತನ

Answer: C) Elasticity | ಎಲಾಸ್ಟಿಸಿಟಿ

---

12. What is the name of the part marked as 'X' shown in the figure? | ಚಿತ್ರದಲ್ಲಿ ತೋರಿಸಿರುವ □ X□ಎಂದು ಗುರುತಿಸಲಾದ ಭಾಗದ ಹೆಸರೇನು?

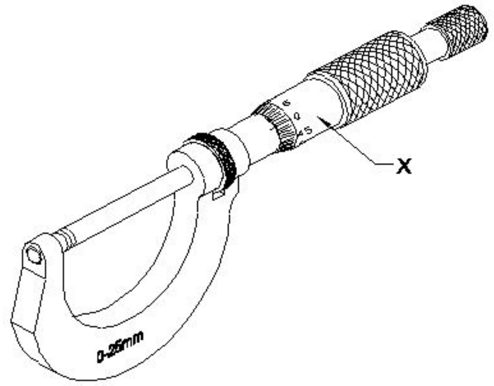

A) Spindle | ಸ್ಪಿಂಡಲ್
B) Sleeve | ಸ್ಲೀವ್
C) Thimble | ಥಿಂಬಲ್
D) Spindle lock | ಸ್ಪಿಂಡಲ್ ಲಾಕ್

Answer: C) Thimble | ಥಿಂಬಲ್

---

13. What is the value of x if (x + 2) / 2 = 19?

A) 38
B) 36
C) 35
D) 33

Answer: B) 36

---

14. Which caliper is used for finding the centre of the round bar? | ವೃತ್ತಾಕಾರದ ಸರಳಿನ ಕೇಂದ್ರ ಬಿಂದುವನ್ನು ಗುರುತಿಸಲು (ಸೆಂಟರ್ ಆಫ್ ದಿ ರೌಂಡ್ ಬಾರ್) ಯಾವ ಕ್ಯಾಲಿಫರನ್ನು ಬಳಸಾಗುತ್ತದೆ?

A) Jenny caliper | ಜೆನ್ನಿ ಕ್ಯಾಲಿಫರ್
B) Inside caliper | ಒಳಬದಿ (ಇನ್ಸೈಡ್) ಕ್ಯಾಲಿಫರ್
C) Outside caliper | ಹೊರಬದಿ (ಔಟ್ಸೈಡ್) ಕ್ಯಾಲಿಫರ್
D) Firm joint caliper | ಸ್ಥಿರ ಜೋಡಣೆ (ಫರ್ಮ್ ಜಾಯಿಂಟ್) ಕ್ಯಾಲಿಫರ್

Answer: A) Jenny caliper | ಜೆನ್ನಿ ಕ್ಯಾಲಿಫರ್

---

15. Which type of "V" block is shown in the figure? | ಚಿತ್ರದಲ್ಲಿ ಯಾವ ರೀತಿಯ □ V□ಬ್ಲಾಕ್ ಅನ್ನು ತೋರಿಸಲಾಗಿದೆ?

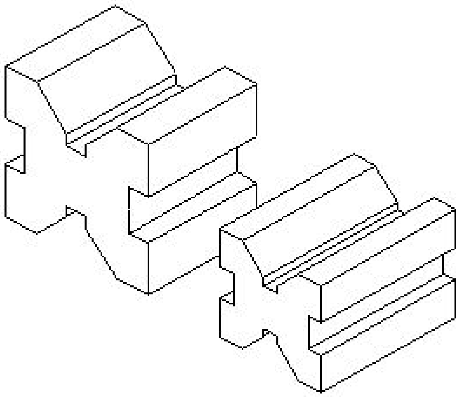

A) Single level single groove | ಸಿಂಗಲ್ ಲೆವೆಲ ಸಿಂಗಲ್ ಗ್ರೂವ್
B) Single level double groove | ಸಿಂಗಲ್ ಲೆವಲ್ ಡಬಲ್ ಗ್ರೂವ್
C) Double level double groove | ಡಬಲ್ ಲೆವಲ್ ಡಬಲ್ ಗ್ರೂವ್
D) Double level single groove | ಡಬಲ್ ಲೆವಲ್ ಸಿಂಗಲ್ ಗ್ರೂವ್ □ V□ಬ್ಲಾಕ್

Answer: D) Double level single groove | ಡಬಲ್ ಲೆವಲ್ ಸಿಂಗಲ್ ಗ್ರೂವ್ □ V□ಬ್ಲಾಕ್

---

16. Which drawing dimension is correct as per IS standard? |

IS ಮಾನದಂಡದ ಪ್ರಕಾರ ಯಾವ ರೇಖಾಚಿತ್ರದ ಆಯಾಮವು ಸರಿಯಾಗಿದೆ?

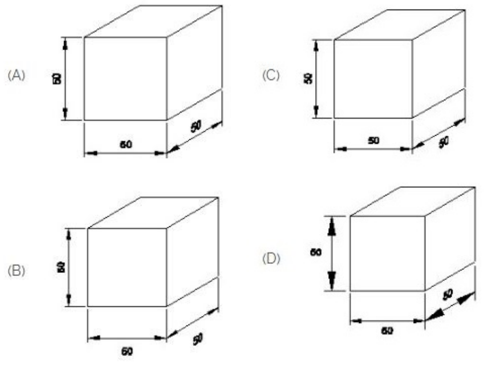

A) C
B) B
C) D
D) A

Answer: D) A

---

17. Which metal cutting saw is used to cut large cross section area? | ವಿಶಾಲ ವೃತ್ತಾಕಾರಾದ ಭಾಗವನ್ನು ಕತ್ತರಿಸಲು ಯಾವ ಕಟಿಂಗ ಸಾ ಬಳಸಲಾಗುತ್ತದೆ?

A) Power saw | ಪವರ್ ಸಾ
B) Horizontal band saw | ಹಾರಿಜಾಂಟಲ್ ಬ್ಯಾಂಡ್ ಸಾ
C) Circular saw | ಸರ್ಕ್ಯುಲರ್ ಸಾ
D) Contour saw | ಕಾಂಟೂರ್ ಸಾ

Answer: C) Circular saw | ಸರ್ಕ್ಯುಲರ್ ಸಾ

---

18. Which part of the bevel protractor comes in contact with the inclined surface while measuring? | ಬಿವೆಲ್ ಕೋನಮಾಪಕದ ಯಾವ ಭಾಗವು ಅಳತೆಮಾಡುವಾಗ ಓರಯಾಗಿರುವ ಮೇಲ್ಮೈಯನ್ನು ಸೇರುತ್ತದೆ?

A) Blade | ಬ್ಲೇಡ್
B) Stock | ಸ್ಟಾಕ್
C) Disc | ಡಿಸ್ಕ್
D) Dial | ಡಯಲ್

Answer: A) Blade | ಬ್ಲೇಡ್

---

19. What is the name of the metal-cutting saws shown in the figure? | ಚಿತ್ರದಲ್ಲಿ ತೋರಿಸಿರುವ ಲೋಹ ಕತ್ತರಿಸುವ ಗರಗಸಗಳ ಹೆಸರೇನು?

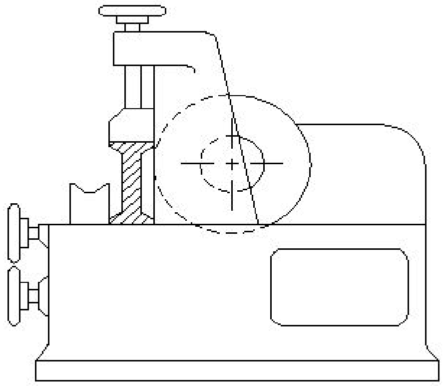

A) Contour saw | ಕಾಂಟೂರ್ ಬ್ಯಾಂಡ್ ಸಾ
B) Circular saw | ಸರ್ಕ್ಯುಲರ್ ಸಾ
C) Horizontal band - saw | ಹಾರಿಜಾಂಟಲ್ ಬ್ಯಾಂಡ್ ಸಾ
D) Power saw | ಪವರ್ ಸಾ

Answer: B) Circular saw | ಸರ್ಕ್ಯುಲರ್ ಸಾ

---

20. Which metal is a good conductor of heat and electricity? | ಯಾವ ಲೋಹವು ಶಾಖ ಮತ್ತು ವಿದ್ಯುಚ್ಛಕ್ತಿಯ ಉತ್ತಮ ವಾಹಕವಾಗಿದೆ?

A) Mild steel | ಮೈಲ್ಡ್ ಸ್ಟೀಲ್
B) Cast iron | ಕ್ಯಾಸ್ಟ್ ಐರನ್
C) Wrought iron | ರೌಟ್ ಐರನ್
D) Copper | ಕಾಪರ್

Answer: D) Copper | ಕಾಪರ್

---

21. What is the value of adding (5x+2y), (4x - 7z) and (15z - 3y)?

A) 9x + y - 8z
B) x + 9y + 8z
C) x - 9y + 8z
D) 9x - y + 8z

Answer: D) 9x - y + 8z

---

22. What is the name of the angle between the axis of chisel and the job surface while chipping? | ಕೆತ್ತುವಾಗ ಚಾಣದ ಅಕ್ಷ ರೇಖೆ (ಆಕ್ಸಿಸ್ ಆಫ್ ಚಿಸೆಲ್) ಮತ್ತು ಜಾಬ್‌ನ ಮೇಲ್ಮೈ ನಡುವಿನ ಕೋನವನ್ನು (ಆಂಗಲ್) ಹೆಸರಿಸಿ.

A) Rake angle | ರೇಕ್ ಆಂಗಲ್
B) Angle of inclination | ಇಳಿಜಾರಿನ ಆಂಗಲ್
C) Point angle | ಪಾಯಿಂಟ್ ಆಂಗಲ್
D) Clearance angle | ಕ್ಲಿಯರೆನ್ಸ ಆಂಗಲ್

Answer: B) Angle of inclination | ಇಳಿಜಾರಿನ ಆಂಗಲ್

---

23. Identify the correct aligned system dimension? | ಸರಿಯಾದ ಜೋಡಿಸಲಾದ ಸಿಸ್ಟಮ್ ಆಯಾಮವನ್ನು ಗುರುತಿಸುವುದೇ?

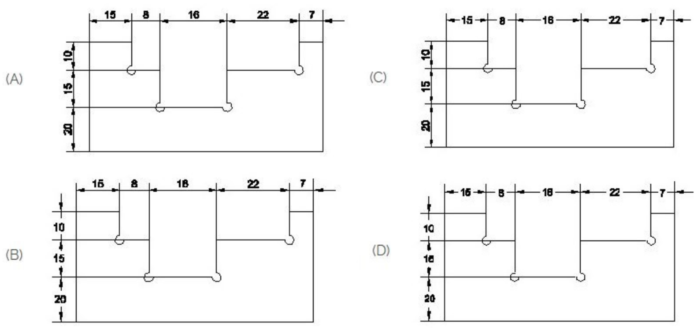

A) A
B) C
C) D
D) B

Answer: A) A

---

24. Which metal property is beneficial for melting? | ಲೋಹದ ಯಾವ ಗುಣವು ಕರಗುವಿಕೆಗೆ ಪ್ರಯೋಜನಕಾರಿಯಾಗಿದೆ?

A) Structure | ಸ್ಟ್ರಕ್ಚರ್
B) Specific gravity | ನಿರ್ದಿಷ್ಟ ಗುರುತ್ವಾಕರ್ಷಣೆ
C) Conductivity | ವಾಹಕತೆ
D) Fusibility | ಫ್ಯೂಸಿಬಿಲಿಟಿ

Answer: D) Fusibility | ಫ್ಯೂಸಿಬಿಲಿಟಿ

---

25. Which metal property can be drawn into the wire without any rupture? | ಯಾವುದೇ ಛಿದ್ರವಿಲ್ಲದೆ ತಂತಿಯೊಳಗೆ ಎಳೆಯಬಹುದಾದ ಲೋಹದ ಗುಣ ಯಾವುದು?

A) Malleability | ಮೃದುತ್ವ ಗುಣ
B) Ductility | ನಮ್ಯತೆ ಗುಣ
C) Elasticity | ಎಲಾಸ್ಟಿಸಿಟಿ ಗುಣ
D) Tenacity | ಜಿಗುಟುತಣ

Answer: B) Ductility | ನಮ್ಯತೆ ಗುಣ

26. Which dimension correctly marked in the circle as per standard? | ಮಾನದಂಡದ ಪ್ರಕಾರ ವೃತ್ತದಲ್ಲಿ ಯಾವ ಆಯಾಮವನ್ನು ಸರಿಯಾಗಿ ಗುರುತಿಸಲಾಗಿದೆ?

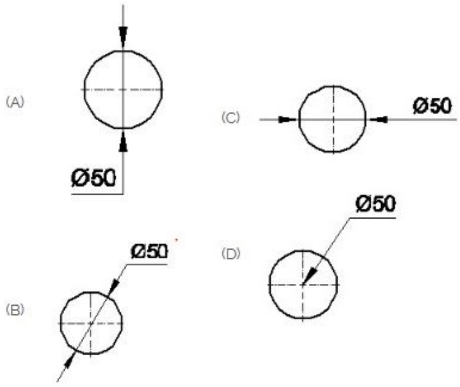

A) D
B) A
C) C
D) B

Answer: D) B

27. What is the name of the drilling machine shown in the figure? | ಚಿತ್ರದಲ್ಲಿ ತೋರಿಸಿರುವ ಡ್ರಿಲ್ಲಿಂಗ್ ಮಷಿನ್ ನ ಹೆಸರೇನು?

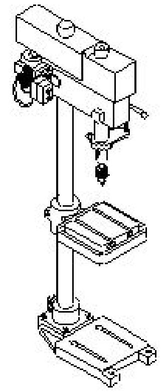

A) Pillar drilling machine | ಪಿಲ್ಲರ್ ಡ್ರಿಲ್ಲಿಂಗ್ ಮಷಿನ್
B) Bench drilling machine | ಬೆಂಚ್ ಡ್ರಿಲ್ಲಿಂಗ್ ಮಷಿನ್
C) Radial drilling machine | ರೇಡಿಯಲ್ ಡ್ರಿಲ್ಲಿಂಗ್ ಮಷಿನ್
D) Gang drilling machine | ಗ್ಯಾಂಗ್ ಡ್ರೀಲ್ಲಿಂಗ್ ಮಶೀನ್

Answer: A) Pillar drilling machine | ಪಿಲ್ಲರ್ ಡ್ರಿಲ್ಲಿಂಗ್ ಮಷಿನ್

28. What is the value of 625⁰?

A) 525
B) 25
C) 0
D) 1

Answer: D) 1

29. Identify the line □ b□ ? | □ ಸಾಲನ್ನು ಗುರುತಿಸುವುದೇ?

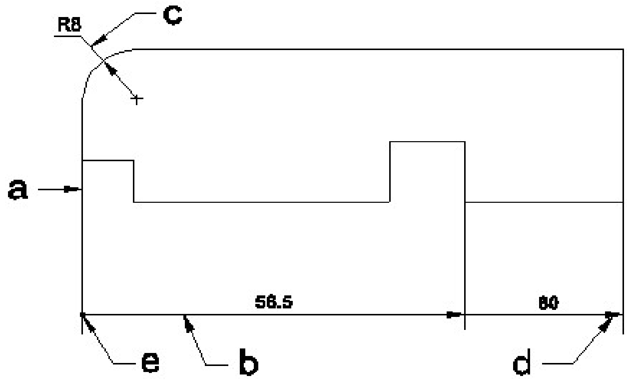

A) Leader line | ಲೀಡರ್ ಲೈನ್
B) Extension line | ಎಕ್ಸಟೆನ್ಶನ್ ಲೈನ್
C) Termination of dimension line | ಆಯಾಮ ರೇಖೆಯ ಮುಕ್ತಾಯ
D) Dimension line | ಡೈಮೆನ್ಶನ್ ಲೈನ್

Answer: D) Dimension line | ಡೈಮೆನ್ಶನ್ ಲೈನ್

30. Identify the name of prism? | ಪ್ರಿಸ್ಮ್ ಹೆಸರನ್ನು ಗುರುತಿಸುವುದೇ?

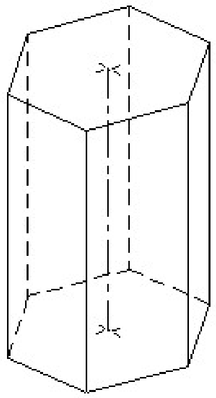

A) Hexagonal prism | ಷಡ್ಭುಜೀಯ ಪ್ರಿಸ್ಮ್
B) Square prism | ಚದರ ಪ್ರಿಸ್ಮ್
C) Triangular prism | ತ್ರಿಕೋನ ಪ್ರಿಸ್ಮ್
D) Pentagonal prism | ಪೆಂಟಗೋನಲ್ ಪ್ರಿಸ್ಮ್

Answer: A) Hexagonal prism | ಷಡ್ಭುಜೀಯ ಪ್ರಿಸ್ಮ್

31. What is the accuracy of a metric outside micrometer? | ಮೆಟ್ರಿಕ್ ಔಟ್ ಸೈಡ್ ಮೈಕ್ರೊಮೀಟರ್‌ನ ಆಕ್ಯುರೆಸಿ ಏನು?

A) 0.02 mm
B) 0.002 mm
C) 0.01 mm
D) 0.001 mm

Answer: C) 0.01 mm

32. What is the value of 14x+3y+25x+2y?

A) 17x + 27y
B) 44xy
C) 16x + 28y
D) 39x + 5y

Answer: D) 39x + 5y

33. Which preventive measure should be taken to avoid accidents while using a scriber? | ಸ್ಕ್ರೈಬರ್ ಬಳಸುವಾಗ ಅಪಘಾತಗಳನ್ನು ತಪ್ಪಿಸಲು ಯಾವ ತಡೆಗಟ್ಟುವ ಕ್ರಮವನ್ನು ತೆಗೆದುಕೊಳ್ಳಬೇಕು?

A) Do not use blunt point scriber | ಬ್ಲಂಟ್ ಪಾಯಿಂಟ್ ಸ್ಕ್ರೈಬರ್ ಅನ್ನು ಬಳಸಬೇಡಿ

B) Do not hold the scriber vertically | ಸ್ಕ್ರೈಬರ್ ಅನ್ನು ಲಂಬವಾಗಿ (ವರ್ಟಿಕಲ್) ಹಿಡಿದಿಟ್ಟುಕೊಳ್ಳಬೇಡಿ

C) Place a cork on the scriber point | ಸ್ಕ್ರೈಬರ್ ಪಾಯಿಂಟ್‌ನಲ್ಲಿ ಕಾರ್ಕ್ ಅನ್ನು ಇರಿಸಿ

D) Put the scriber in the shirt pocket | ಸ್ಕ್ರೈಬರ್ ಅನ್ನು ಶರ್ಟ್ ಜೇಬಿನಲ್ಲಿ ಇರಿಸಿ

Answer: C) Place a cork on the scriber point | ಸ್ಕ್ರೈಬರ್ ಪಾಯಿಂಟ್‌ನಲ್ಲಿ ಕಾರ್ಕ್ ಅನ್ನು ಇರಿಸಿ

---

34. Which mechanical property of metal extends in all directions without rupturing during hammering? | ಲೋಹದ ಯಾವ ಯಾಂತ್ರಿಕ ಗುಣವು ಹ್ಯಾಮರಿಂಗ್ ಸಮಯದಲ್ಲಿ ಛಿದ್ರವಾಗದೆ ಎಲ್ಲಾ ದಿಕ್ಕುಗಳಲ್ಲಿಯೂ ವಿಸ್ತರಿಸುತ್ತದೆ?

A) Ductility | ಡಕ್ಟಿಲಿಟಿ

B) Fusibility | ಫ್ಯೂಸಿಬಿಲಿಟಿ

C) Malleability | ಮೃದುತ್ವ

D) Elasticity | ಎಲಾಸ್ಟಿಸಿಟಿ

Answer: C) Malleability | ಮೃದುತ್ವ

---

35. What is the name of the part marked as ‘X’ shown in the figure? | ಚಿತ್ರದಲ್ಲಿ ತೋರಿಸಿರುವ X ಎಂದು ಗುರುತಿಸಲಾದ ಭಾಗದ ಹೆಸರೇನು?

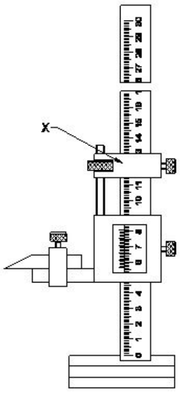

A) Main scale | ಮೇನ್ ಸ್ಕೇಲ್

B) Beam | ಬೀಮ್

C) Fine adjusting nut | ಫೈನ್ ಅಡ್ಜಸ್ಟಮೆಂಟ್ ನಟ್

D) Fine adjusting slide | ಫೈನ್ ಅಡ್ಜಸ್ಟಿಂಗ್ ಸ್ಲೈಡ್

Answer: D) Fine adjusting slide | ಫೈನ್ ಅಡ್ಜಸ್ಟಿಂಗ್ ಸ್ಲೈಡ್

---

36. Which metal property can with stand shock or impact? | ಯಾವ ಲೋಹದ ಗುಣ ಆಘಾತ ಅಥವಾ ಪ್ರಭಾವದಿಂದ ನಿಲ್ಲಬಲ್ಲದು?

A) Tenacity | ಜಿಗುಟತನ

B) Brittleness | ದುರ್ಬಲತೆ

C) Toughness | ದೃಢತೆ

D) Hardness | ಗಡಸುತನ

Answer: C) Toughness | ದೃಢತೆ

---

37. How should one avoid accidents in a workplace? | ಕೆಲಸದ ಸ್ಥಳದಲ್ಲಿ ಅಪಘಾತವನ್ನು ತೊಡೆದು ಹಾಕುವುದು ಹೇಗೆ?

A) Doing work in one s own way | ಸ್ವಂತ ರೀತಿಯಲ್ಲಿ ಕೆಲಸ ಮಾಡುವುದು

B) Not observing safety procedure | ಸುರಕ್ಷತಾ ಕಾರ್ಯವಿಧಾನವನ್ನು ಗಮನಿಸದೆ ಇರುವ ಮೂಲಕ

C) Doing work in ancient way | ಪುರಾತನ ರೀತಿಯಲ್ಲಿ ಕೆಲಸ ಮಾಡುತ್ತಿದೆ

D) Observing safety rules in all aspects | ಎಲ್ಲಾ ಅಂಶಗಳಲ್ಲಿ ಸುರಕ್ಷತಾ ನಿಯಮಗಳನ್ನು ಗಮನಿಸುವುದು

Answer: D) Observing safety rules in all aspects | ಎಲ್ಲಾ ಅಂಶಗಳಲ್ಲಿ ಸುರಕ್ಷತಾ ನಿಯಮಗಳನ್ನು ಗಮನಿಸುವುದು

---

38. What is the value of any number raised to the power of 0?

A) 1

B) Alpha (?)

C) (-1)

D) 0

Answer: A) 1

---

39. What is the reading of the vernier bevel protractor shown in the figure? | ಚಿತ್ರದಲ್ಲಿ ತೋರಿಸಿರುವ ವರ್ನಿಯರ್ ಬೆವೆಲ್ ಪ್ರೊಟ್ರಾಕ್ಟರ್‌ನ ರೀಡಿಂಗ್ ಏನು?

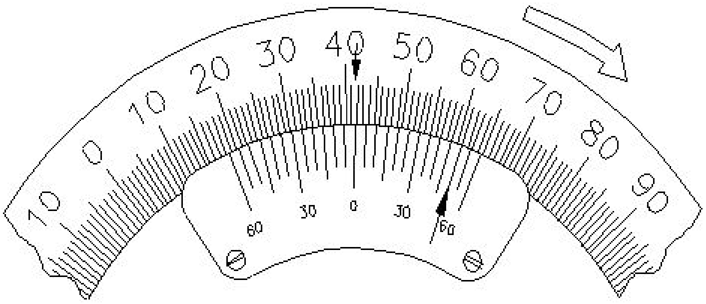

A) 18° 50

B) 41° 50

C) 50° 50

D) 58° 50

Answer: B) 41° 50

---

40. What is the value of x if 13+x =20?

A) 7

B) 9

C) 8

D) 13

Answer: A) 7

---

41. What is the name of the part marked as X shown in the figure? | ಚಿತ್ರದಲ್ಲಿ ತೋರಿಸಿರುವ X ಎಂದು ಗುರುತಿಸಲಾದ ಭಾಗದ ಹೆಸರೇನು?

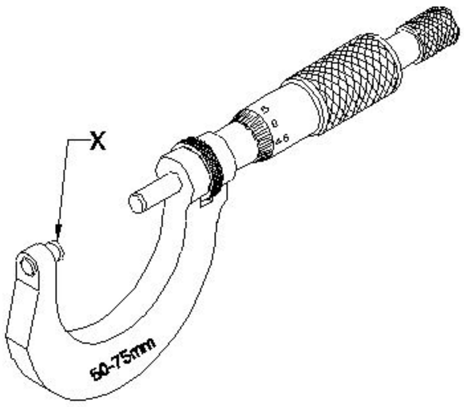

A) Anvil | ಆನ್ವಿಲ್

B) Spindle | ಸ್ಪಿಂಡಲ್

C) Thimble | ಥಿಂಬಲ್

D) Spindle lock | ಸ್ಪಿಂಡಲ್ ಲಾಕ್

Answer: A) Anvil | ಆನ್ವಿಲ್

42. Identify the conventional symbol of material? | ವಸ್ತುವಿನ ಕನ್ವೆಷನಲ್ ಚಿಹ್ನೆಯನ್ನು ಗುರುತಿಸಿ?

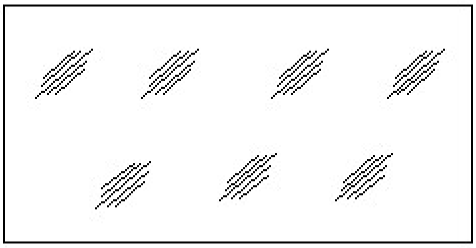

A) Steel | ಸ್ಟೀಲ್

B) Wood | ಮರ

C) Glass | ಗಾಜು

D) Concrete | ಕಾಂಕ್ರೀಟ್

Answer: C) Glass | ಗಾಜು

---

43. Identify the conventional symbol of material? | ವಸ್ತುವಿನ ಕನ್ವೆಷನಲ್ ಚಿಹ್ನೆಯನ್ನು ಗುರುತಿಸಿ?

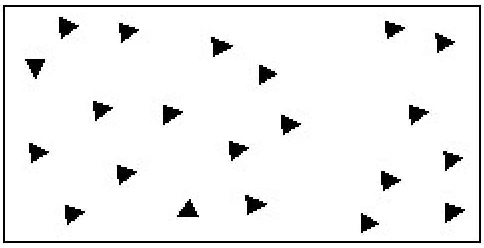

A) Wood | ಮರ

B) Concrete | ಕಾಂಕ್ರೀಟ್

C) Steel | ಸ್ಟೀಲ್

D) Glass | ಗಾಜು

Answer: B) Concrete | ಕಾಂಕ್ರೀಟ್

---

44. Which mechanical property of metal has the ability to withstand wear and abrasion? | ಲೋಹದ ಯಾವ ಯಾಂತ್ರಿಕ ಗುಣವು ಸವೆತ ಮತ್ತು ಸವೆತವನ್ನು ತಡೆದುಕೊಳ್ಳುವ ಸಾಮರ್ಥ್ಯವನ್ನು ಹೊಂದಿದೆ?

A) Brittleness | ಸೂಕ್ಷ್ಮತೆ

B) Malleability | ಮೃದುತ್ವ

C) Hardness | ಗಡಸುತನ

D) Toughness | ಗಟ್ಟಿತನ

Answer: C) Hardness | ಗಡಸುತನ

---

45. Which metal property permits no permanent distortion on before breaking? | ಯಾವ ಲೋಹದ ಗುಣ ಒಡೆಯುವ ಮೊದಲು ಶಾಶ್ವತ ಅಸ್ಪಷ್ಟತೆಯನ್ನು ಅನುಮತಿಸುವುದಿಲ್ಲ?

A) Hardness | ಗಡಸುತನ

B) Brittleness | ದುರ್ಬಲತೆ

C) Tenacity | ಜಿಗುಟತನ

D) Toughness | ದೃಡತೆ

Answer: B) Brittleness | ದುರ್ಬಲತೆ

---

46. Which part of an universal surface gauge is used to set scriber exactly at the required position? | ಸ್ಕ್ರೈಬರ್ ಅನ್ನು ಅಗತ್ಯವಿರುವ ಸ್ಥಾನದಲ್ಲಿ ನಿಖರವಾಗಿ ಹೊಂದಿಸಲು ಯೂನಿವರ್ಸಲ್ ಸರ್ಫೇಸ್ ಗೇಜ್‌ನ ಯಾವ ಭಾಗವನ್ನು ಬಳಸಲಾಗುತ್ತದೆ?

A) Fine adjustment screw | ಫೈನ್ ಅಡ್ಜಸ್ಟ್‌ಮೆಂಟ್ ಸ್ಕ್ರೀವ್

B) Rocker arm | ರಾಕರ್ ಆರ್ಮ

C) Guide pin | ಗೈಡ್ ಪಿನ್

D) Snug | ಸ್ನಗ್

Answer: A) Fine adjustment screw | ಫೈನ್ ಅಡ್ಜಸ್ಟ್‌ಮೆಂಟ್ ಸ್ಕ್ರೀವ್

---

47. Identify the conventional symbol of material? | ವಸ್ತುವಿನ ಕನ್ವೆಷನಲ್ ಚಿಹ್ನೆಯನ್ನು ಗುರುತಿಸಿ?

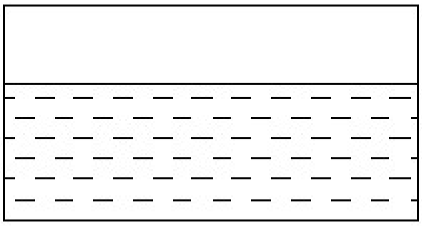

A) Glass | ಗಾಜು

B) Concrete | ಕಾಂಕ್ರೀಟ್

C) Water | ನೀರು

D) Asbestos | ಆಸ್ಬೆಸ್ಟೋಸ್

Answer: C) Water | ನೀರು

---

48. What is the name of the vice shown in the figure? | ಈ ವೈಸ್‌ನ ಹೆಸರೇನು?

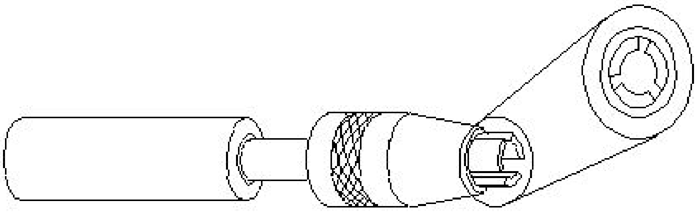

A) Machine vice | ಮಶೀನ್ ವೈಸ್

B) Pipe vice | ಪೈಪ್ ವೈಸ್

C) Pin vice | ಪಿನ್ ವೈಸ್

D) Hand vice | ಕೈ ವೈಸ್

Answer: C) Pin vice | ಪಿನ್ ವೈಸ್

---

49. Which marking media is poisonous? | ಇದರಲ್ಲಿ ಯಾವ ಗುರುತು ಮಾಧ್ಯಮ ವಿಷಕಾರಿಯಾಗಿದ?

A) Cellulose lacquer | ಸೆಲುಲೋಸ್ ಲಾಕ್ವರ್

B) Prussian blue | ಪ್ರುಶಿಯನ್ ಬ್ಲೂ

C) Copper sulphate | ತಾಮ್ರದ ಸಲ್ಫೇಟ್

D) White wash | ವೈಟ್ ವಾಶ್

Answer: C) Copper sulphate | ತಾಮ್ರದ ಸಲ್ಫೇಟ್

---

50. How can you correct the digging of a hammer while striking? | ಹೊಡೆಯುವಾಗ ಸುತ್ತಿಗೆಯ ಅಗೆಯುವಿಕೆಯನ್ನು ಹೇಗೆ ಸರಿಪಡಿಸುವುದು?

A) Giving slight concavity on cheek | ಸುತ್ತಿಗೆಯಲ್ಲಿ ಕೆನ್ನೆಯ ಮೇಲೆ ಸ್ವಲ್ಪ ಸಂಕೋಚನವನ್ನು (ಕಾನ್ಕೇವ್) ನೀಡುವುದು

B) Giving slight concavity on face | ಸುತ್ತಿಗೆಯಲ್ಲಿ ಮುಖದ ಮೇಲೆ ಸ್ವಲ್ಪ ಸಂಕೋಚನವನ್ನು (ಕಾನ್ಕೇವ್) ನೀಡುತ್ತದೆ

C) Giving slight convexity on cheek | ಸುತ್ತಿಗೆಯ ಕೆನ್ನೆಯ ಮೇಲೆ ಸ್ವಲ್ಪ ಪೀನವನ್ನು ನೀಡುತ್ತದೆ

D) Giving slight convexity on face | ಮುಖದ ಮೇಲೆ ಸ್ವಲ್ಪ ಪೀನತೆಯನ್ನು (ಕಾನ್ವೆಕ್ಸಿಟಿ) ನೀಡುತ್ತದೆ

Answer: D) Giving slight convexity on face | ಮುಖದ ಮೇಲೆ ಸ್ವಲ್ಪ ಪೀನತೆಯನ್ನು (ಕಾನ್ವೆಕ್ಸಿಟಿ) ನೀಡುತ್ತದೆ