FITTER

# Monthlly test

Q. ID: ITISKILL1568FC

May 2026

## GOVE ITI KESTUR

Question Paper

**Duration: 30 Mins** **Total Marks: 20** **ID: ITISKILL1568FC**

Student Name: ______________________________ Roll No: ______________________

**1.** Which cutting fluid is used for heavy duty machine with less cutting speed? | ಕಡಿಮೆ ಕತ್ತರಿಸುವ ವೇಗವನ್ನು ಹೊಂದಿರುವ ಹೆವಿ ಡ್ಯೂಟಿ ಯಂತ್ರಕ್ಕೆ ಯಾವ ಕತ್ತರಿಸುವ ದ್ರವವನ್ನು ಬಳಸಲಾಗುತ್ತದೆ?

A) Straight mineral oil | ಕೊಬ್ಬಿನ ಎಣ್ಣೆ
B) Synthetic fluid | ಸಂಶ್ಲೇಷಿತ ದ್ರವ (ಸಿಂಥೆಟಿಕ್ ಫ್ಲೂಯಿಡ್)
C) Soluble oil | ಕರಗುವ ಎಣ್ಣೆ
D) Fatty oil | ಕೊಬ್ಬಿನ ಎಣ್ಣೆ

**2.** Which documents are used for examining the process to identify areas of improvement? | ಸುಧಾರಣೆಗಳ ಕ್ಷೇತ್ರಗಳನ್ನು ಗುರುತಿಸಲು ಪ್ರಕ್ರಿಯೆಯನ್ನು ಪರೀಕ್ಷಿಸಲು ಯಾವ ದಾಖಲೆಗಳನ್ನು ಬಳಸಲಾಗುತ್ತದೆ?

A) Stage inspection report | ಹಂತದ ತಪಾಸಣೆ ವರದಿ
B) Productivity report | ಉತ್ಪಾದಕತೆಯ ವರದಿ
C) Job card | ಜಾಬ್ ಕಾರ್ಡ್
D) Process chart | ಮೆಷಿನ್ ಚಾರ್ಟ್

**3.** What is the frequency of oiling symbol marked as ‘x’ shown in the figure? | ಚಿತ್ರದಲ್ಲಿ ತೋರಿಸಿರುವ  x ಂದು ಗುರುತಿಸಲಾದ ಎಣ್ಣೆಯ ಚಿಹ್ನೆಯ ಆವರ್ತನೆ ಎಷ್ಟು?

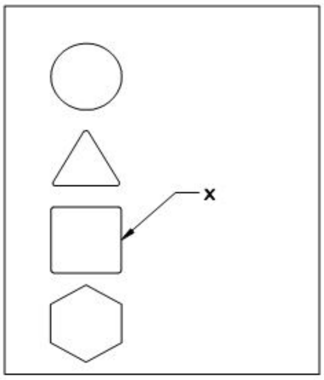


A) Daily | ದೈನಂದಿನ
B) Yearly | ವಾರ್ಷಿಕ
C) Weekly | ಸಾಪ್ತಾಹಿಕ
D) Monthly | ಮಾಸಿಕ

**4.** Which system has categorized wick feed lubrication? | ವಿಕ್ ಫೀಡ್ ನಯಗೊಳಿಸುವಿಕೆಯನ್ನು ಯಾವ ವ್ಯವಸ್ಥೆಯಲ್ಲಿ ಕ್ಯಾಟಗರೈಸ್ ಮಾಡಲಾಗಿದೆ?

A) Force feed | ಬಲವಂತದ ಫೀಡ್
B) Gravity feed | ಗುರುತ್ವ ಫೀಡ್
C) Splash feed | ಸ್ಪ್ಲಾಶ್ ಫೀಡ್
D) Hand feed | ಆಂತರಿಕ ಪ್ರಕಾರ

**5.** Why are the servo mesh oils prepared as gear oils? | ಸರ್ವೋ ಮೆಶ್ ಎಣ್ಣೆಗಳನ್ನು ಗೇರ್ ಎಣ್ಣೆಗಳಾಗಿ ಏಕೆ ತಯಾರಿಸಲಾಗುತ್ತದೆ?

A) Resistant to viscosity | ಸ್ನಿಗ್ಧತೆಗೆ ಪ್ರತಿರೋಧ
B) Resistant to oiliness | ಎಣ್ಣೆಯುಕ್ತತೆಗೆ ಪ್ರತಿರೋಧ
C) Resistant to deposit formation | ಠೇವಣಿ ರಚನೆಗೆ ನಿರೋಧಕ
D) Resistant to lubricity | ಲೂಬ್ರಿಸಿಟಿಗೆ ಪ್ರತಿರೋಧ

**6.** What is the name of the lubrication system shown in the figure? | ಚಿತ್ರದಲ್ಲಿ ತೋರಿಸಿರುವ ಲ್ಯೂಬ್ರಿಕೇಟಿಂಗ್ ವ್ಯವಸ್ಥೆಯ ಹೆಸರೇನು?

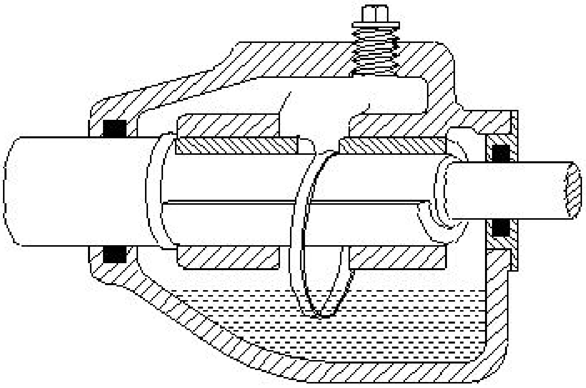

A) Ring oiling | ರಿಂಗ್ ಆಯ್ಲಿಂಗ್
B) Wick feed | ವಿಕ್ ಫೀಡ್
C) Splash system | ಸ್ಪ್ಲಾಶ್ ವ್ಯವಸ್ಥೆ
D) Manual screw down system | ಮ್ಯಾನುಯಲ್ ಸ್ಕ್ರೂ ಡೌನ್ ಸಿಸ್ಟಮ್

**7.** Which is classified as hydrostatic lubrication? | ಯಾವುದನ್ನು ಹೈಡ್ರೋಸ್ಟಾಟಿಕ್ ಲೂಬ್ರಿಕೇಶನ್ ಎಂದು ವರ್ಗೀಕರಿಸಲಾಗಿದೆ?

A) Thin film of lubricant | ಲ್ಯೂಬ್ರಿಕೆಂಟಿನ ತೆಳುವಾದ ಫಿಲ್ಮ್
B) Thick film of lubricant | ಲೂಬ್ರಿಕಂಟ್ ದಪ್ಪ ಫಿಲ್ಮ್
C) Fluidity of lubricant | ಲ್ಯೂಬ್ರಿಕೇಟ್ನ ದ್ರವತೆ
D) Oiliness of lubricant | ಲ್ಯೂಬ್ರಿಕೆಂಟಿನ ಎಣ್ಣೆ

**8.** What is the effect of the lubricating film formed around the shaft when the shaft is rotating at full speed? | ಶಾಫ್ಟ್ ಪೂರ್ಣ ವೇಗದಲ್ಲಿ ತಿರುಗುತ್ತಿರುವಾಗ ಶಾಫ್ಟ್ ಸುತ್ತಲೂ ರೂಪುಗೊಂಡ ಲೂಬ್ರಿಕೇಟಿಂಗ್ ಫಿಲ್ಮ್ ಪರಿಣಾಮವೇನು?

A) Decreases the speed of the shaft | ಶಾಫ್ಟ್ ವೇಗವನ್ನು ಕಡಿಮೆ ಮಾಡುತ್ತದೆ
B) Decreases the frictional resistance | ಘರ್ಷಣೆಯ ಪ್ರತಿರೋಧವನ್ನು ಕಡಿಮೆ ಮಾಡುತ್ತದೆ
C) Increases the frictional resistance | ಘರ್ಷಣೆಯ ಪ್ರತಿರೋಧವನ್ನು ಹೆಚ್ಚಿಸುತ್ತದೆ
D) Increases the speed of the shaft | ಶಾಫ್ಟ್ ವೇಗವನ್ನು ಹೆಚ್ಚಿಸುತ್ತದೆ

**9.** Why is the blended oil preferred in automatic lathes when compared to fatty oil? | ಕೊಬ್ಬಿನ ಎಣ್ಣೆಗೆ ಹೋಲಿಸಿದಾಗ ಮಿಶ್ರಿತ ತೈಲವನ್ನು ಸ್ವಯಂಚಾಲಿತ ಲೇಥ್ ಗಳಲ್ಲಿ ಏಕೆ ಆದ್ಯತೆ ನೀಡಲಾಗುತ್ತದೆ?

A) More resistance to corrosion | ಹೆಚ್ಚು ತುಕ್ಕು ನಿರೋಧಕತೆ

B) More fluidity | ಹೆಚ್ಚು ದ್ರವತೆ

C) Less resistance to corrosion | ಕಡಿಮೆ ತುಕ್ಕು ನಿರೋಧಕತೆ

D) Less fluidity | ಕಡಿಮೆ ದ್ರವತೆ

**10.** Which type of lock washer uses flat or oval type head screw? | ಯಾವ ರೀತಿಯ ಲಾಕ್ ವಾಷರ್ ಫ್ಲಾಟ್ ಅಥವಾ ಅಂಡಾಕಾರದ ಹೆಡ್ ಸ್ಕ್ರೂ ಅನ್ನು ಬಳಸುತ್ತದೆ?

A) Internal and external type | ಆಂತರಿಕ ಮತ್ತು ಬಾಹ್ಯಪ್ರಕಾರ

B) External type | ಬಾಹ್ಯಪ್ರಕಾರ

C) Internal type | ಆಂತರಿಕ ಪ್ರಕಾರ

D) Counter sunk type | ಕೌಂಟರ್ ಮುಳುಗಿದ ಪ್ರಕಾರ

**11.** What is the name of tooth type lock washer shown in the figure? | ಚಿತ್ರದಲ್ಲಿ ತೋರಿಸಿರುವ ಟೂತ್ ಟೈಪ್ ಲಾಕ್ ವಾಷರ್‌ನ ಹೆಸರೇನು?

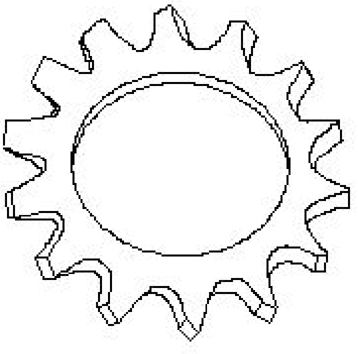

A) Counter sink type | ಕೌಂಟರ್ ಸಿಂಕ್ ಪ್ರಕಾರ

B) Internal type | ಆಂತರಿಕ ಪ್ರಕಾರ

C) External type | ಬಾಹ್ಯಪ್ರಕಾರ

D) Internal and external type | ಆಂತರಿಕ ಮತ್ತು ಬಾಹ್ಯಪ್ರಕಾರ

**12.** What is the name of the report used to measure and review the efficiency of a person, machine and factory? | ವ್ಯಕ್ತಿ, ಯಂತ್ರ ಮತ್ತು ಕಾರ್ಖಾನೆಯ ದಕ್ಷತೆಯನ್ನು ಅಳೆಯಲು ಮತ್ತು ಪರಿಶೀಲಿಸಲು ಬಳಸುವ ವರದಿಯ ಹೆಸರೇನು?

A) Audit report | ಆಡಿಟ್ ವರದಿ

B) Inspection report | ತಪಾಸಣೆ ವರದಿ

C) Medical report | ವೈದ್ಯಕೀಯ ವರದಿ

D) Productivity report | ಉತ್ಪಾದನಾ ವರದಿ

**13.** hat is the name of the lubrication system shown in the figure? | ಚಿತ್ರದಲ್ಲಿ ತೋರಿಸಿರುವ ಲ್ಯೂಬ್ರಿಕೇಟಿಂಗ್ ವ್ಯವಸ್ಥೆಯ ಹೆಸರೇನು?

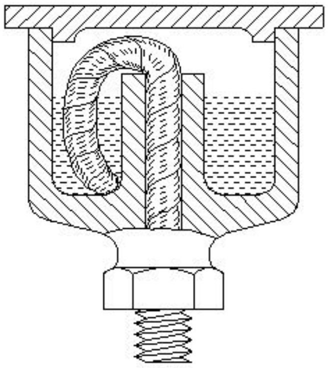

A) Wick feed | ವಿಕ್ ಫೀಡ್

B) Splash feed | ಸ್ಪ್ಲಾಶ್ ಫೀಡ್

C) Hand pressure feed | ಹ್ಯಾಂಡ್ ಒತ್ತಡದ ಫೀಡ್

D) Ring oiling feed | ರಿಂಗ್ ಆಯಿಲ್ಲಿಂಗ್ ಫೀಡ್

**14.** Which cutting fluid is used for turning copper? | ತಾಮ್ರವನ್ನು ಟರ್ನಿಂಗ್ ಮಾಡಲು ಯಾವ ಕತ್ತರಿಸುವ ದ್ರವವನ್ನು ಬಳಸಲಾಗುತ್ತದೆ?

A) Lard oil | ಲಾರ್ಡ್ ಎಣ್ಣೆ

B) Mineral oil | ಖನಿಜ ತೈಲ

C) Soluble oil | ಕರಗುವ ಎಣ್ಣೆ

D) Kerosene | ಸೀಮೆಎಣ್ಣೆ

**15.** What is the name of the lubrication system shown in the figure? | ಚಿತ್ರದಲ್ಲಿ ತೋರಿಸಿರುವ ಲ್ಯೂಬ್ರಿಕೇಟಿಂಗ್ ವ್ಯವಸ್ಥೆಯ ಹೆಸರೇನು?

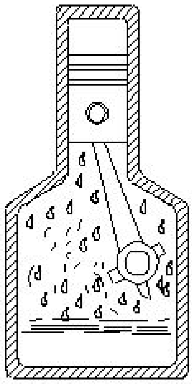

A) Ring oiling | ರಿಂಗ್ ಆಯಿಲ್ಲಿಂಗ್

B) Splash lubricating | ಸ್ಪ್ಲಾಶ್ ಲ್ಯೂಬ್ರಿಕೇಟಿಂಗ್

C) Wick feed | ವಿಕ್ ಫೀಡ್

D) Gravity feed | ಗ್ರಾವಿಟಿ ಫೀಡ್

**16.** What is the frequency of oiling symbol shown in the figure? | ಯಾವ ವ್ಯವಸ್ಥೆಯು ವಿಕ್ ಫೀಡ್ ಲ್ಯೂಬ್ರಿಕೇಷನ್ ವರ್ಗೀಕರಿಸಿದೆ?

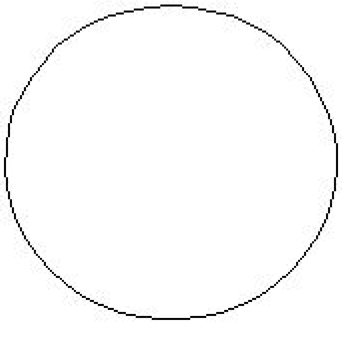

A) Daily | ದೈನಂದಿನ

B) Monthly | ಮಾಸಿಕ

C) Once in six month | ಆರು ತಿಂಗಳಿಗೊಮ್ಮೆ

D) Weekly | ಸಾಪ್ತಾಹಿಕ

**17.** Which cutting oil is used in automatic lathes? | ಸ್ವಯಂಚಾಲಿತ ಲೇಥ್ ಗಳಲ್ಲಿ ಯಾವ ಕತ್ತರಿಸುವ ತೈಲವನ್ನು ಬಳಸಲಾಗುತ್ತದೆ?

A) Compounded (or) blended oil | ಸಂಯೋಜಿತ (ಅಥವಾ) ಮಿಶ್ರಿತ ಎಣ್ಣೆ

B) Straight mineral oil | ನೇರ ಖನಿಜ ತೈಲ

C) Soluble oil | ಕರಗುವ ಎಣ್ಣೆ

D) Fatty oil | ಕೊಬ್ಬಿನ ಎಣ್ಣೆ

**18.** What is the term for that time during which the machine runs automatically without manual intervention? | ಯಂತ್ರವು ಹಸ್ತಚಾಲಿತ ಹಸ್ತಕ್ಷೇಪವಿಲ್ಲದೆ ಸ್ವಯಂಚಾಲಿತವಾಗಿ ಚಲಿಸುವ ಆ ಸಮಯದ ಪದ ಯಾವುದು?

A) Machine cycle time | ಯಂತ್ರ ಸೈಕಲ್ ಸಮಯ

B) Over all cycle time | ಎಲ್ಲಾ ಸೈಕಲ್ ಸಮಯದಲ್ಲಿ

C) Total cycle time | ಒಟ್ಟು ಸೈಕಲ್ ಸಮಯ

D) Auto cycle time | ಸ್ವಯಂ ಸೈಕಲ್ ಸಮಯ

**19.** How low speed gear is lubricated? | ಕಡಿಮೆ ವೇಗದ ಗೇರ್ ಅನ್ನು ಹೇಗೆ ಲ್ಯೂಬ್ರಿಕೇಟ್ ಮಾಡಲಾಗುತ್ತದೆ?

A) Oil pump | ತೈಲ ಪಂಪ್

B) Gravity feed | ಗ್ರಾವಿಟಿ ಫೀಡ್

C) Splash type | ಸ್ಪ್ಲಾಶ್ ಪ್ರಕಾರ

D) Oilcan type or brush | ಆಯಿಲ್ಕ್ಯಾನ್ ಪ್ರಕಾರ ಅಥವಾ ಬ್ರಷ್

**20.** What is the frequency of oiling symbol shown in the figure? | ಚಿತ್ರದಲ್ಲಿ ತೋರಿಸಿರುವ ಆಯಿಲಿಂಗ್ ಚಿಹ್ನೆಯ ಆವರ್ತನ (ಫ್ರೀಕ್ವೆನ್ಸಿ) ಎಷ್ಟು?

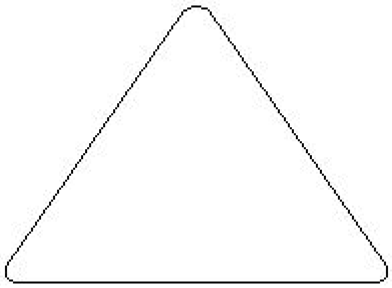

A) Daily | ದೈನಂದಿನ

B) Weekly | ಸಾಪ್ತಾಹಿಕ

C) Frequently | ಆಗಾಗ್ಗೆ

D) Monthly | ಮಾಸಿಕ