ITI Quiz - 06-Apr-2026 11:03 AM

April 2026 **Trinity ITI** Question Paper

Duration: 60 Mins **Total Marks: 90** **ID: ITISKILL1544FV**

Student Name: ______________________ Roll No: ______________________

1. What is the name of the gauge shown in the figure? | ಚಿತ್ರದಲ್ಲಿ ತೋರಿಸಿರುವ ಗೇಜ್ ನ ಹೆಸರೇನು?

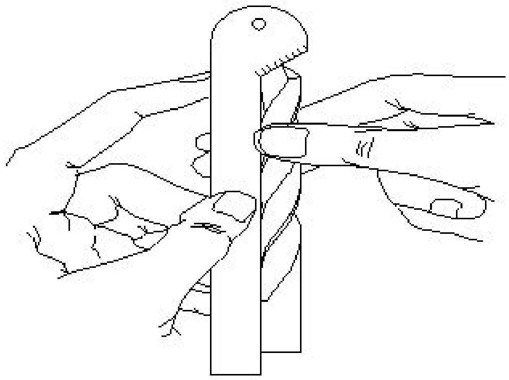

A) Standard wire gauge | ಸ್ಟ್ಯಾಂಡರ್ಡ್ ವೈರ್ ಗೇಜ್
B) Template | ಟೆಂಪ್ಲೇಟ್
C) Drill angle gauge | ಡ್ರಿಲ್ ಆಂಗಲ್ ಗೇಜ್
D) Snap gauge | ಸ್ನ್ಯಾಪ್ ಗೇಜ್

---

2. Which letter specifies the largest diameter of the letter drill? | ಯಾವ ಅಕ್ಷರವು ಲೆಟರ್ ಡ್ರಿಲ್ನ ದೊಡ್ಡ ವ್ಯಾಸವನ್ನು ಸೂಚಿಸುತ್ತದೆ?

A) M
B) Z
C) A
D) O

---

3. Which decides the point angle of the drill? | ಡ್ರಿಲ್ನ ಪಾಯಿಂಟ್ ಕೋನವನ್ನು ಯಾವುದು ನಿರ್ಧರಿಸುತ್ತದೆ?

A) Job material | ಜಾಬ್ ಮೆಟೀರಿಯಲ್
B) Drill material | ಡ್ರಿಲ್ ಮೆಟೀರಿಯಲ್
C) Size of the drill | ಡ್ರಿಲ್ನ ಗಾತ್ರ
D) Cutting speed | ಕಟಿಂಗ್ ಸ್ಪೀಡ್

---

4. Which instrument has the magnification of the small movement of the plunger converted into a rotary motion of the pointer on a circular scale? | ಯಾವ ಉಪಕರಣವು ಪ್ಲಂಗರ್‌ನ ಸಣ್ಣ ಚಲನೆಯ ವರ್ಧನೆಯು ವೃತ್ತಾಕಾರದ ಪ್ರಮಾಣದಲ್ಲಿ ಪಾಯಿಂಟರ್‌ನ ರೋಟರಿ ಚಲನೆಯಾಗಿ ಪರಿವರ್ತನೆಗೊಂಡಿದೆ?

A) Screw thread micrometer | ಸ್ಕ್ರೂ ಥ್ರೆಡ್ ಮೈಕ್ರೋಮೀಟರ್
B) Inside micrometer | ಇನ್ ಸೈಡ್ ಮೈಕ್ರೋಮೀಟರ್
C) Dial test indicator | ಡಯಲ್ ಟೆಸ್ಟ್ ಇಂಡಿಕೇಟರ್
D) Flange micrometer | ಫ್ಲೇಂಜ್ ಮೈಕ್ರೋಮೀಟರ್

---

5. What is the name of the angle marked as ‘X’ shown in the figure? | ಚಿತ್ರದಲ್ಲಿ ತೋರಿಸಿರುವ X ಎಂದು ಗುರುತಿಸಲಾದ ಕೋನದ ಹೆಸರೇನು?

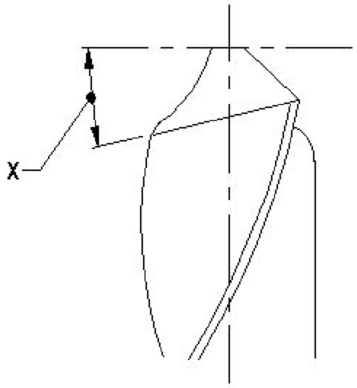

A) Rake angle | ರೇಕ್ ಆಂಗಲ್
B) Chisel angle | ಚಿಸೆಲ್ ಆಂಗಲ್
C) Point angle | ಪಾಯಿಂಟ್ ಆಂಗಲ್
D) Lip clearance angle | ಲಿಪ್ ಕ್ಲಿಯರೆನ್ಸ್ ಆಂಗಲ್

---

6. How the damaged threads are repaired? | ಹಾನಿಗೊಳಗಾದ ತ್ರೆಡ್ಗಳನ್ನು ಹೇಗೆ ಸರಿಪಡಿಸಲಾಗುತ್ತದೆ?

A) By using circular split die | ಸರ್ಕ್ಯುಲರ್ ಸ್ಪ್ಲಿಟ್ ಡೈ ಅನ್ನು ಬಳಸುವ ಮೂಲಕ
B) By using half die | ಅರ್ಧ ಡೈ ಮೂಲಕ
C) By using button die | ಬಟನ್ ಡೈ ಬಳಸುವ ಮೂಲಕ
D) By using die nut | ಡೈ ನಟ್ ಬಳಸುವ ಮೂಲಕ

---

7. What is the use of GO gauge in progressive plug gauge? | ಪ್ರೊಗ್ರೆಸಿವ್ ಪ್ಲಗ್ ಗೇಜ್‌ನಲ್ಲಿ GO ಗೇಜ್‌ನ ಬಳಕೆ ಏನು?

A) To check the upper limit of shaft | ಶಾಫ್ಟ್ ಅಪ್ಪರ್ ಲಿಮಿಟ್ ಪರಿಶೀಲಿಸುತ್ತದೆ
B) To check the upper limit of hole | ಹೋಲ್ ನ ಅಪ್ಪರ್ ಲಿಮಿಟ್ ಪರಿಶೀಲಿಸುತ್ತದೆ
C) To check the lower limit of hole | ಹೋಲ್ ನ ಲೋವರ್ ಲಿಮಿಟ್ ಪರಿಶೀಲಿಸುತ್ತದೆ
D) To check the basic limit of shaft | ಶಾಫ್ಟ್ ಬೇಸಿಕ್ ಲಿಮಿಟ್ ಪರಿಶೀಲಿಸುತ್ತದೆ

---

8. Which machine uses star wheel dressers for dressing the grinding wheel? | ಯಾವ ಯಂತ್ರಕ್ಕೆ ಗ್ರೈಂಡಿಂಗ್ ವೀಲ್ ಅನ್ನು ಡ್ರೆಸ್ಸಿಂಗ್ ಮಾಡಲು ಸ್ಟಾರ್ ವೀಲ್ ಡ್ರೆಸ್ಸರ್ ಅನ್ನು ಬಳಸಲಾಗಿದೆ?

A) Cylindrical grinder | ಸಿಲಿಂಡ್ರಿಕಲ್ ಗ್ರೈಂಡರ್
B) Centreless grinder | ಸೆಂಟರ್ ಲೆಸ್ ಗ್ರೈಂಡರ್
C) Pedestal grinder | ಪೆಡೆಸ್ಟಾಲ್ ಗ್ರೈಂಡರ್
D) Surface grinder | ಸರ್ಫೇಸ್ ಗ್ರೈಂಡರ್

---

9. What is the upper limit of the component size? |

ಕಾಂಪೊನೆಂಟ್ ಸೈಝಿನ ಅಪ್ಪರ್ ಲಿಮಿಟ್ ಏನು?

$$20^{+.008}_{-.005}$$

A) 0.008
B) 0.005
C) 19.995
D) 20.008

---

10. Which is the grade of tolerance? | ಟಾಲರೆನ್ಸ್ ದರ್ಜೆ (ಗ್ರೇಡ್) ಯಾವುದು?

A) Fundamental tolerance | ಫಂಡಮೆಂಟಲ್ ಟಾಲರೆನ್ಸ್ ಸಹನೆ
B) Bilateral tolerance | ಬೈಲಾಟರಲ್ ಟಾಲರೆನ್ಸ್
C) Unilateral tolerance | ಯೂನಿಲ್ಯಾಟರಲ್ ಟಾಲರೆನ್ಸ್
D) Fundamental deviation | ಫಂಡಮೆಂಟಲ್ ಡೀವಿಯೇಶನ್

---

11. Which tool is used to remove high spots on all flat and curved surfaces? | ಎಲ್ಲಾ ಫ್ಲಾಟ್ ಮತ್ತು ಬಾಗಿದ ಮೇಲ್ಮೈಗಳಲ್ಲಿ (ಕರ್ವ್ಡ್ ಸರ್ಫೆಸ್) ಹೆಚ್ಚಿನ ಕಲೆಗಳನ್ನು ತೆಗೆದುಹಾಕಲು ಯಾವ ಸಾಧನವನ್ನು ಬಳಸಲಾಗುತ್ತದೆ?

A) Scraper | ಸ್ಕ್ರೇಪರ್
B) File | ಫೈಲ್
C) Chisel | ಚಿಸೆಲ್
D) Hacksaw | ಹ್ಯಾಕ್ ಸಾ

---

12. Which micrometer has the provision of interchangeable anvils? | ಯಾವ ಮೈಕ್ರೋಮೀಟರ್ ಪರಸ್ಪರ ಬದಲಾಯಿಸಬಹುದಾದ ಅಂವಿಲ್‌ಗಳನ್ನು ಹೊಂದಿದೆ?

A) Screw thread micrometer | ಸ್ಕ್ರೂ ಥ್ರೆಡ್ ಮೈಕ್ರೋಮೀಟರ್
B) Outside micrometer | ಔಟ್ಸೈಡ್ ಮೈಕ್ರೋಮೀಟರ್
C) Inside micrometer | ಇನ್ಸೈಡ್ ಮೈಕ್ರೋಮೀಟರ್
D) Depth micrometer | ಡೆಪ್ತ್ ಮೈಕ್ರೋಮೀಟರ್

---

13. What is the effect, if the clearance angle of drill is more than the recommended? | ಡ್ರಿಲ್‌ನ ಕ್ಲಿಯರೆನ್ಸ್ ಕೋನವು ಶಿಫಾರಸು ಮಾಡಿದ್ದಕ್ಕಿಂತ ಹೆಚ್ಚಿದ್ದರೆ ಪರಿಣಾಮ ಏನು?

A) Larger hole size | ದೊಡ್ಡ ರಂಧ್ರದ ಗಾತ್ರ
B) Rough surface finish | ಒರಟು ಸರ್ಫೇಸ್ ಫಿನಿಷ್
C) Chattering of drill | ಡ್ರಿಲ್ನ ಚಾಟರಿಂಗ್
D) Weakened cutting edge | ಕತ್ತರಿಸುವ ತುದಿಯನ್ನು ದುರ್ಬಲಗೊಳಿಸಿದೆ

---

14. Why grinding wheels are dressed? | ಗ್ರೈಂಡಿಂಗ್ ವ್ಹೀಲ್ ಅನ್ನು ಡ್ರೆಸ್ ಮಾಡುವ ಉದ್ದೇಶವೇನು?

A) To align the wheel in the spindle | ಸ್ಪಿಂಡಲ್ನಲ್ಲಿ ಚಕ್ರವನ್ನು ಜೋಡಿಸಲು
B) To remove cracks from the wheel | ಚಕ್ರದಿಂದ ಬಿರುಕುಗಳನ್ನು ತೆಗೆದುಹಾಕಲು
C) To restore the correct cutting action of the wheel | ಚಕ್ರದ ಸರಿಯಾದ ಕತ್ತರಿಸುವ ಕ್ರಿಯೆಯನ್ನು ಪುನಃಸ್ಥಾಪಿಸಲು
D) To make it run concentric with the air | ಗಾಳಿಯೊಂದಿಗೆ ಏಕಕೇಂದ್ರಕವಾಗಿ ಚಲಿಸುವಂತೆ ಮಾಡಲು

---

15. What is the advantage of mass production? | ಮಾಸ್ ಪ್ರೊಡಕ್ಷನಿನ ಪ್ರಯೋಜನವೇನು?

A) Gauges are used | ಮಾಪಕಗಳನ್ನು ಬಳಸಲಾಗುತ್ತದೆ
B) Initial expenditure is high | ಆರಂಭಿಕ ಖರ್ಚು ಕಡಿಮೆ
C) Spare parts can be quickly made available | ಬಿಡಿ ಭಾಗಗಳನ್ನು ತ್ವರಿತವಾಗಿ ಲಭ್ಯವಾಗುವಂತೆ ಮಾಡಬಹುದು
D) Jig and fixtures | ಜಿಗ್ ಮತ್ತು ಫಿಕ್ಚರ್

---

16. Which is the purest form of an iron? | ಕಬ್ಬಿಣದ ಶುದ್ಧ ರೂಪ ಯಾವುದು?

A) Pig iron | ಪಿಗ್ ಐರನ್
B) Cast iron | ಕ್ಯಾಸ್ಟ್ ಐರನ್
C) Wrought iron | ರಾಟ್ ಐರನ್
D) Grey cast iron | ಗ್ರೇಯ್ ಕ್ಯಾಸ್ಟ್ ಐರನ್

---

17. What is the name of the angle marked as ‘X’ shown in the figure? | ಚಿತ್ರದಲ್ಲಿ ತೋರಿಸಿರುವ X ಎಂದು ಗುರುತಿಸಲಾದ ಕೋನದ ಹೆಸರೇನು?

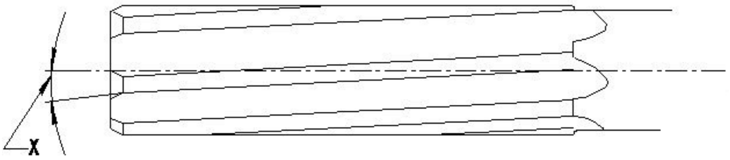

A) Clearance angle | ಕ್ಲಿಯರೆನ್ಸ್ ಆಂಗಲ್
B) Tapper lead angle | ಟೇಪರ್ ಲೀಡ್ ಆಂಗಲ್
C) Bevel angle | ಬೆವೆಲ್ ಆಂಗಲ್
D) Helix angle | ಹೆಲಿಕ್ಸ್ ಆಂಗಲ್

---

18. Which process refers to the finishing of drilled hole? | ಯಾವ ಪ್ರಕ್ರಿಯೆಯು ಡ್ರಿಲ್ಡ್ ಹೋಲ್ ಫಿನಿಶಿಂಗ್ ಮಾಡಲು ಸೂಚಿಸುತ್ತದೆ?

A) Reaming | ರೀಮಿಂಗ್
B) Spot facing | ಸ್ಪಾಟ್ ಫೇಸಿಂಗ್
C) Counter sinking | ಕೌಂಟರ್ ಸಿಂಕಿಂಗ್
D) Counter boring | ಕೌಂಟರ್ ಬೋರಿಂಗ್

---

19. Which term refers to the relationship that exists between two mating parts? | ಎರಡು ಮೇಟಿಂಗ್ ಪಾರ್ಟ್ಸ್ ನಡುವಿನ ಸಂಬಂಧವನ್ನು ಯಾವ ಪದವು ಸೂಚಿಸುತ್ತದೆ?

A) Tolerance | ಟಾಲರೆನ್ಸ್
B) Limit | ಮಿತಿ
C) Allowance | ಅಲೋವೆನ್ಸ್
D) Fit | ಫಿಟ್

---

20. What is the name of the die shown in the figure? | ಚಿತ್ರದಲ್ಲಿ ತೋರಿಸಿರುವ ಡೈನ ಹೆಸರೇನು?

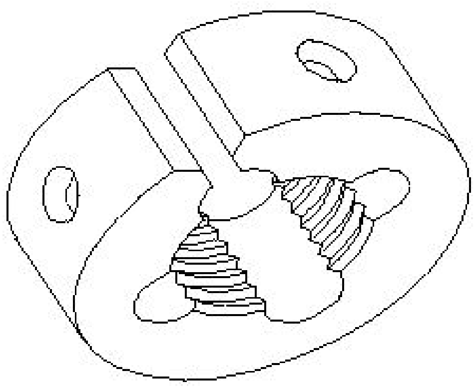

A) Die nut | ಡೈ ನಟ್

B) Half die | ಅರ್ಧ ಡೈ

C) Adjustable screw plate die | ಅಡ್ಜಸ್ಟಬಲ್ ಸ್ಕ್ರೂ ಪ್ಲೇಟ್ ಡೈ

D) Circular split die | ಸರ್ಕ್ಯುಲರ್ ಸ್ಪ್ಲಿಟ್ ಡೈ

21. What is the maximum limit of size, if the basic size of the hole is 25 mm and the deviation is ± 0.2mm? | ಬೇಸಿಕ್ ಹೋಲ್ ಸೈಜ್ 25 mm ಮತ್ತು ಡೀವಿಯೇಶನ್ ± 0.2mm ಆಗಿದ್ದರೆ, ಅಪ್ಪರ್ಗ್ರಾ ಲಿಮಿಟ್ ಸೈಜ್ ಏನು?

A) 25.02 mm

B) 24.08 mm

C) 25.2 mm

D) 24.8 mm

22. What is the reading of vernier micrometer shown in the figure? | ಚಿತ್ರದಲ್ಲಿ ತೋರಿಸಿರುವ ವರ್ನಿಯರ್ ಮೈಕ್ರೋಮೀಟರ್‌ನ ರೀಡಿಂಗ್ ಏನು?

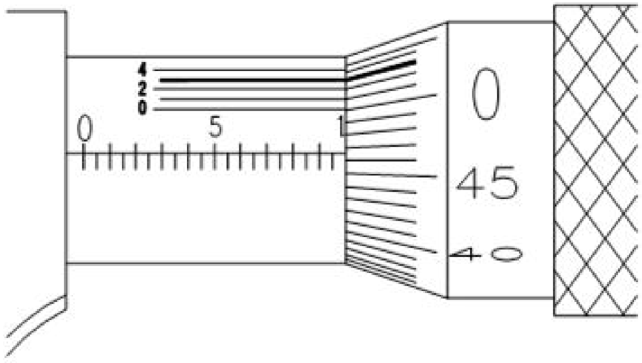

A) 9.963 mm

B) 9.763 mm

C) 9.563 mm

D) 9.923 mm

23. What is the name of the die that has a slot cut to permit slight variation in size? | ಗಾತ್ರದಲ್ಲಿ ಸ್ವಲ್ಪ ವ್ಯತ್ಯಾಸವನ್ನು ಅನುಮತಿಸಲು ಸ್ಲಾಟ್ ಕಟ್ ಹೊಂದಿರುವ ಡೈ ಹೆಸರೇನು?

A) Die nut | ಡೈ ನಟ್

B) Adjustable screw plate die | ಅಡ್ಜಸ್ಟಬಲ್ ಸ್ಕ್ರೂ ಪ್ಲೇಟ್ ಡೈ

C) Circular split die | ವೃತ್ತಾಕಾರದ ಸ್ಪ್ಲಿಟ್ ಡೈ

D) Half die | ಅರ್ಧ ಡೈ

24. Why hand reamers are provided with uneven spacing of teeth? | ಹ್ಯಾಂಡ್ ರೀಮರ್‌ಗಳಿಗೆ ಹಲ್ಲುಗಳ ಅಸಮ ಅಂತರವನ್ನು ಏಕೆ ಒದಗಿಸಲಾಗಿದೆ?

A) To reduce chattering | ಚಾಟರಿಂಗ್ ಕಡಿಮೆ ಮಾಡಲು

B) To remove more metals | ಹೆಚ್ಚಿನ ಲೋಹಗಳನ್ನು ತೆಗೆದುಹಾಕಲು

C) To increase the efficiency | ದಕ್ಷತೆಯನ್ನು ಹೆಚ್ಚಿಸಲು

D) To increase the tool of the life | ಟೂಲ್ಸ್‌ನ ಲೈಫ್ ಹೆಚ್ಚಿಸಲು

25. Which mechanism is used in the lever type dial test indicator? | ಲಿವರ್ ಟೈಪ್ ಡಯಲ್ ಟೆಸ್ಟ್ ಇಂಡಿಕೇಟರ್‌ನಲ್ಲಿ ಯಾವ ಕಾರ್ಯವಿಧಾನವನ್ನು ಬಳಸಲಾಗುತ್ತದೆ?

A) Rack and pinion | ರಾಕ್ ಮತ್ತು ಪಿನಿಯನ್

B) Lever and scroll | ಲಿವರ್ ಮತ್ತು ಸ್ಕ್ರಾಲ್

C) Worm and worm wheel | ವರ್ಮ್ ಮತ್ತು ವರ್ಮ್ ಚಕ್ರ

D) Pawl and ratchet | ಪಾಲ್ ಮತ್ತು ರಾಚೆಟ್

26. What is the difference between the maximum limit of size and the minimum limit of size? | ಮ್ಯಾಕ್ಸಿಮಮ್ ಲಿಮಿಟ್ ಸೈಜ್ ಮತ್ತು ಮಿನಿಮಮ್ ಲಿಮಿಟ್ ಸೈಜ್ ನಡುವಿನ ವ್ಯತ್ಯಾಸವೇನು?

A) Tolerance | ಟಾಲರೆನ್ಸ್

B) Upper deviation | ಅಪ್ಪರ್ ಲಿಮಿಟ್

C) Limits of size | ಲಿಮಿಟ್ಸ್ ಆಫ್ ಸೈಜ್

D) Basic size | ಬೇಸಿಕ್ ಸೈಜ್

27. Which semi-permanent fasteners firmly holds the plate and steel sections? | ಫಲಕಗಳು ಮತ್ತು ಉಕ್ಕಿನ ವಿಭಾಗಗಳನ್ನು (ಸೆಕ್ಷನ್ಗಳನ್ನು) ದೃಢವಾಗಿ ಹಿಡಿದಿಡಲು ಬಳಸುವ ಅರೆ-ಶಾಶ್ವತ ಫಾಸ್ಟೆನರ್ ಯಾವುದು?

A) Bolt and nut | ನಟ್

B) Soldering | ಸ್ಟಡ್

C) Welding | ಬೋಲ್ಟ್

D) Rivet | ರಿವೆಟ್

28. What is the size of the Letter □ A□ drill ಅಕ್ಷರ □ A□ ಡ್ರಿಲ್‌ನ ಗಾತ್ರ ಎಷ್ಟು?

A) 6.248 mm

B) 6.147 mm

C) 5.944 mm

D) 6.045 mm

29. What is the use of thread ring gauge? | ಥ್ರೆಡ್ ರಿಂಗ್ ಗೇಜ್ನ ಬಳಕೆ ಏನು?

A) To check the external thread | ಬಾಹ್ಯ ಥ್ರೆಡ್ನ ನಿಖರತೆಯನ್ನು ಪರಿಶೀಲಿಸಲು

B) To check the internal taper | ಆಂತರಿಕ ಟೇಪರ್ನ ನಿಖರತೆಯನ್ನು ಪರೀಕ್ಷಿಸಲು

C) To check the external taper | ಬಾಹ್ಯ ಟೇಪರ್ನ ನಿಖರತೆಯನ್ನು ಪರೀಕ್ಷಿಸಲು

D) To check the internal thread | ಆಂತರಿಕ ಥ್ರೆಡ್ನ ನಿಖರತೆಯನ್ನು ಪರೀಕ್ಷಿಸಲು

30. Why zinc alloy is used for coating of roofing sheets? | ರೂಫಿಂಗ್ ಶೀಟ್‌ಗಳ ಲೇಪನಕ್ಕಾಗಿ ಸತು ಮಿಶ್ರಲೋಹವನ್ನು (ಜಿಂಕ್ ಅಲ್ಲಾಯ್) ಏಕೆ ಬಳಸಲಾಗುತ್ತದೆ?

A) Due to low density | ಕಡಿಮೆ ಸಾಂದ್ರತೆಯಿಂದಾಗಿ

B) Due to heat conduction | ಶಾಖ ವಹನದಿಂದಾಗಿ

C) Due to corrosion resistant | ತುಕ್ಕು ನಿರೋಧಕ ಕಾರಣ

D) Due to thermal expansion | ಉಷ್ಣ ವಿಸ್ತರಣೆಯಿಂದಾಗಿ

31. When can interchangeability be used effectively in manufacturing industry? | ಉತ್ಪಾದನಾ ಉದ್ಯಮದಲ್ಲಿ ಇಂಟರ್ ಛೇಂಜಬಿಲಿಟಿ ಯಾವಾಗ ಪರಿಣಾಮಕಾರಿಯಾಗಿ ಬಳಸಬಹುದು?

A) For selective assembly | ಬ್ಯಾಚ್ ಉತ್ಪಾದನೆ

B) For repairing and reworking | ದುರಸ್ತಿ ಮತ್ತು ಪುನಃ ಕೆಲಸ

C) For batch production | ಸಮೂಹ ಉತ್ಪಾದನೆ

D) For single piece production | ಏಕ ತುಂಡು ಉತ್ಪಾದನೆ

32. What is the name of the part marked as ‘X’shown in the figure? | ಚಿತ್ರದಲ್ಲಿ ತೋರಿಸಿರುವ □ X□ಎಂದು ಗುರುತಿಸಲಾದ ಭಾಗದ ಹೆಸರೇನು?

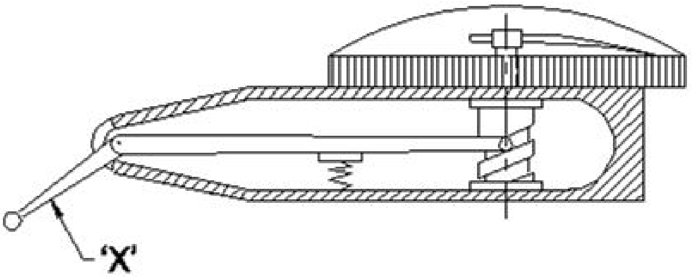

A) Pivot | ಪಿವೋಟ್ B) Scroll | ಸ್ಕ್ರೋಲ್

C) Lever | ಲಿವರ್ D) Stylus | ಸ್ಟೈಲಸ್

---

33. Which process makes the grinding wheel run in concentric circles? | ಯಾವ ಪ್ರಕ್ರಿಯೆಯು ಗ್ರೈಂಡಿಂಗ್ ಚಕ್ರವನ್ನು ಕಾಂಸೆಂಟ್ರಿಕಾಗಿ ಚಲಿಸುವಂತೆ ಮಾಡುತ್ತದೆ?

A) Glazing | ಗ್ಲೇಜಿಂಗ್ B) Loading | ಲೊಡಿಂಗ್

C) Truing | ಟ್ರೂಯಿಂಗ್ D) Balancing | ಡ್ರೆಸಿಂಗ್

---

34. Which drilling defect is shown in the figure? | ಯಾವ ಡ್ರಿಲ್ಲಿಂಗ್ ದೋಷವನ್ನು ಚಿತ್ರದಲ್ಲಿ ತೋರಿಸಲಾಗಿದೆ?

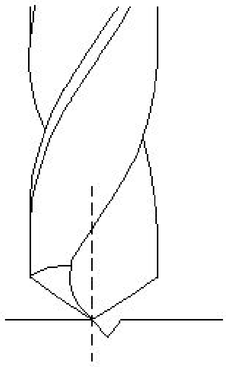

A) Drill point not in the centre | ಡ್ರಿಲ್ ಪಾಯಿಂಟ್ ಮಧ್ಯದಲ್ಲಿಲ್ಲ B) Unequal lip length | ಅಸಮಾನ ಲಿಪ್ ಉದ್ದ

C) Unequal flow of chips | ಚಿಪ್ ಗಳ ಅಸಮಾನ ಹರಿವು D) Unequal point thinning | ಅನ್ಈಕ್ವಲ್ ಪಾಯಿಂಟ್ ಥಿನ್ನಿಂಗ್

---

35. What is the name of the part marked as □ x□ shown in the figure? | ಚಿತ್ರದಲ್ಲಿ □ x□ಂದು ಗುರುತಿಸಲಾದ ಭಾಗದ ಹೆಸರೇನು?

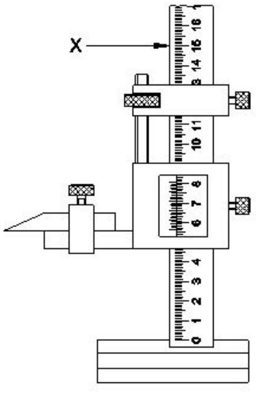

A) Beam | ಬೀಮ್ B) Main scale | ಮೇನ್ ಸ್ಕೇಲ್

C) Vernier scale | ವರ್ನಿಯರ್ ಸ್ಕೇಲ್ D) Base | ಬೇಸ್

---

36. What is the algebraic difference between the actual size and its corresponding basic size? | ಆಕ್ಚುವಲ್ ಸೈಜ್ ಮತ್ತು ಅದರ ಕರೆಸ್ಪಾಂಡಿಂಗ್ ಬೇಸಿಕ್ ಸೈಜ್ ಬೀಜಗಣಿತದ ವ್ಯತ್ಯಾಸವೇನು?

A) Tolerance | ಟಾಲರೆನ್ಸ್ B) Upper deviation | ಅಪ್ಪರ್ ಡೀವಿಯೇಶನ್

C) Actual deviation | ಆಕ್ಚುವಲ್ ಡೀವಿಯೇಶನ್ D) Deviation | ಡೀವಿಯೇಶನ್

---

37. Why hole basis system is preferred over shaft basis system? | ಶಾಫ್ಟ್ ಬೇಸ್ ಸಿಸ್ಟಮ್‌ಗಿಂತ ಹೋಲ್ ಬೇಸ್ ಸಿಸ್ಟಮ್‌ಗೆ ಏಕೆ ಆದ್ಯತೆ ನೀಡಲಾಗಿದೆ?

A) Easier to alter the shaft | ಶಾಫ್ಟ್ ಅನ್ನು ಬದಲಾಯಿಸುವುದು ಸುಲಭ B) Easier to check the shaft | ಶಾಫ್ಟ್ ಅನ್ನು ಪರಿಶೀಲಿಸುವುದು ಸುಲಭ

C) Difficult to alter the shaft | ಶಾಫ್ಟ್ ಸುಲಭ ಲಭ್ಯತೆ D) For easy handling of shaft | ಶಾಫ್ಟ್ ಅನ್ನು ನಿರ್ವಹಿಸುವುದು ಸುಲಭ

---

38. Which method is suitable to remove the broken stud that is very near to the surface? | ಸರ್ಫೇಸ್ ಗೆ ಹತ್ತಿರವಿರುವ ಮುರಿದ ಸ್ಟಡ್ ಅನ್ನು ತೆಗೆದುಹಾಕಲು ಯಾವ ವಿಧಾನವು ಸೂಕ್ತವಾಗಿದೆ?

A) Prick punch method | ಪ್ರಿಕ್ ಪಂಚ್ ವಿಧಾನ B) Using square taper punch | ಸ್ಕ್ವೇರ್ ಟೇಪರ್ ಪಂಚ್ ಬಳಸಿ

C) Making drill hole | ಡ್ರಿಲ್ ಹೋಲ್ ಮಾಡುವುದು D) Ezy out method | Ezy ಔಟ್ ವಿಧಾನ

---

39. What is the name of the gauge shown in the figure? | ಚಿತ್ರದಲ್ಲಿ ತೋರಿಸಿರುವ ಗೇಜ್‌ನ ಹೆಸರೇನು?

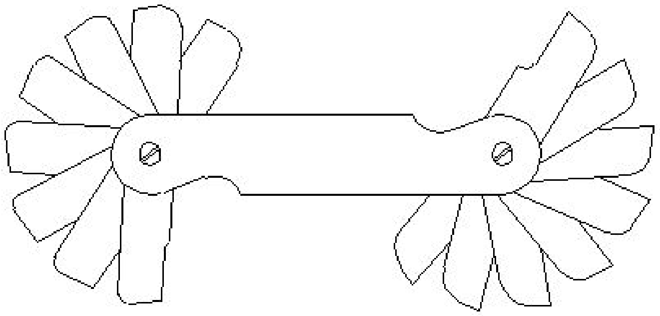

A) Pitch gauge | ಪಿಚ್ ಗೇಜ್ B) Radius gauge | ರೇಡಿಯಸ್ ಗೇಜ್

C) Angle gauge | ಆಂಗಲ್ ಗೇಜ್ D) Feeler gauge | ಫೀಲರ್ ಗೇಜ್

---

40. What is the maximum clearance value if hole size is | ಹೋಲ್ ಸೈಝಿನ ಗರಿಷ್ಠ ಕ್ಲಿಯರೆನ್ಸ್ ಮೌಲ್ಯ ಎಷ್ಟು

$20^{+0.021}_{-0.000}$ and shaft size is $20^{-0.007}_{-0..020}$?

A) 0.020 mm
B) 0.041 mm
C) 0.028 mm
D) 0.007 mm

41. Which method of removing broken stud is shown in the figure? | ಮುರಿದ ಸ್ಟಡ್ ಅನ್ನು ತೆಗೆದುಹಾಕುವ ಯಾವ ವಿಧಾನವನ್ನು ಚಿತ್ರದಲ್ಲಿ ತೋರಿಸಲಾಗಿದೆ?

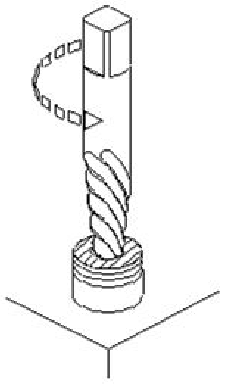

A) Ezy-out | ಎಜಿ–ಔಟ್
B) Making drill hole | ಡ್ರಿಲ್ ಹೋಲ್ ಮಾಡುವುದು
C) Prick punch | ಪ್ರಿಕ್ ಪಂಚ್
D) Using square taper punch | ಸ್ಕ್ವೇರ್ ಟೇಪರ್ ಪಂಚ್ ಬಳಸಿ

42. What is the name of the fit shown in the figure? | ಚಿತ್ರದಲ್ಲಿ ತೋರಿಸಿರುವ ಫಿಟ್‌ನ ಹೆಸರೇನು?

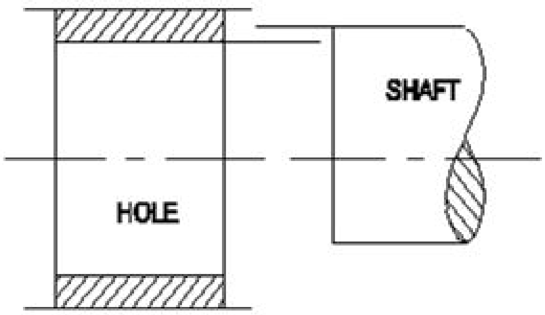

A) Transition fit | ಟ್ರಾನ್ಸಿಷನ್ ಫಿಟ್
B) Interference fit | ಇಂಟರ್ಫೆರೆನ್ಸ್ ಫಿಟ್
C) Shrinkage fit | ಶ್ರಂಕೇಜ್ ಫಿಟ್
D) Clearance fit | ಕ್ಲಿಯರೆನ್ಸ್ ಫಿಟ್

43. Which part of the vernier micrometer is marked with vernier scale graduation? | ವರ್ನಿಯರ್ ಮೈಕ್ರೋಮೀಟರ್‌ನ ಯಾವ ಭಾಗವನ್ನು ವರ್ನಿಯರ್ ಸ್ಕೇಲ್ ಗ್ರಾಜುಯೇಶನೊಂದಿಗೆ ಗುರುತಿಸಲಾಗಿದೆ?

A) Frame | ಫ್ರೇಮ್
B) Thimble | ಥಿಂಬಲ್
C) Barrel | ಬ್ಯಾರೆಲ್
D) Anvil | ಆನ್ವಿಲ್

44. What is the name of the part marked as ‘X’ shown in the figure? | ಚಿತ್ರದಲ್ಲಿ ತೋರಿಸಿರುವ □ X□ಂದು ಗುರುತಿಸಲಾದ ಭಾಗದ ಹೆಸರೇನು?

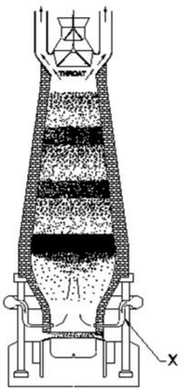

A) Molten iron | ಕರಗಿದ ಕಬ್ಬಿಣ
B) Molten slag | ಮೊಲ್ಟನ್ ಸ್ಲಾಗ್
C) Tapping hole | ಟ್ಯಾಪಿಂಗ್ ಹೋಲ್
D) Tuyeres | ಟಯೆರೆಸ್

45. What is the purpose of dial test indicator attached to a vernier height gauge? | ವರ್ನಿಯರ್ ಹೈಟ್ ಗೇಜ್‌ನೊಂದಿಗೆ ಲಗತ್ತಿಸಲಾದ ಡಯಲ್ ಪರೀಕ್ಷಾ ಸೂಚಕದ ಉದ್ದೇಶವೇನು?

A) To check perpendicularity | ಲಂಬತೆಯನ್ನು ಪರೀಕ್ಷಿಸಲು
B) To check angular measurement | ಕೋನೀಯ ಅಳತೆಯನ್ನು ಪರೀಕ್ಷಿಸಲು
C) To check the width of slots | ಸ್ಲಾಟ್‌ಗಳ ಅಗಲವನ್ನು ಪರಿಶೀಲಿಸಲು
D) To check the parallelism | ಸಮಾನಾಂತರತೆಯನ್ನು ಪರೀಕ್ಷಿಸಲು

46. What is the name of the part marked as ’X’ shown in the figure? | ಚಿತ್ರದಲ್ಲಿ ತೋರಿಸಿರುವ □ X□ಂದು ಗುರುತಿಸಲಾದ ಭಾಗದ ಹೆಸರೇನು?

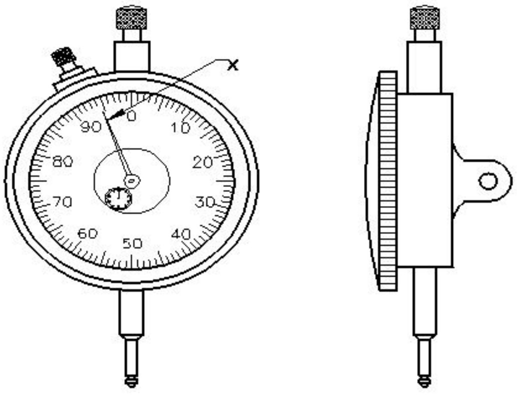

A) Steam | ಸ್ಟೆಮ್
B) Plunger | ಪ್ಲಂಜರ್
C) Pointer | ಪಾಯಿಂಟರ್
D) Anvil | ಆನ್ವಿಲ್

47. Which alloy is used for coating on steel sheets of food containers? | ಆಹಾರ ಪಾತ್ರೆಗಳ ಉಕ್ಕಿನ (ಸ್ಟೀಲ್) ಹಾಳೆಗಳ ಮೇಲೆ ಲೇಪನಕ್ಕಾಗಿ ಯಾವ ಮಿಶ್ರಲೋಹವನ್ನು ಬಳಸಲಾಗುತ್ತದೆ?

A) Copper | ತಾಮ್ರ
B) Tin | ತವರ (ಟಿನ್)
C) Bronze | ಕಂಚು
D) Lead | ಲೆಡ್

48. Which factor determines the selection of wire in screw thread micrometer? | ಸ್ಕ್ರೂ ಥ್ರೆಡ್ ಮೈಕ್ರೋಮೀಟರ್‌ನಲ್ಲಿ ತಂತಿಯ ಆಯ್ಕೆಯನ್ನು ಯಾವ ಅಂಶವು ನಿರ್ಧರಿಸುತ್ತದೆ?

A) Pitch of the thread | ತ್ರೆಡ್ಡಿನ ಪಿಚ್

B) Major diameter | ಮೇಜರ್ ಡಯಾಮೀಟರ್

C) Thread angle | ಥ್ರೆಡ್ ಕೋನ

D) Root and crest | ರೂಟ್ ಮತ್ತು ಕ್ರೆಸ್ಟ್

---

49. Which angle is determined by the helix angle in the drill bit? | ಯಾವ ಕೋನವನ್ನು ಡ್ರಿಲ್ ಬಿಟ್ನಲ್ಲಿ ಹೆಲಿಕ್ಸ್ ಕೋನದಿಂದ ನಿರ್ಧರಿಸಲಾಗುತ್ತದೆ?

A) Rake angle | ರೇಕ್ ಆಂಗಲ್

B) Point angle | ಪಾಯಿಂಟ್ ಆಂಗಲ್

C) Chisel angle | ಚಿಸೆಲ್ ಆಂಗಲ್

D) Clearance angle | ಕ್ಲಿಯರೆನ್ಸ್ ಆಂಗಲ್

---

50. What is the purpose of type "N" twist drills? | ಟೈಪ್ N ಟ್ವಿಸ್ಟ್ ಡ್ರಿಲ್ಗಳ ಉದ್ದೇಶ ಏನು?

A) Used for normal low carbon steel | ಸಾಮಾನ್ಯ ಲೊ ಕಾರ್ಬನ್ ಸ್ಟೀಲ್ಗೆ ಬಳಸಲಾಗುತ್ತದೆ

B) Used for soft and tough material | ಮೃದು ಮತ್ತು ಕಠಿಣ ವಸ್ತುಗಳಿಗೆ ಬಳಸಲಾಗುತ್ತದೆ

C) Used for hard material | ಹಾರ್ಡ್ ವಸ್ತುಗಳಿಗೆ ಬಳಸಲಾಗುತ್ತದೆ

D) Used for brittle material | ಬ್ರಿಟ್ಟಲ್ ವಸ್ತುಗಳನ್ನು ಬಳಸಿಕೊಳ್ಳಲಾಗುತ್ತದೆ

---

51. What is the purpose of clearance angle in twist drill? | ಟ್ವಿಸ್ಟ್ ಡ್ರಿಲ್ನಲ್ಲಿ ಕ್ಲಿಯರೆನ್ಸ್ ಆಂಗಲ್ ನ ಉದ್ದೇಶವೇನು?

A) To prevent unequal angle of cutting edges | ಕತ್ತರಿಸುವ ಅಂಚುಗಳ ಅಸಮಾನ ಕೋನವನ್ನು ತಡೆಗಟ್ಟಲು

B) To prevent drill friction behind the cutting edges | ಕತ್ತರಿಸುವ ಅಂಚುಗಳ ಹಿಂದೆ ಡ್ರಿಲ್ ಫ್ರಿಕ್ಷನ್ ತಡೆಗಟ್ಟಲು

C) To prevent rough holes | ರಫ್ ಹೋಲ್ ತಡೆಗಟ್ಟಲು

D) To prevent over sized holes | ಓವರ್ ಸೈಜ್ಡ್ ಹೋಲ್ಸ್ ತಡೆಗಟ್ಟಲು

---

52. When is a vernier micrometer is preferred over ordinary micrometer for taking measurement? | ಮಾಪನವನ್ನು ತೆಗೆದುಕೊಳ್ಳಲು ಸಾಮಾನ್ಯ ಮೈಕ್ರೋಮೀಟರ್‌ಗಿಂತ ವರ್ನಿಯರ್ ಮೈಕ್ರೋಮೀಟರ್ ಅನ್ನು ಯಾವಾಗ ಆದ್ಯತೆ ನೀಡಲಾಗುತ್ತದೆ?

A) Need an accuracy of 0.0001 mm

B) Need an accuracy of 0.001 mm

C) Need an accuracy of 0.02 mm

D) Need an accuracy of 0.01 mm

---

53. Which steel is used for making cold chisels? | ಕೋಲ್ಡ್ ಚಿಸೆಲ್ ತಯಾರಿಸಲು ಯಾವ ಸ್ಟೀಲನ್ನು ಬಳಸಲಾಗುತ್ತದೆ?

A) Dead mild steel | ಡೆಡ್ ಮೈಲ್ಡ್ ಸ್ಟೀಲ್

B) Medium carbon steel | ಮೀಡಿಯಂ ಕಾರ್ಬನ್ ಸ್ಟೀಲ್

C) High carbon steel | ಹೈ ಕಾರ್ಬನ್ ಸ್ಟೀಲ್

D) Mild steel | ಮೈಲ್ಡ್ ಸ್ಟೀಲ್

---

54. What is the name of the part marked as 'X' shown in the figure? | ಚಿತ್ರದಲ್ಲಿ ತೋರಿಸಿರುವ X ಎಂದು ಗುರುತಿಸಲಾದ ಭಾಗದ ಹೆಸರೇನು?

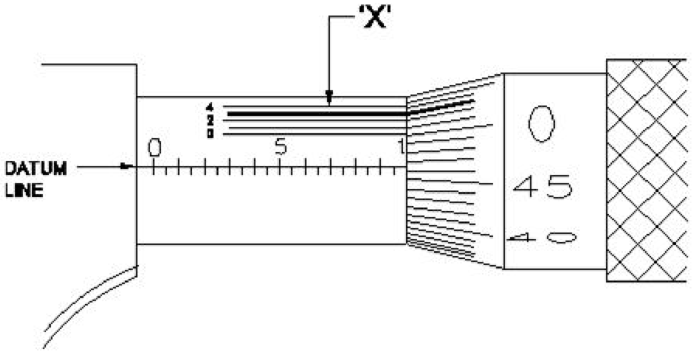

A) Barrel | ಬ್ಯಾರೆಲ್

B) Vernier division | ವರ್ನಿಯರ್ ಡಿವಿಷನ್

C) Datum line | ಡೇಟಮ್ ಲೈನ್

D) Thimble | ಥಿಂಬಲ್

---

55. Why the measuring instruments are calibrated? | ಅಳತೆ ಉಪಕರಣಗಳನ್ನು ಏಕೆ ಕ್ಯಾಲಿಬ್ರೇಟ್ ಮಾಡಲಾಗುತ್ತದೆ?

A) For easy maintenance | ಸುಲಭ ನಿರ್ವಹಣೆಗಾಗಿ

B) For easy operation | ಸುಲಭ ಕಾರ್ಯಾಚರಣೆಗಾಗಿ

C) To reduce quality of the product | ಉತ್ಪನ್ನದ ಗುಣಮಟ್ಟವನ್ನು ಕಡಿಮೆ ಮಾಡಲು

D) To maintain the accuracy of the measuring device | ಅಳತೆ ಸಾಧನದ ನಿಖರತೆಯನ್ನು ಕಾಪಾಡಿಕೊಳ್ಳಲು

---

56. What is the use of diamond dresses? | ಡೈಮಂಡ್ ದ ಡ್ರೆಸ್ಸ್ ಗಳ ಉಪಯೋಗವೇನು?

A) Balancing the grinding wheel | ಗ್ರೈಂಡಿಂಗ್ ಚಕ್ರವನ್ನು ಸಮತೋಲನಗೊಳಿಸುವುದು

B) Guarding the grinding wheel | ಗ್ರೈಂಡಿಂಗ್ ಚಕ್ರವನ್ನು ಗಾರ್ಡಿಂಗ್ ಮಾಡಲು

C) Dressing and truing of grinding wheel | ಗ್ರೈಂಡಿಂಗ್ ಚಕ್ರದ ಡ್ರೆಸ್ಸಿಂಗ್ ಮತ್ತು ಟ್ರೂಯಿಂಗ್

D) Holding the grinding wheel | ಗ್ರೈಂಡಿಂಗ್ ಚಕ್ರವನ್ನು ಹಿಡಿದಿಟ್ಟುಕೊಳ್ಳುವುದು

---

57. What is the use of screw thread micrometer? | ಸ್ಕ್ರೂ ಥ್ರೆಡ್ ಮೈಕ್ರೋಮೀಟರ್ ನ ಉಪಯೋಗವೇನು?

A) To measure effective diameter | ಪರಿಣಾಮಕಾರಿ ವ್ಯಾಸವನ್ನು ಅಳೆಯಲು

B) To measure minor diameter | ಸಣ್ಣ ವ್ಯಾಸವನ್ನು ಅಳೆಯಲು

C) To measure root diameter | ಬೇರಿನ (ರೂಟ್) ವ್ಯಾಸವನ್ನು ಅಳೆಯಲು

D) To measure outside diameter | ಹೊರಗಿನ ವ್ಯಾಸವನ್ನು ಅಳೆಯಲು

---

58. Which ore extracts zinc? | ಸತುವನ್ನು (ಜಿಂಕ್) ಹೊರತೆಗೆಯಲು ಯಾವ ಅದಿರನ್ನು ಬಳಸಲಾಗುತ್ತದೆ?

A) Bauxite | ಬಾಕ್ಸೈಟ್

B) Cassiterite | ಕ್ಯಾಸಿಟರೈಟ್

C) Calamine | ಕ್ಯಾಲಮೈನ್

D) Galena | ಗಲೆನಾ

---

59. Calculate the RPM for a HSS drill, diameter is 24 mm and the cutting speed is 30 m/min. | HSS ಡ್ರಿಲ್‌ಗಾಗಿ RPM ಅನ್ನು ಲೆಕ್ಕಾಚಾರ ಮಾಡಿ, ವ್ಯಾಸವು 24 mm ಮತ್ತು ಕತ್ತರಿಸುವ ವೇಗವು 30 m/min ಆಗಿದೆ.

A) 253 RPM

B) 423 RPM

C) 538 RPM D) 398 RPM

60. Which fasteners components cannot be separated without any damage? | ಯಾವ ಫಾಸ್ಟೆನರ್ ಕಾಂಪೋನೆಂಟ್ಗಳನ್ನು ಯಾವುದೇ ಹಾನಿಯಾಗದಂತೆ ಬೇರ್ಪಡಿಸಲಾಗುವುದಿಲ್ಲ ?

A) Temporary fasteners | ತಾತ್ಕಾಲಿಕ ಫಾಸ್ಟೆನರ್ಗಳು
B) Semi-permanent fasteners | ಅರೆ ಶಾಶ್ವತ ಫಾಸ್ಟೆನರ್ಗಳು
C) Permanent fasteners | ಶಾಶ್ವತ ಫಾಸ್ಟೆನರ್ಗಳು
D) Removable fasteners | ತೆಗೆಯಬಹುದಾದ ಫಾಸ್ಟೆನರ್ಗಳು

61. Which indicates the strength of the bond in the grinding wheel? | ಯಾವ ಗ್ರೈಂಡಿಂಗ್ ಚಕ್ರದಲ್ಲಿ ಬಾಂಡಿಂಗಿನ ಬಲವನ್ನು ಸೂಚಿಸುತ್ತದೆ?

A) Grain size | ಕಾಳಿನ ಗಾತ್ರ
B) Structure | ರಚನೆ
C) Grade | ಗ್ರೇಡ್
D) Grid | ಗ್ರಿಡ್

62. Why the scraping direction is changed on the curved surface? | ಕರ್ವ್ಡ್ ಸರ್ಫೇಸಿನಲ್ಲಿ ಸ್ಕ್ರಾಪಿಂಗ್ ದಿಕ್ಕನ್ನು ಏಕೆ ಬದಲಾಯಿಸಲಾಗಿದೆ?

A) To ensure uniform load | ಏಕರೂಪದ ಲೋಡ್ ಅನ್ನು ಖಚಿತಪಡಿಸಿಕೊಳ್ಳಲು
B) To ensure uniform pressure | ಏಕರೂಪದ ಒತ್ತಡವನ್ನು ಖಚಿತಪಡಿಸಿಕೊಳ್ಳಲು
C) To ensure uniform wear | ಏಕರೂಪದ ಸವೆತವನ್ನು ಖಚಿತಪಡಿಸಿಕೊಳ್ಳಲು
D) To ensure uniform surface | ಏಕರೂಪದ ಮೇಲ್ಮೈಯನ್ನು ಖಚಿತಪಡಿಸಿಕೊಳ್ಳಲು

63. Which cast iron has the ability to reduce vibration and tool chattering in machine tools? | ಯಾವ ಎರಕಹೊಯ್ದ ಕಬ್ಬಿಣವು ಯಂತ್ರೋಪಕರಣಗಳಲ್ಲಿ ಕಂಪನ ಮತ್ತು ಉಪಕರಣದ ಚಾಟರಿಂಗ್ ಕಡಿಮೆ ಮಾಡುವ ಸಾಮರ್ಥ್ಯವನ್ನು ಹೊಂದಿದೆ?

A) Nodular cast iron | ನೋಡ್ಯುಲರ್ ಕ್ಯಾಸ್ಟ್ ಐರನ್
B) Grey cast iron | ಗ್ರೇಯ್ ಕ್ಯಾಸ್ಟ್ ಐರನ್
C) Malleable cast iron | ದುರ್ಬಲವಾದ (ಮೆಲೇಬಲ್) ಕ್ಯಾಸ್ಟ್ ಐರನ್
D) White cast iron | ವೈಟ್ ಕ್ಯಾಸ್ಟ್ ಐರನ್

64. Why annular groove is provided on the knurled surface of plain ring gauge? | ಪ್ಲೆನ್ ರಿಂಗ್ ಗೇಜ್‌ನ ನರ್ಲ್ಡ್ ಮೇಲ್ಮೈಯಲ್ಲಿ ಎನ್ನುಲಾರ್ ಗ್ರೋವ್ ಒದಗಿಸಲು ಕಾರಣವೇನು?

A) Provides appearance to the gauge | ಗೇಜ್ಗೆ ನೋಟವನ್ನು ನೀಡಲು
B) Provides more grip to the gauge | ಗೇಜ್‌ಗೆ ಹೆಚ್ಚಿನ ಹಿಡಿತವನ್ನು ನೀಡಲು
C) To identify GO gauge | GOಗೇಜ್ ಅನ್ನು ಗುರುತಿಸಲು
D) To Identify NO GO gauge | NO GOಗೇಜ್ ಅನ್ನು ಗುರುತಿಸಲು

65. Why agricultural equipment is made up of wrought iron? | ಕೃಷಿ ಉಪಕರಣವನ್ನು ರಾಟ್ ಐರನಿಂದ ಏಕೆ ತಯಾರಿಸಲಾಗುತ್ತದೆ?

A) Corrosion resistant | ಸವೆತ ನಿರೋಧಕ
B) Wear resistant | ನಿರೋಧಕ ಧರಿಸುತ್ತಾರೆ
C) Heavy weight | ಭಾರೀ ತೂಕ
D) High cost | ಕಡಿಮೆ ವೆಚ್ಚ

66. What is the name of the element marked as 'X' shown in the figure? | ಚಿತ್ರದಲ್ಲಿ ತೋರಿಸಿರುವ Xಎಂದು ಗುರುತಿಸಲಾದ ಅಂಶದ ಹೆಸರೇನು?

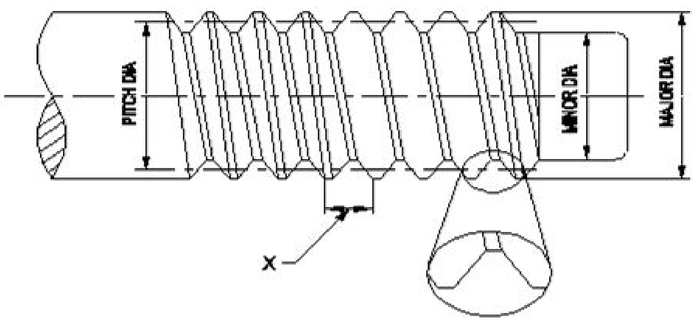

A) Root | ರೂಟ್
B) Lead | ಲೀಡ್
C) Pitch | ಪಿಚ್
D) Flank | ಫ್ಲಾಂಕ್

67. Which diameter is measured using three wire method? | ಮೂರು ತಂತಿ ವಿಧಾನವನ್ನು ಬಳಸಿಕೊಂಡು ಯಾವ ವ್ಯಾಸವನ್ನು (ಡಯಾಮೀಟರ್) ಅಳೆಯಲಾಗುತ್ತದೆ?

A) Crest diameter | ಕ್ರೆಸ್ಟ್ ವ್ಯಾಸ
B) Root diameter | ಮೂಲ ವ್ಯಾಸ
C) Core diameter | ಕೋರ್ ವ್ಯಾಸ
D) Effective diameter | ಪರಿಣಾಮಕಾರಿ ವ್ಯಾಸ

68. When is ring bezel rotated in dial test indicator? | ಡಯಲ್ ಟೆಸ್ಟ್ ಇಂಡಿಕೇಟರ್ನಲ್ಲಿ ರಿಂಗ್ ಬೆಜೆಲ್ ಅನ್ನು ಯಾವಾಗ ತಿರುಗಿಸಲಾಗುತ್ತದೆ?

A) For zero setting | ಶೂನ್ಯ ಸೆಟ್ಟಿಂಗ್ಗಾಗಿ
B) For repairing | ದುರಸ್ತಿಗಾಗಿ
C) For maintenance | ನಿರ್ವಹಣೆಗಾಗಿ
D) For assembling | ಜೋಡಣೆಗಾಗಿ

69. What is the name of the tap wrench shown in the figure? | ಚಿತ್ರದಲ್ಲಿ ತೋರಿಸಿರುವ ಟ್ಯಾಪ್ ವ್ರೆಂಚ್‌ನ ಹೆಸರೇನು?

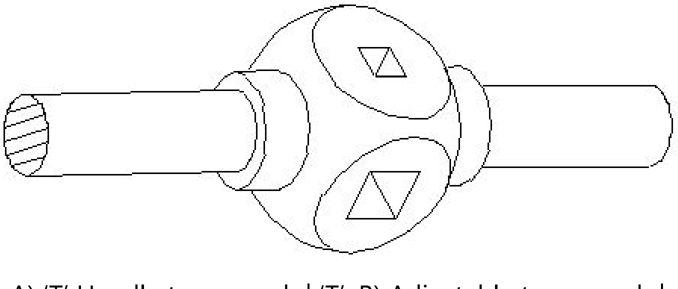

A) 'T' Handle tap wrench | 'T' ಹ್ಯಾಂಡಲ್ ಟ್ಯಾಪ್ ರೆಂಚ್
B) Adjustable tap wrench | ಅಡ್ಜಸ್ಟಬಲ್ ಟ್ಯಾಪ್ ರೆಂಚ್
C) Box type tap wrench | ಬಾಕ್ಸ್ ಟೈಪ್ ಟ್ಯಾಪ್ ರೆಂಚ್
D) Solid type tap wrench | ಸಾಲಿಡ್ ಟೈಪ್ ಟ್ಯಾಪ್ ರೆಂಚ್

70. What is the name of the part marked as 'X' shown in the figure? | ಚಿತ್ರದಲ್ಲಿ ತೋರಿಸಿರುವ Xಎಂದು ಗುರುತಿಸಲಾದ ಭಾಗದ ಹೆಸರೇನು?

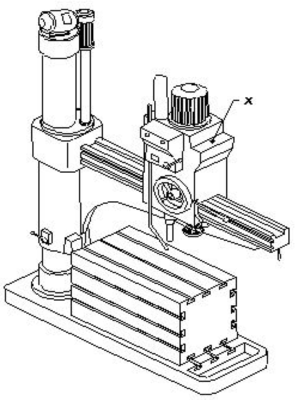

A) Spindle head | ಹೆಡ್
B) Spindle | ಸ್ಪಿಂಡಲ್
C) Base | ಬೇಸ್
D) Radial arm | ರೇಡಿಯಲ್ ಆರ್ಮ್

---

71. Which operation enlarges the hole for a given depth? | ನಿರ್ದಿಷ್ಟ ಆಳಕ್ಕೆ ಹೋಲನ್ನು ಯಾವ ಕಾರ್ಯಾಚರಣೆಯು ಏನಲಾರ್ಜ್ ಮಾಡುತ್ತದೆ?

A) Reaming | ರೀಮಿಂಗ್
B) Counter boring | ಕೌಂಟರ್ ಬೋರಿಂಗ್
C) Counter sinking | ಕೌಂಟರ್ ಸಿಂಕಿಂಗ್
D) Spot facing | ಸ್ಪಾಟ್ ಫೇಸಿಂಗ್

---

72. What is the least count of Vernier height gauge if 49 main scale divisions is equally divided into 50 vernier scale division and 1msd=1mm? | 49 ಮುಖ್ಯ ಮಾಪಕ ವಿಭಾಗಗಳನ್ನು 50 ವರ್ನಿಯರ್ ಸ್ಕೇಲ್ ಡಿವಿಷನ್ ಮತ್ತು 1msd=1mm ಎಂದು ಸಮಾನವಾಗಿ ವಿಂಗಡಿಸಿದರೆ ವರ್ನಿಯರ್ ಹೈಟ್ ಗೇಜ್‌ನ ಕನಿಷ್ಠ ಎಣಿಕೆ ಎಷ್ಟು?

A) 0.002 mm
B) 0.02 mm
C) 0.01 mm
D) 0.001 mm

---

73. What is the name of the fit shown in the figure? | ಚಿತ್ರದಲ್ಲಿ ತೋರಿಸಿರುವ ಫಿಟ್‌ನ ಹೆಸರೇನು?

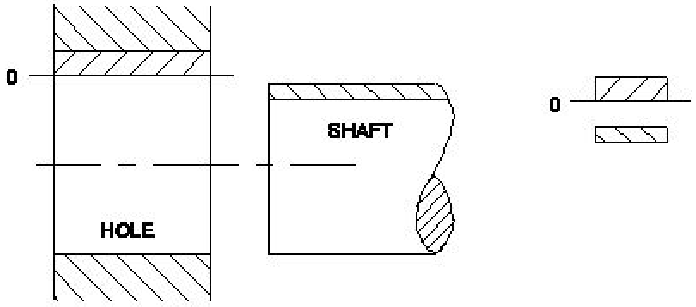

A) Transition fit | ಟ್ರಾನ್ಸಿಷನ್ ಫಿಟ್
B) Shrinkage fit | ಶ್ರಂಕೇಜ್ ಫಿಟ್
C) Clearance fit | ಕ್ಲಿಯರೆನ್ಸ್ ಫಿಟ್
D) Interference fit | ಇಂಟರ್ಫೆರೆನ್ಸ್ ಫಿಟ್

---

74. What is the least count of the metric vernier micrometer? | ವಾನಿಯರ್ ಮೈಕ್ರೋಮೀಟರ್ನ ಕನಿಷ್ಠ ಎಣಿಕೆ (ಲೀಸ್ಟ್ ಕೌಂಟ್) ಏನು?

A) 0.002 mm
B) 0.01 mm
C) 0.001 mm
D) 0.02 mm

---

75. Why silicate bond is preferred for grinding fine tools and cutters than vitrified bond? | ವಿಟ್ರಿಫೈಡ್ ಬಾಂಡ್‌ಗಿಂತ ಉತ್ತಮವಾದ ಉಪಕರಣಗಳು ಮತ್ತು ಕಟ್ಟರ್‌ಗಳನ್ನು ಗ್ರೈಂಡಿಂಗ್ ಮಾಡಲು ಸಿಲಿಕೇಟ್ ಬಾಂಡಿಂಗ್ ಏಕೆ ಆದ್ಯತೆ ನೀಡಲಾಗುತ್ತದೆ?

A) For milder cutting action and less harshness | ಸೌಮ್ಯವಾದ ಕತ್ತರಿಸುವ ಕ್ರಿಯೆ ಮತ್ತು ಕಡಿಮೆ ಕಠಿಣತೆಗಾಗಿ
B) For high stock removal | ಹೆಚ್ಚಿನ ಸ್ಟಾಕ್ ತೆಗೆಯುವಿಕೆಗಾಗಿ
C) To produce less heat | ಕಡಿಮೆ ಶಾಖವನ್ನು ಉತ್ಪಾದಿಸಲು
D) For flexibility and fine finish | ನಮ್ಯತೆ ಮತ್ತು ಉತ್ತಮವಾದ ಫಿನಿಶಿಂಗಾಗಿ

---

76. Which bond is used in the grinding wheel of grinding mill rolls? | ಗ್ರೈಂಡಿಂಗ್ ಮಿಲ್ ರೋಲ್‌ಗಳ ಗ್ರೈಂಡಿಂಗ್ ಚಕ್ರದಲ್ಲಿ ಯಾವ ಬಾಂಡಿಂಗ್ ಬಳಸಲಾಗುತ್ತದೆ?

A) Resinoid bond | ರೆಸಿನಾಯ್ಡ್ ಬಾಂಡ್
B) Shellac bond | ಶೆಲಾಕ್ ಬಾಂಡ್
C) Vitrified bond | ವಿಟ್ರಿಫೈಡ್ ಬಾಂಡ್
D) Silicate bond | ಸಿಲಿಕೇಟ್ ಬಾಂಡ್

---

77. What is the name of the part marked as 'X' shown in the figure? | ಚಿತ್ರದಲ್ಲಿ ತೋರಿಸಿರುವ □ X□ಂದು ಗುರುತಿಸಲಾದ ಭಾಗದ ಹೆಸರೇನು?

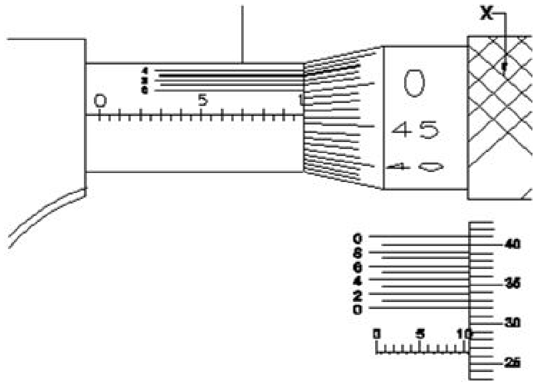

A) Anvil | ಆನ್ವಿಲ್
B) Ratchet stop | ರಾಚೆಟ್ ಸ್ಟಾಪ್
C) Barrel | ಬ್ಯಾರೆಲ್
D) Thimble | ಥಿಂಬಲ್

---

78. What is the lower limit of size, if dimension is stated as | ಡೈಮೆನ್ಷನ್ ಹೀಗೆ ಹೇಳಿದರೆ, ಲೋಯರ್ ಲಿಮಿಟ್ ಸೈಜ್ ಏನು,

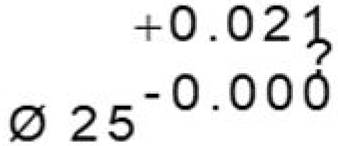

A) 25.021 mm
B) 24.85 mm
C) 25.00 mm
D) 24.75 mm

---

79. Why digital dial indicator is superior than the ordinary dial indicator? | ಡಿಜಿಟಲ್ ಡಯಲ್ ಇಂಡಿಕೇಟರ್ ಸಾಮಾನ್ಯ ಡಯಲ್ ಡಯಲ್ ಇಂಡಿಕೇಟರ್ಕ್ಕಿಂತ ಉತ್ತಮವಾದ ಕಾರಣವೇನು?

A) Effect of noise is less predominant | ಶಬ್ದದ ಪರಿಣಾಮವು ಕಡಿಮೆ ಪ್ರಧಾನವಾಗಿರುತ್ತದೆ

B) To record and transmit data | ಡೇಟಾವನ್ನು ರೆಕಾರ್ಡ್ ಮಾಡಲು ಮತ್ತು ರವಾನಿಸಲು

C) For overloading capacity | ಓವರ್‌ಲೋಡ್ ಸಾಮರ್ಥ್ಯಕ್ಕಾಗಿ

D) Does not affect the environment condition | ಪರಿಸರ ಸ್ಥಿತಿಯ ಮೇಲೆ ಪರಿಣಾಮ ಬೀರುವುದಿಲ್ಲ

---

80. Which tool is used to rotate the die nut during the reconditioning of damaged threads? | ಹಾನಿಗೊಳಗಾದ ಥ್ರೆಡ್‌ಗಳ ಮರುಪರಿಶೀಲನೆಯ ಸಮಯದಲ್ಲಿ ಡೈ ನಟ್ ಅನ್ನು ತಿರುಗಿಸಲು ಯಾವ ಸಾಧನವನ್ನು ಬಳಸಲಾಗುತ್ತದೆ?

A) Die holder | ಡೈ ಹೋಲ್ಡರ್

B) Allen key | ಅಲೆನ್ ಕೀ

C) Tap wrench | ಟ್ಯಾಪ್ ವ್ರೆಂಚ್

D) Spanner | ಸ್ಪ್ಯಾನರ್

---

81. What is the purpose of providing chamfer at the end of the taps? | ಟ್ಯಾಪ್ ಗಳ ಕೊನೆಯಲ್ಲಿ ಚಾಂಫರ್ ಅನ್ನು ಒದಗಿಸುವ ಉದ್ದೇಶವೇನು?

A) For holding and turning of tap | ಟ್ಯಾಪ್ ಅನ್ನು ಹಿಡಿದಿಟ್ಟುಕೊಳ್ಳಲು ಮತ್ತು ತಿರುಗಿಸಲು

B) To assist and align | ಸಹಾಯ ಮಾಡಲು ಮತ್ತು ಜೋಡಿಸಲು

C) To form the cutting edges | ಕತ್ತರಿಸುವ ಅಂಚುಗಳನ್ನು ರೂಪಿಸಲು

D) For easy chip removal | ಸುಲಭವಾಗಿ ಚಿಪ್ ತೆಗೆಯಲು

---

82. What is the name of the dresser shown in the figure? | ಚಿತ್ರದಲ್ಲಿ ತೋರಿಸಿರುವ ಡ್ರೆಸ್ಸರ್ ಹೆಸರೇನು?

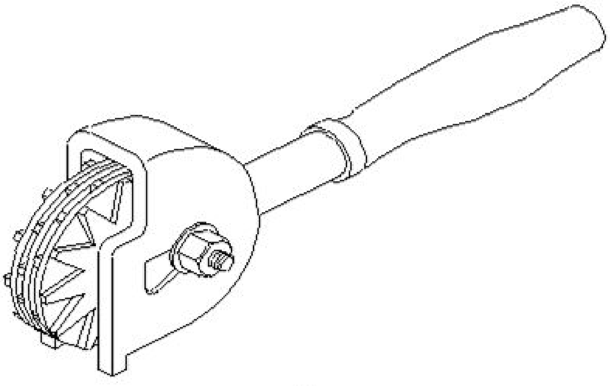

A) Abrasive stick dresser | ಅಬ್ರಸಿವ್ ಸ್ಟಿಕ್ ಡ್ರೆಸ್ಸರ್

B) Stone dresser | ಸ್ಟೋನ್ ಡ್ರೆಸ್ಸರ್

C) Diamond dresser | ಡೈಮಂಡ್ ಡ್ರೆಸ್ಸರ್

D) Star wheels dresser | ಸ್ಟಾರ್ ಚಕ್ರಗಳ ಡ್ರೆಸ್ಸರ್

---

83. What is the advantage of gauging of components? | ಕಾಂಪೊನೆಂಟ್‌ಗಳ ಅಳೆಯುವಿಕೆಯ ಪ್ರಯೋಜನವೇನು?

A) Expensive | ದುಬಾರಿ

B) Slower checking | ನಿಧಾನ ತಪಾಸಣೆ

C) Skilled operator is required | ನುರಿತ ಆಪರೇಟರ್ ಅಗತ್ಯವಿದೆ

D) Faster checking of the product | ಉತ್ಪನ್ನದ ತ್ವರಿತ ಪರಿಶೀಲನೆ

---

84. What is the name of the die shown in the figure? | ಚಿತ್ರದಲ್ಲಿ ತೋರಿಸಿರುವ ಡೈನ ಹೆಸರೇನು?

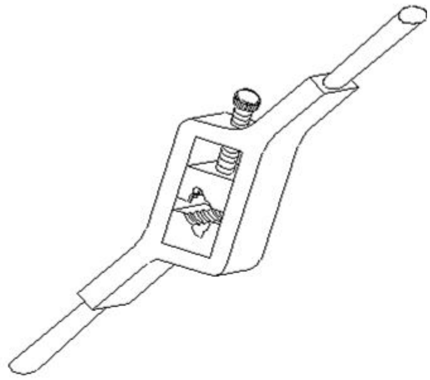

A) Adjustable screw plate die | ಅಡ್ಜಸ್ಟಬಲ್ ಸ್ಕ್ರೂ ಪ್ಲೇಟ್ ಡೈ

B) Solid die | ಸಾಲಿಡ್ ಡೈ

C) Split die | ಸ್ಪಿಟ್ ಡೈ

D) Half die | ಹಾಫ್ ಡೈ

---

85. Calculate the blank size for preparing a bolt of M12 X1.75 using die. | ಡೈ ಬಳಸಿ M12 X1.75 ನ ಬೋಲ್ಟ್ ತಯಾರಿಸಲು ಬ್ಲಾಂಕ್ ಗಾತ್ರವನ್ನು ಲೆಕ್ಕ ಹಾಕಿ.

A) 11.8 mm

B) 11 mm

C) 10.5 mm

D) 11.5 mm

---

86. Which limit gauge is used to check the outside diameter of workpieces? | ವರ್ಕ್‌ಪೀಸ್‌ಗಳ ಹೊರಗಿನ ವ್ಯಾಸವನ್ನು ಪರೀಕ್ಷಿಸಲು ಯಾವ ಲಿಮಿಟ್ ಗೇಜ್ ಅನ್ನು ಬಳಸಲಾಗುತ್ತದೆ?

A) Plug gauge | ಪ್ಲಗ್ ಗೇಜ್

B) Taper plug gauge | ಟೇಪರ್ ಪ್ಲಗ್ ಗೇಜ್

C) Progressive plug gauge | ಪ್ರೋಗ್ರೆಸ್ಸಿವ್ ಪ್ಲಗ್ ಗೇಜ್

D) Plain ring gauge | ಪ್ಲೈನ್ ರಿಂಗ್ ಗೇಜ್

---

87. Why lime stone is added as flux to the ore in the blast furnace? | ಬ್ಲಾಸ್ಟ್ ಫರ್ನೇಸ್‌ನಲ್ಲಿರುವ ಅದಿರಿನಲ್ಲಿ ಸುಣ್ಣದ ಕಲ್ಲನ್ನು ಫ್ಲಕ್ಸ್ ಆಗಿ ಏಕೆ ಸೇರಿಸಲಾಗುತ್ತದೆ?

A) To burn the carbon in coke | ಇಂಗಾಲವನ್ನು ಕೋಕ್‌ನಲ್ಲಿ ಸುಡಲು

B) To supply oxygen | ಆಮ್ಲಜನಕವನ್ನು ಪೂರೈಸಲು

C) To form molten slag | ಮೋಲ್ಟನ್ ಸ್ಲ್ಯಾಗ್ ಅನ್ನು ರೂಪಿಸಲು

D) To increase the melting point of ore | ಅದಿರಿನ ಮೆಲ್ಟಿಂಗ್ ಪಾಯಿಂಟ್ ಹೆಚ್ಚಿಸಲು

---

88. What is the name of the part marked as ‘X’ shown in the figure? | ಚಿತ್ರದಲ್ಲಿ ತೋರಿಸಿರುವ □ X□ಂದು ಗುರುತಿಸಲಾದ ಭಾಗದ ಹೆಸರೇನು?

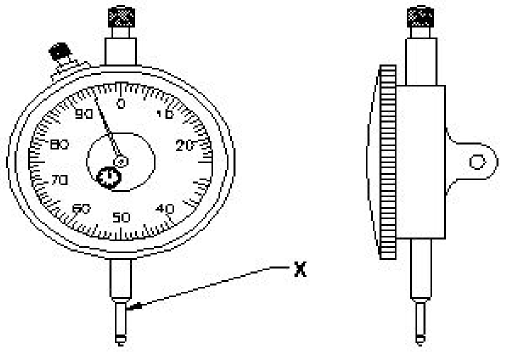

A) Pointer | ಪಾಯಿಂಟರ್
B) Plunger | ಪ್ಲಂಜರ್
C) Stem | ಸ್ಟೆಮ್
D) Anvil | ಆನ್ವಿಲ್

89. Which fasteners joins two or more components and can be dismantled without any damaging? | ಯಾವ ಫಾಸ್ಟೆನರ್‌ಗಳು ಎರಡು ಅಥವಾ ಹೆಚ್ಚಿನ ಕಾಂಪೋನೆಂಟ್ಗಳನ್ನು ಸೇರುತ್ತವೆ ಮತ್ತು ಯಾವುದೇ ಹಾನಿಯಾಗದಂತೆ ತೆಗೆಯಬಹುದು?

A) Semi-permanent fasteners | ಅರೆ ಶಾಶ್ವತ ಫಾಸ್ಟೆನರ್ಗಳು
B) Temporary fasteners | ತಾತ್ಕಾಲಿಕ ಫಾಸ್ಟೆನರ್ಗಳು
C) Permanent fasteners | ಶಾಶ್ವತ ಫಾಸ್ಟೆನರ್ಗಳು
D) igid fasteners | ರಿಜಿಡ್ ಫಾಸ್ಟೆನರ್ಗಳು

90. What is the expression for 30H7/g6? | 30H7/g6 ಏನನ್ನು ಬಿಂಬಿಸುತ್ತದೆ?

A) Deviation | ಡೀವಿಯೇಶನ್
B) Limits | ಮಿತಿ
C) Fit | ಫಿಟ್
D) Tolerance | ಟಾಲರೆನ್ಸ್